FLUIDRA

BAZENI&SPA

KATALOG 2024

ASTRALPOOL® CEPEX® ZODIAC® ctx® pro

OPREMA ZA BAZENSKO OKRUŽENJE

ASTRALPOOL

AQUA SPHERE

ULAZAK U BAZEN

Plascoat model
Elegance model
Komfi model
Zidni model
Standard model
Mix model

PRISTUP BAZENU - RUKOHVATI

ODSKOČNE DASKE

TUŠEVI

Iguazu
Pluvium
Niagara
Chrome
Angel
Laire

VODENE ATRAKCIJE

LASTINI REPOVI I TOPOVI

PRELIVNE REŠETKE

ZODIAC®

Merdevine od inoxa sa Plascoat® tehnologijom

SAVRŠENO REŠENJE ZA TRETMAN ELEKTROLIZOM

Plascoat® premaz, koji se obično koristi u najekstremnijim okruženjima.

Superiorna otpornost na koroziju

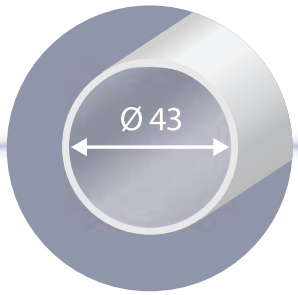

Ø 43 mm cev rukohvata

Specialna anti-slip gazišta

ASTRALPOOL

Merdevine sa Plascoat® Tehnologijom

+ Specijalni tretman za veću izdržljivost na bazenima sa Hlorinatorom / Elektrolizom i sprečavanje nastanka korozije.
+ Ugradne merdevine. Namenjeno i nove i za postojeće bazene.
+ Inoxni rukohvat Ø 43 mm.
+ Specialna neklizajuća gazišta za veću sigurnost kupača.
+ Isporučuje se sa elementima za ugradnju oriključkom za uzemljenje

OPIS

AISI-304L merdevine sa Plascoat® premazom koji pruža dodatnu zaštitu od korozije.

	Šifra	Pakovanje	Težina / kg	Cena/EUR
3 gazišta	76161	1	11.5	376,46
4 gazišta	76162	1	14	423,83

TEHNIČKI PODACI

Steps	A	B	C	D	E	F
3	618	620	260	960	148	500
4	618	620	260	1220	148	500

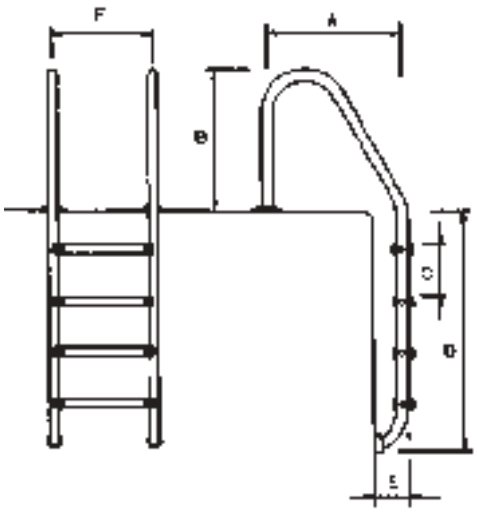

PRISTUP BAZENU - MERDEVINE

Elegance

OPIS

Elegantne merdevine sa rukohvatima dizajnirane su da olakšaju ulazak u bazen. Izradjene od nerđajućeg čelika AISI 316L sa dve tačke sidrenja, prvo gazište je duplo veće od standardne veličine u neklizajućem materijalu za veću sigurnost i udobnost plivača. Dolazi sa 3 ili 4 gazišta. Za povezivanje kabla za uzemljenje koristite elemente/ankere za izjednačavanje potencijala 73318 ili 73319..

	Šifra	Pakovanje	Težina	Cena/EUR
Elegance merdevine				
2 gazišta + 1 sigurnosno gazište	45782	1	14	480.21
3 gazišta + 1 sigurnosno gazište	45783	1	15	518.61

Complies with Standard EN 16582-1:2015

TEHNIČKA SPECIFIKACIJA

Šifra	Gazišta	A	B
45782	2 + 1 safety	960	2430
45783	3 + 1 safety	1220	2690

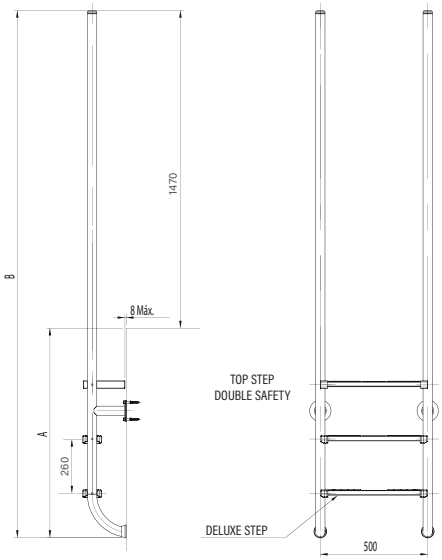

Komfi

OPIS

Ove standardne merdevine su napravljene od rukohvata od Ø43mm i poliranih cevi od nerđajućeg čelika AISI-316L i stepenica od polipropilena. Njegove plastične stepenice obezbeđuju udoban gazeći sloj kada korisnik stane na njega i takođe izbegava mogućnost klizanja.

Dimenzije: na osnovu Standardnih merdevina za privatnu upotrebu.

.

	Šifra	Pakovanje	Težina/KG	CENA/EUR
2 gazišta	73147	1	9.8	380.03
3 gazišta	73148	1	13	435.25
4 gazišta	73149	1	14	496.96
5 gazišta	73150	1	15	565.17

Complies with Standard EN 16582-1:2015

Zidni model

- Merdevine za ukopan bazen.
- Rukohvat za cevi od nerđajućeg čelika Ø 43 mm.
- Stepenice od nerđajućeg čelika. Poseban neklizajući dizajn osigurava sigurnost.
- Isporučuje se sa sidrenim elementima za povezivanje na utičnicu za izjednačavanje potencijala.

Complies with Standard EN 16582-1:2015

TEHNIČKA SPECIFIKACIJA

Gazišta	A	B	C	D	E	F
2	318	620	260	700	148	500
3	318	620	260	960	148	500
4	318	620	260	1220	148	500
5	318	620	260	1480	148	500

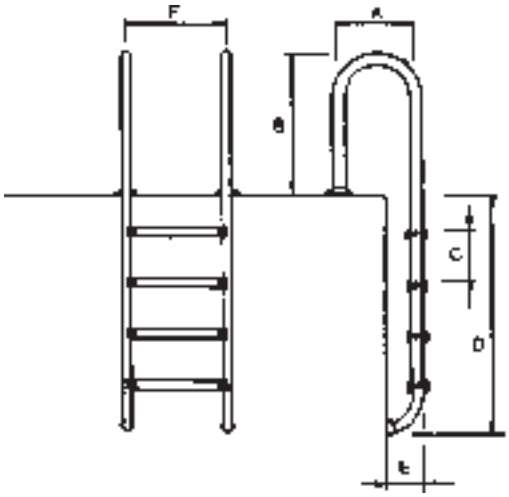

Zidni model

sa Luxe modelom gazišta

OPIS

Šine & gazišta od AISI-316L.

	Šifra	Pakovanje	Težina / kg	Cena/EUR
2 gazišta	05480	1	9.0	343.51
3 gazišta	05481	1	10.5	373.34
4 gazišta	05482	1	12.4	410.95
5 gazišta	05483	1	13.7	507.57

Zidni model

sa Standard modelom gazišta

OPIS

Šine & gazišta od AISI-304L.

	Šifra	Pakovanje	Težina / kg	Cena/EUR
2 gazišta	05492	1	9.0	242.02
3 gazišta	05493	1	12.7	248.87
4 gazišta	05494	1	14.8	285.42
5 gazišta				

Standardni model

- Merdevine za ukopane bazene.
- Rukohvat za cevi od nerđajućeg čelika Ø 43 mm.
- Stepenice od nerđajućeg čelika. Poseban neklizajući dizajn osigurava sigurnost.
- Isporučuje se sa ankerima za povezivanje na priključak za izjednačavanje potencijala. Oborene ivice.

Complies with Standard EN 16582-1:2015

TEHNIČKA SPECIFIKACIJA

Gazišta	A	B	C	D	E	F
2	618	620	260	700	148	500
3	618	620	260	960	148	500
4	618	620	260	1220	148	500
5	618	620	260	1480	148	500

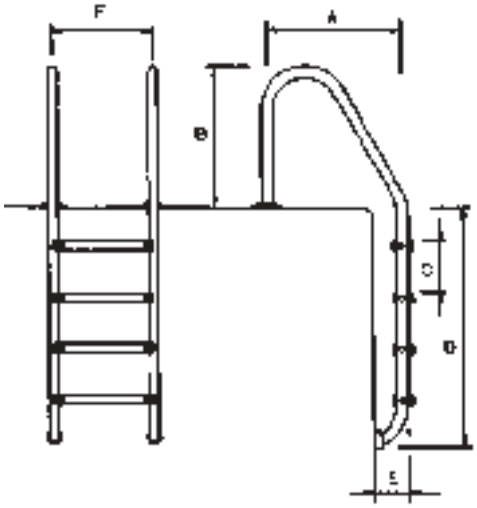

Standard merdevine

sa Luxe model gazištima

OPIS

Šine & gazišta od AISI-316L.

	Šifra	Pakovanje	Težina / kg	Cena/EUR
2 gazišta	05476	1	9.8	343.51
3 gazišta	05477	1	11.5	376.27
4 gazišta	05478	1	14.0	410.95
5 gazišta	05479	1	15.0	507.57

Standard merdevine

sa Standard modelom gazišta

OPIS

Šine & gazišta od AISI-304L.

	Šifra	Pakovanje	Težina / kg	Cena/EUR
2 gazišta	05488	1	9.6	237.40
3 gazišta	05489	1	12.0	244.09
4 gazišta	05490	1	15.0	279.82
5 gazišta	05491	1	15.0	279.82

Mix model

- Merdevine za ukopane bazene.
- Rukohvat za cevi od nerđajućeg čelika Ø 43 mm.
- Stepenice od nerđajućeg čelika. Poseban neklizajući dizajn osigurava sigurnost.
- Isporučuje se sa ankerima za povezivanje na priključak za izjednačavanje potencijala. Oborene ivice.

Complies with Standard EN 16582-1:2015

TEHNIČKA SPECIFIKACIJA

Steps	A	B	C	D	E	F	G
2	318	620	260	700	148	500	491
3	318	620	260	960	148	500	491
4	318	620	260	1220	148	500	491
5	318	620	260	1480	148	500	491

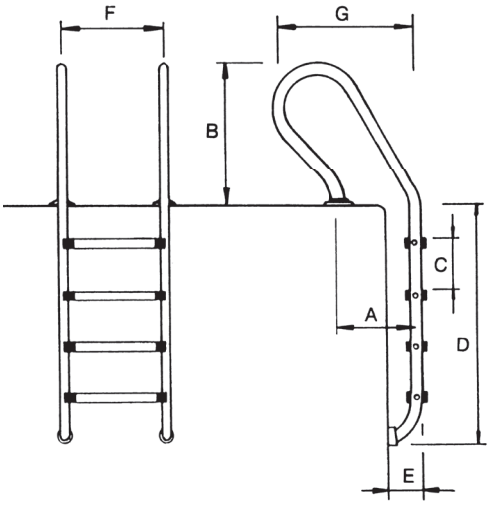

Mix model

sa Luxe model gazištima

OPIS

Šine & gazišta od AISI-316L.

	Šifra	Pakovanje	Težina / kg	Cena/EUR
2 gazišta	05484	1	9.7	343.51
3 gazištar	05485	1	11.5	396.46
4 gazišta	05486	1	12.6	454.45
5 gazištar	05487	1	14.8	507.57

Mix model

sa Standard modelom gazišta

OPIS

Šine & gazišta od AISI-304L.

	Šifra	Pakovanje	Težina / kg	Cena/EUR
2 gazišta	05496	1	9.7	242.02
3 gazišta	05497	1	11.4	271.06
4 gazišta	05498	1	15.3	310.80
5 gazišta	05499	1	14.8	357.58

Asimetrični model

Standard asimetrični model

OPIS

Standardni model merdevina. Rukohvati od poliranog nerđajućeg čelika (Ø 43 mm) cevi. Stepenice od nerđajućeg čelika sa neklizajućom površinom. Njegov pažljiv dizajn pomaže da se smanji opasnost od klizanja ili posekotina. Kompletan sa sidrenim elementima i priključkom za uzemljenje. Šine i stepenice od AISI-316L.

	Šifra	Pakovanje	Težina / kg	Cena/EUR
1 "Luxe" gazište + 1 duplo sigurnosno gazište	19938	1	13.0	427.42
2 "Luxe" gazišta + 1 duplo sigurnosno gazište	19939	1	13.9	482.79
3 "Luxe" gazišta + 1 duplo sigurnosno gazište	19940	1	15.8	543.49
4 "Luxe" gazišta + 1 duplo sigurnosno gazište	19941	1	17.0	599.12

Complies with Standards
EN 13451-1
EN 13451-2

TEHNIČKA SPECIFIKACIJA

Code	Steps	A	B
19938	2	1450	700
19939	3	1710	960
19940	4	1970	1220
19941	5	2230	1480

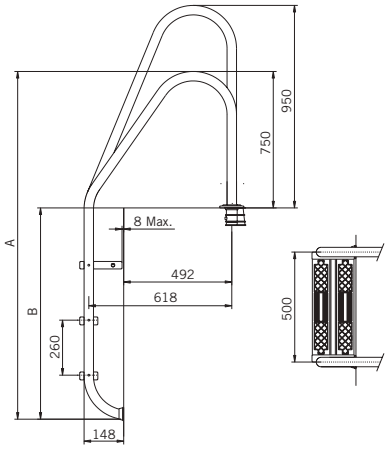

Mix asimetrični model

OPIS

Merdevine sa rukohvatima MIX modela, polirane cevi od nerđajućeg čelika (Ø 43 mm). Pažljiv dizajn pomaže da se smanji opasnost od klizanja ili posekotina. Kompletan sa sidrenim elementima i priključkom za uzemljenje. LUXE rukohvati i stepenice od AISI-316L

	Šifra	Pakovanje	Težina / kg	Cena/EUR
2 "Luxe" gazišta + 1 duplo sigurnosno gazište	19943	1	14.0	482.79
3 "Luxe" gazišta + 1 duplo sigurnosno gazište	19944	1	15.6	543.49
4 "Luxe" gazišta + 1 duplo sigurnosno gazište	19945	1	17.5	599.12

Complies with Standards
EN 13451-1
EN 13451-2

TEHNIČKA SPECIFIKACIJA

Code	Steps	A	B
19943	3	1710	960
19944	4	1970	1220
19945	5	2230	1480

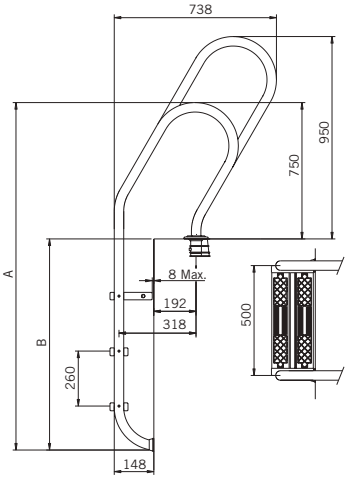

PRISTUP BAZENU - ANKERI, RUKOHVATI I DODACI

Razdelne merdevine - Donji deo

Complies with Standard EN 16582-1:2015

OPIS

Šine i gazišta od poliranog nerđajućeg čelika AISI-316L (Ø 43 mm). Za povezivanje kabla za uzemljenje koristite ankere za izjednačavanje potencijala 73318 ili 73319.

	Šifra	Pakovanje	Težina / kg	Cena/EUR
2 "Luxe" gazišta	01456	1	5.0	332.42
3 "Luxe" gazišta	01457	1	6.3	376.75
4 "Luxe" gazišta	01458	1	7.7	408.50
5 "Luxe" gazišta	01459	1	9.2	465.95

Rukohvati od inoxa

OPIS

Polirane cevi od nerđajućeg čelika Ø 43 mm AISI-316L. Sa pločama za pričvršćivanje (uključujući podloške, zavrtnje i zidne čepove).

	Šifra	Pakovanje	Težina / kg	Cena/EUR
Length 0.5 m	00051	2	2.8	126.01
Length 1 m	00052	2	4.3	55.05
Length 2 m	00053	2	7.9	55.05
Length 2.5 m	00054	2	9.5	235.68

PRISTUP BAZENU - ANKERI, RUKOHVATI I DODACI

Dvostruki sigurnosni stepenik protiv klizanja

AISI-316L Nerđajući čelik AISI-316L sa sjajnom satenskom završnom obradom. Za sve modele merdevina za ukopane bazene.

	Šifra	Pakovanje	Težina / kg	Cena/EUR
Sigurnosni stepenik	70662	1	2.05	96.65

Ankeri/sidrenje

OPIS

Izradjen od plastike sa priključkom za uzemljenje.

	Šifra	Pakovanje	Težina / kg	Cena/EUR
Za Ø 43 mm pipe.	00042	50	7.0	25.09
Za Ø 48 mm pipe.	07661	-	-	9.53

Zglobni anker

OPIS

Od poliranog inoxa (AISI-304L) za merdevine sa Ø 43 mm cevi.

	Šifra	Pakovanje	Težina / kg	Cena/EUR
Zglobni anker				
bez platne	00043	1	0.93	113.56
sa platnom	08727	1	1.0	116.08

Odvojivi anker sa platnom

OPIS

Od poliranog inoxa (AISI-304L) za merdevine sa Ø 43 mm cevi sa dihtunzima, tiplovima i šrafovima.

	Šifra	Pakovanje	Težina / kg	Cena/EUR
Set od 2 komada	07331	1	1.00	80.51

Anker sa šrafovima

OPIS

Izradjen od poliranog AISI-316L. Za cev Ø 43 m .

	Šifra	Pakovanje	Težina / kg	Cena/EUR
Anchoring sockets	00143	2	1.2	173.11

Podna manžetna za merdevine

OPIS

Izradjeno od plastike, ugao se može prolagodjavati rotiranjem prirubnice. Preporučeno za bazene sa lajnerom.

	Šifra	Pakovanje	Težina / kg	Cena/EUR
Za cev Ø 43 mm	00045	50	12.6	8.48
Za cev Ø 28 mm	00046	50	14.0	10.96

TE-šipka

OPIS

Polirane Ø 43 mm AISI-316L cevi od inoxa.

	Šifra	Pakovanje	Težina / kg	Cena/EUR
Sa prirubnim anker platnama (uključujući i zaptivke, šrafove i tiplove)	00056	1	2.09	67.98

Ekvipotencijalni anker

OPIS

Ovaj anker je predvidjen da se reši problem nemogućnosti spajanja uzemljenja na merdevine koje nemaju sidrenje na plaži bazena kao što su: Elegance i razdvojene ljestve - artikli 45782, 45783, 01456, 01457, 01458, 01459, 08090, 08091 i 08092.

Metalne merdevine moraju biti uzemljene u skladu sa važećim Normama kako bi se sprečio nastanak korozije.

Ekvipotencijalni anker za merdevine, proizveden od nerđajućeg čelika AISI-304L i namenjen je za betonske i bazene sa lajnerom. Ankeri se sastoje od udubljene baze u tlu, podloške, vijaka i sistema za zajedničko izjednačavanje potencijala.

Za svake meredevine potrebne su 2 jedinice.

	Šifra	Pakovanje	Težina / kg	Cena/EUR
Betonski bazeni	73318	1	0.45	48.63
Lajnerski bazeni	73319	1	0.50	103.85

Dinamik fleksibilna odskočna daska

OPIS

Široka daska izradjena na bazi poliestarske smole i staklenih vlakana. otporna na UV zračenje i uticaj atmosferilija.. Daska je celom površinom presvučena neklizajućim materijalom. Uključuje prirubnice.

	Šifra	Pakovanje	Težina / kg	Cena/EUR
Dužina 1.61 m. Širina 0.46 m	21392	1	22.0	758.55

Dinamik 1200 odskočna daska

OPIS

Široka daska izradjena na bazi poliestarske smole i staklenih vlakana. otporna na UV zračenje i uticaj atmosferilija.. Daska je celom površinom presvučena neklizajućim materijalom. Uključuje prirubnice.

	Šifra	Pakovanje	Težina / kg	Cena/EUR
Dužina 1.20 m. Širina 0.40 m	20090	1	20.0	0.325

Dinamik odskočna daska

OPIS

Široka daska izradjena na bazi poliestarske smole i staklenih vlakana. otporna na UV zračenje i uticaj atmosferilija. Rukohvati su izradjeni od inoxa sa mat završnom obradom. Uključuje prirubnice.

	Šifra	Pakovanje	Težina / kg	Cena/EUR
Dužina 2 m, Širina 0.60 m	23199	1	50.0	3,219.07
Dužina 2.30 m, Širina 0.60 m	23200	1	52.0	3.361,65

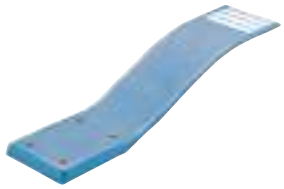

Model Dolphin

OPIS

Fleksibilna odskočna daska izradjena na bazi poliestarske smole i staklenih vlakana u svetlo-plavoj boji. Uključuje prirubnice.

	Šifra	Pakovanje	Težina / kg	Cena/EUR
Dužina 1.6 m. Širina 0.35 m	00076	1	22.0	751.67

TUŠEVI

Iguazu

Iguazu tuš

OPIS

Mat tuš od nerđajućeg čelika AISI-316L za toplu i hladnu vodu sa belom akrilnom prednjom pločom. Podesiva glava tuša od hromiranog mesinga protiv kamenca i 2 mlaznice za raspršivanje magle koje kontroliše dvosmerni kontrolni ventil. Brzina protoka i temperatura vode se regulišu pomoću ventila za mešanje

	Šifra	Pakovanje	Težina / kg	Cena/EUR
Iguazu TUŠ	53874	1	27	1,722.09

GLAVA TUŠA

MEŠNA BATERIJA

MLAZNICE ZA TELO

Iguazu solarni tuš

OPIS

Mat tuš od nerđajućeg čelika AISI-316L za toplu i hladnu vodu sa belom akrilnom prednjom pločom. Podesiva glava tuša od hromiranog mesinga protiv kamenca i 2 mlaznice za raspršivanje magle koje kontroliše dvosmerni kontrolni ventil. Tuš ima ulaz za hladnu vodu. a koristeći sunčevu energiju voda se greje pomoću aluminijumskog akumulator/rezervoara kapaciteta 30 litara.

	Šifra	Pakovanje	Težina / kg	Cena/EUR
Iguazu Solar TUŠ	56933	1	32	2,097.43

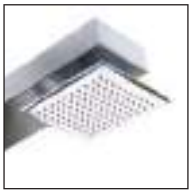
GLAVA TUŠA

MEŠNA BATERIJA

MLAZNICE ZA TELO

Pluvium

Pluvium TUŠ

OPIS

Tuš izradjen od tropskog drveta u kombinaciji sa inox AISI-316L visokog sjaja. Mešni ventil za kontrolu tople i hladne vode. Prilagodljiva glava tuša sa sistemom protiv kamenca. Minimalistički, kompaktni dizajn pruža elegantni i moderan izgled okruženju bazena, a materijali visokog kvaliteta čine ga dugovečnim i otpornim na vremenske uslove i koroziju.

VISINA GLAVE TUŠA OD TLA: 2.04 m.

	Šifra	Pakovanje	Težina / kg	Cena/EUR
Pluvium Tuš sa kadicom	43583	1	38	1,674.00
Pluvium Tuš bez kadice	43432	1	27	1,271.77

GLAVA TUŠA

MEŠNA BATERIJA

PREPORUČENO

Sredstvo za poliranje inoxa

Pluvium solar Tuš

OPIS

Tuš izradjen od tropskog drveta u kombinaciji sa inox AISI-316L visokog sjaja. Sadrži aluminijumski rezervoar kapaciteta 30l. Mešni ventil za kontrolu tople i hladne vode. Prilagodljiva glava tuša sa sistemom protiv kamenca. Minimalistički, kompaktni dizajn pruža elegantni i moderan izgled okruženju bazena, a materijali visokog kvaliteta čine ga dugovečnim i otpornim na vremenske uslove i koroziju

VISINA GLAVE TUŠA OD TLA: 2.04 m.

	Šifra	Pakovanje	Težina / kg	Cena/EUR
Pluvium Solar TUŠ bez kadice	43435	1	37	1,646.41

Energy Efficient

TUŠEVI

Iguazu

Iguazu tuš

OPIS

Mat tuš od nerđajućeg čelika AISI-316L za toplu i hladnu vodu sa belom akrilnom prednjom pločom. Podesiva glava tuša od hromiranog mesinga protiv kamenca i 2 mlaznice za raspršivanje magle koje kontroliše dvosmerni ventil. Brzina protoka i temperatura vode se regulišu pomoću ventila za mešanje

	Šifra	Pakovanje	Težina / kg	Cena/EUR
Iguazu TUŠ	53874	1	27	1,722.09

GLAVA TUŠA

MEŠNA BATERIJA

MLAZNICE ZA TELO

Iguazu solarni tuš

OPIS

Mat tuš od nerđajućeg čelika AISI-316L za toplu i hladnu vodu sa belom akrilnom prednjom pločom. Podesiva glava tuša od hromiranog mesinga protiv kamenca i 2 mlaznice za raspršivanje magle koje kontroliše dvosmerni ventil. Tuš ima ulaz za hladnu vodu. a koristeći sunčevu energiju voda se greje pomoću aluminijumskog akumulator/rezervoara kapaciteta 30 litara.

	Šifra	Pakovanje	Težina / kg	Cena/EUR
Iguazu Solar TUŠ	56933	1	32	2,097.43

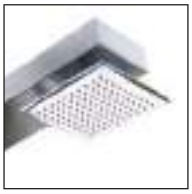
GLAVA TUŠA

MEŠNA BATERIJA

MLAZNICE ZA TELO

Niagara

Niagara solarni tuš

+ Udobnost za korisnika
+ Energetski efikasan
+ jednostavno za montažu

OPIS

Tuš izradjen od poliranog inoxa AISI-304L. Sa ulazom samo hladne vode, koja se greje u aluminijumskom rezervoaru od 30 L .

	Šifra	Pakovanje	Težina / kg	Cena/EUR
Niagara Solarni tuš	53873	1	25	996.59

KOMFOR & ELEGANCIJA ZA VAŠE DVORIŠTE

SOLARNI I STANDARDNI HROMIRANI TUŠEVI

Sa elegantnim, modernim dizajnom, AstralPool Solarni i Standardni Hromirani tuševi se izdvajaju po svom modernom vintage stilu, u širokom spektru boja i završnih obrada.

Možete odabrati onu koja se najbolje uklapa u okruženje vašeg bazena.

Široka paleta boja i završnih obrada oba modela

MADE IN EUROPE

ASTRALPOOL®

Solar Chrome Shower

Non-Solar Chrome Shower

Hromirani standardni tuševi

Hromirani tuš

OPIS

Sa istim elegantnim, aerodinamičnim izgledom svog solarnog pandana, AstralPool Chrome standardni tuš ima širok spektar završnih obrada koje će vam omogućiti da odaberete najbolju opciju za svoju baštu.

Ima glavu za tuširanje sa sistemom protiv kamenca i efektom kiše, tako da možete uživati u opuštajućem iskustvu pre i posle svakog plivanja.

TEHNIČKE SPECIFIKACIJE:

Cev od nerđajućeg čelika AISI-304L i aluminijumski okvir.

Široka paleta boja.

Glava tuša - efekat kiše; integrisani sistem protiv kamenca.

Slavina za ispiranje nogu.

Jednostavna instalacija: priključak ispod ili pozadi/bočno (kompatibilno sa priključkom za crevo).

	Šifra	Pakovanje	Težina / kg	Cena/EUR
Metalik opcija				
Hromirani Standardni antracit S.S.	74054	1	9	332,10
Hromirani Standardni antracit srebrni	74054CL12	1	9	332,10
Hromirani Standardni anthracit bakar	74055	1	9	421,40
Paleta boja				
Hromirani Standardni tuš plavi	74054CL153	1	9	332,10
Hromirani Standardni tuš crveni	74054CL154	1	9	332,10
Hromirani Standardni tušr zeleni	74054CL155	1	9	332,101
Hromirani Standardni tuš narandžasti	74054CL156	1	9	332,10

DETALJI PROIZVODA - PRIMER NA IDENTU 74055

GLAVA TUŠA

MEŠAČ/SLAVINA

SLAVINA ZA STOPALA

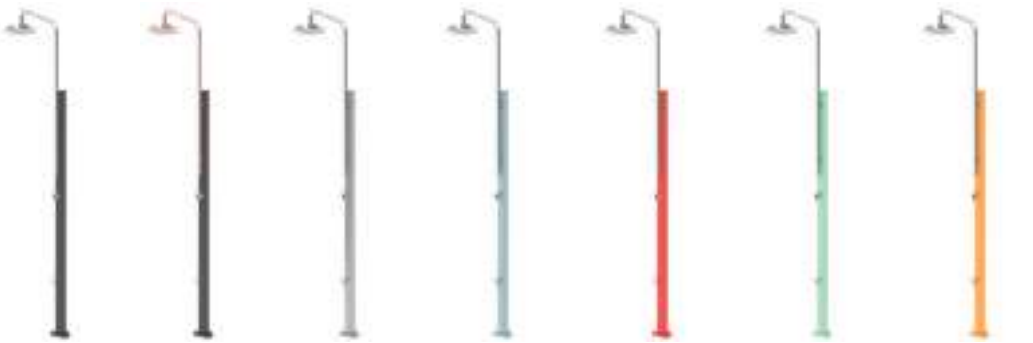

74054 74055 74054CL12 74054CL153 74054CL154 74054CL155 74054CL156

ASTRALPOOL

TUŠEVI

Hromirani

Hromirani solarni tuševi

OPIS

AstralPool Chrome solarni tuš ističe se svojim modernim vintage stilom, u širokom spektru boja i završnih obrada, tako da možete da izaberete onu koja se najbolje uklapa u okruženje vašeg bazena. Uživajte u opuštajućem iskustvu pre i posle svakog plivanja zahvaljujući velikom rezervoaru od 30 l za toplu vodu bez potrošnje energije. Ovo "zeleno" rešenje za svakodnevnu upotrebu vašeg bazena doprinosi brizi o životnoj sredini, kao i vašem zdravlju i zdravlju drugih.

TEHNIČKE SPECIFIKACIJE:

Rezervoar tople vode od 30 l – Vodeći, ekološki prihvatljiv sistem na tržištu (sunčeva svetlost zagreva vodu).

Cev od nerđajućeg čelika AISI-304L i aluminijumski okvir.

Široka paleta metalik završnih obrada i boja.

Glava tuša - efekat kiše; integrisani sistem protiv kamenca.

Mešač za toplu i hladnu vodu.

Slavina za ispiranje nogu.

Jednostavnost održavanja: drenaža za pražnjenje tuša kako bi se zimi sprečilo smrzavanje i oštećenja .

Zadnji priključak je kompatibilan sa priključkom za crevo.

MADE IN EUROPE

PROFESSIONAL ADVICE RECOMMENDED

Energy Efficient

	Šifra	Pakovanje	Težina / kg	Cena/EUR
Metallik				
Hromirani Solarni tuš antracit S.S.	74052	1	13.5	573,89
Hromirani Solarni tuš antracit srebrni	74052CL12	1	13.5	573,89
Hromirani Solarni tuš antracitantracit/bakar	74053	1	13.5	573,89
				668,55
Paleta boja				
Hromirani Solarni tuš plavi	74052CL153	1	13.5	573,89
Hromirani Solarni tuš crveni	74052CL154	1	13.5	573,89
Hromirani Solarni tušzeleni	74052CL155	1	13.5	573,89
Hromirani Solarni tušnarandžasti	74052CL156	1	13.5	573,89

DETALJI PROIZVODA - PRIMER ARTIKAL 74053

GLAVA TUŠA

MEŠAČ/SLAVINA

SLAVINA ZA STOPALA

74052 74053 74052CL12 74052CL153 74052CL154 74052CL155 74052CL156

Angel

Angel tuš

OPIS

Tuš od poliranog nerđajućeg čelika AISI-304L (Ø 43 mm) sa 1 hromiranom glavom tuša protiv kamenca i 1 ventilom za otvaranje protoka. Sa ugrađenim držačem za sidrenje 00107.

	Šifra	Pakovanje	Težina / kg	Cena/EUR
Angel TUŠ	52717	1	5.6	201.66

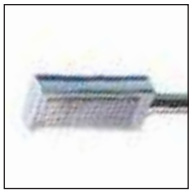
GLAVA TUŠA

RUČKA

Angel tuš sa slavinom za ispiranje nogu

OPIS

Tuš od poliranog nerđajućeg čelika AISI-304L (Ø 43 mm) sa 1 hromiranom glavom tuša protiv kamenca i 1 ventilom za otvaranje protoka. Uključuje slavinu za ispiranje nogu. Sa prirubnicom za tuš 00107

	Šifra	Pakovanje	Težina / kg	Cena/EUR
Angel TUŠ sa slavinom za stopala	52718	1	5.6	220.62

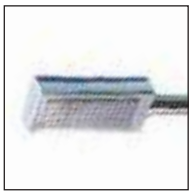
GLAVA TUŠA

SLAVINA

SLAVINA ZA STOPALA

ASTRALPOOL

TUŠEVI

Angel

Angel solarni tuš

+ Udobnost korisnika
+ Ušteda energije
+ Jednostavnost instalacije

OPIS

Sivi aluminijumski tuš. Sa ulazom za hladnu vodu, omogućava zagrevanje vode pomoću aluminijumskog akumulacionog rezervoara od 30 litara, koristeći prednost sunčeve energije. Ima ventil za mešanje i glavu tuša protiv kamenca.

	Šifra	Pakovanje	Težina / kg	Cena/EUR
Angel Solarni Tuš	56932	1	13	461.82

GLAVA TUŠA

MEŠAČ

TUŠEVI

Loire solarni tuš

Energy Efficient

OPIS

Solarni tuš Loire ima pametan i moderan stil spojen sa jednostavnim dizajnom sa mekim oblicima i okruglim linijama. Dostupan je u različitim bojama kako bi se tuš prilagodio okruženju vaše bašte.

Uživajte u opuštajućem iskustvu pre i posle svakog kupanja zahvaljujući rezervoaru od 25L koji vam omogućava da imate toplu vodu bez potrošnje energije.

Tehničke karakteristike:

Rezervoar tople vode od 25 l – Vodeći ekološki prihvatljiv sistem (sunčeva svetlost zagreva vodu).

Struktura polietilena.

Efekat kiše i tuš glava protiv kamenca

Mešalica za toplu - hladnu vodu

Odvodni sistem za zimu

Opcioni priključak creva

Jednostavna instalacija putem brzog priključka za vodu

	Šifra	Pakovanje	Težina /kg	Cena/EUR
Loire Solarni tuš crni	74809	1	7.5	324,92
Loire Solarni tuš tamni pesak	74810	1	7.5	324,92
Loire Solarni tuš maslinasto zelena	74811	1	7.5	324,92
Loire Solarni tuš burgundi (bordo)	74812	1	7.5	324,92

SHOWERHEAD

MIXER TAP

74809

74810

74811

74812

NAPOMENA: Karakteristike vodih atrakcija ne uključuju pumpu; kontrolnu kutiju ili usisne cevi.

Vodene zavese/slapovi

- Asortiman vodenih atrakcija za privatne bazene od nerđajućeg čelika AISI-316L.
- Asortiman se sastoji od tri slapa u izvanrednom modernom dizajnu. sa poliranom i mat završnom obradom.
- Svi modeli dolaze sa sidrenjem. Preporučuje se pumpa od 1/2 HP

"Classic" model slapa

	Šifra	Pakovanje	Težina / kg	Cena/EUR
Classic slap	57095	1	28	1,996.73

Ravni model slapa

	Šifra	Pakovanje	Težina / kg	Cena/EUR
Ravni slap	57096	1	36	2,296.98

Model slapa "One"

	Šifra	Pakovanje	Težina / kg	Cena/EUR
One model slapa	57097	1	36	1,930.86

PREPORUKA

Victoria Plus Silent pump

ODELJAK PUMPE

A-350 i A-500 vodeni slapovi za privatne bazene

- Serija vrlo lepih slapova koji podižu vrednost bazena.
- Izradjeni od AISI-304L i AISI-316L nerdjajućeg čelika, sa poliranom završnom obradom..
- Pričvršćen za tlo vijcima i sidrenim vijcima.
- Priključak na dovod vode 1½" SN.

	Šifra	Pakovanje	Težina / kg	Cena/EUR
Slapovi za privatne bazene				
A-350 AISI-316L	65104	1	10	883.76
A-500 AISI-316L	65105	1	13	1,153.59
A-350 AISI-304L	65106	1	10	849.59
A-500 AISI-304L	65107	1	13	1,109.75

NAPOMENA: Karakteristike vodih atrakcija ne uključuju pumpu; kontrolnu kutiju ili usisne

Slapovi za privatne bazene

OPIS

Slap od poliranog nerđajućeg čelika. Pričvršćen za tlo vijcima i sidrenim vijcima.

	Šifra	Pakovanje	Težina / kg	Cena/EUR
AISI-316L nerdjajući čelik				
A-350, 12 m³/h, 2 mca	52244	1	10	921.75
A-500, 18 m³/h, 2 mca	52245	1	15	861.54

NAPOMENA: Karakteristike vodih atrakcija ne uključuju pumpu; kontrolnu kutiju ili usisne cevi.

TEHNIČKE KARAKTERISTIKE

Šifra	Rigola za beton	Pumpa sa VB	Upravljačka jedinica/trafo	*Opciono Pneumatsko dugme + Prekidač
52244	00302 x 2	65560	25719	04047 + 04050
52245	00302 x 2	65562	25719	04047 + 04050

* Opciono: komponente za uključivanje slapa iz bazena.

Ukrasni slap

AISI-316L nerdjajući čelik.

	Šifra	Pakovanje	Težina / kg	Cena/EUR
Širina (W) 300 mm. 1½" priključak (B)	05577	1	6.9	669.37
Širina (W) 600 mm, 2" priključak (B)	05578	1	11.9	1,228.51

TEHNIČKI PODACI

Šifra slapa	Maska	Priključak za sidrenje		Usis		Pumpa	Upravljačka jedinica/trafo		
							Ručno dugme	Pneumatsko dugme	
		Beton	Lajner	Beton	Lajner			Beton	Lajner
05577	-	-	-	19987 x 1	20091 x 1	38770	19988	07669	07868
05578	-	-	-	19987 x 2	20091 x 2	38776	19989	17154	17155

Note: Pneumatsko dugme uključuje : trafo, zidne prodore i taster.

VODENE ZAVESE & TOPOVI

"SilkFlow" Slap (Svilena zavesa)

OPIS

Slap od ABS otpornog na koroziju. Može se napajati kroz povratni krug filtracije bazena ili kroz odgovarajuću pumpu.

	Šifra	Pakovanje	Težina / kg	Cena/EUR
300 mm slap	45205	1	1.19	201.44
600 mm slap	45206	1	2.36	242.21
900 mm slap	45207	1	3.45	284.13
1200 mm slap	45208	1	4.62	0.004

TEHNIČKI PODACI

Šifra	Potreban protokl/min	Snaga pumpe HP	A Dužina slapa	B Širina vodenog mlaza na površini bazena, pripreporučenom protoku l/min/m	C Preporučena visina slapa	D Udaljenost mlaza vode pri preporučenom protoku l/min/m
45205	50	0.5	300 mm	200 mm	300 mm	300 mm
45206	100	0.5	600 mm	500 mm	600 mm	300 mm
45207	150	0.75	900 mm	800 mm	900 mm	300 mm

Pluvium atrakcije

OPIS

AstralPool Signature asortiman dodaje dašak elegancije i dizajna svakom bazenu, a da ne spominjemo njihovu glavnu svrhu: povećanje osećaja dobrobiti plivača. Sa ponosom predstavljamo PLUVIUM top i slap. Kombinuju drvo i satenski nerđajući čelik AISI 316L. Ovi proizvodi odgovaraju ostalim AstralPool Signature Pluvium asortimanu tuševa.

	Šifra	Pakovanje	Težina / kg	Cena/EUR
Pluvium top, 7 m³/h, 5 mca.	45868	1	11	1,543.79
Pluvium slap, 12 m³/h, 2 mca.	45869	1	31	2,317.50

Preporučuju se sledeći elementi za priključak:

	Šifra	Pakovanje	Težina / kg	Cena/EUR
Pluvium top anker	45872	1	2	238.38
Pluvium slap anker	45873	1	3.5	495.04

NAPOMENA: Karakteristike vodnih atrakcija ne uključuju pumpu; kontrolnu kutiju ili usisne cevi.

PREPORUKA

Pluvium tuš

TOP model Residential

52242

52243

OPIS

Vodeni top za privatne bazene od poliranog nerđajućeg čelika. za tlo vijcima i sidrenim vijcima.

	Šifra	Pakovanje	Težina / kg	Cena/EUR
AISI-316L nerdjajući čelik				
Okrugli otvor. 5 m³/h, 2 mca	52242	1	3	416.07
Ravan otvor. 15 m³/h, 2 mca	52243	1	5	416.07
AISI-304L nerdjajući čelik				
Okrugli otvor. 5 m³/h, 2 mca	52238	1	3	393.52
Ravan otvor. 15 m³/h, 2 mca	52239	1	5	393.52

NAPOMENA: Karakteristike vodih atrakcija ne uključuju pumpu; kontrolnu kutiju ili usisne cevi.

TEHNIČKI PODACI

Šifra	Rigola za beton	Pumpa	Upravljačka jedinica/trafo	*Opciono Pneumo-dugme + Pneumo-prekidač
52242	00302	65557	25718	04047 + 04050
52243	00302 x 2	65560	25719	04047 + 04050
52238	00302	65557	25718	04047 + 04050
52239	00302 x 2	65560	25719	04047 + 04050

*Opciono: komponente za uključivanje topa iz bazena.

New

Vratni Masažer

Novi hidro-rekreativni element za masažu vrata.
Dizajn mu omogu ava da okruži celo područje vrata za efikasnu, prijatnu masažu.
Napravljen od nerđajuceg čelika, sastoji se od 6 podesivih mini mlaznih struja.

Komplementarna prateća oprema

Samousisna pumpa sa protokom od 10 m3 / h pri 8 m.v.c.
· Kružni sistem za odvod vode sa izlazom prečnika BSP od 2 ½ ”V.
· Elektronski prekidač.

Masaje Cervical

Nuevo elemento hidroludico para masaje cervical.

Gracias a su diseño permite envolver toda la zona cervical realizando un efectivo y placentero masaje.

Fabricado en acero inoxidable , consta de 6 mini-chorros dirigibles.

Accesorios complementarios

- Bomba autoaspirante de caudal 10 m3/h a 8 m.c.a.
- Sumidero circular de diámetro de salida 2 ½” W BSP
- Pulsador piezoelectrónico.

Šifra **Opis**	60792 Vratni masažer Masaje cervical	1.637,10€

Wall-mounted cascade • Cascada de pared				
ŠIFRA Juego	**Preporučena pumpa* /** Bomba recomendada	**USISNA KORPA ZA VODENE IGRE/** Aspiración hormigón	**USISNA MLAZNICA ZA LAJNER** Aspiración liner	**Taster i tajmer /** Pulsador y temporizador
60792	38770	19987	20091	45219+35761

* Za ukupan gubitak pritiska vode od 8 m.v.c• * Para una pérdida de carga total de 8 m.c.a

Dimenzije • Dimensiones

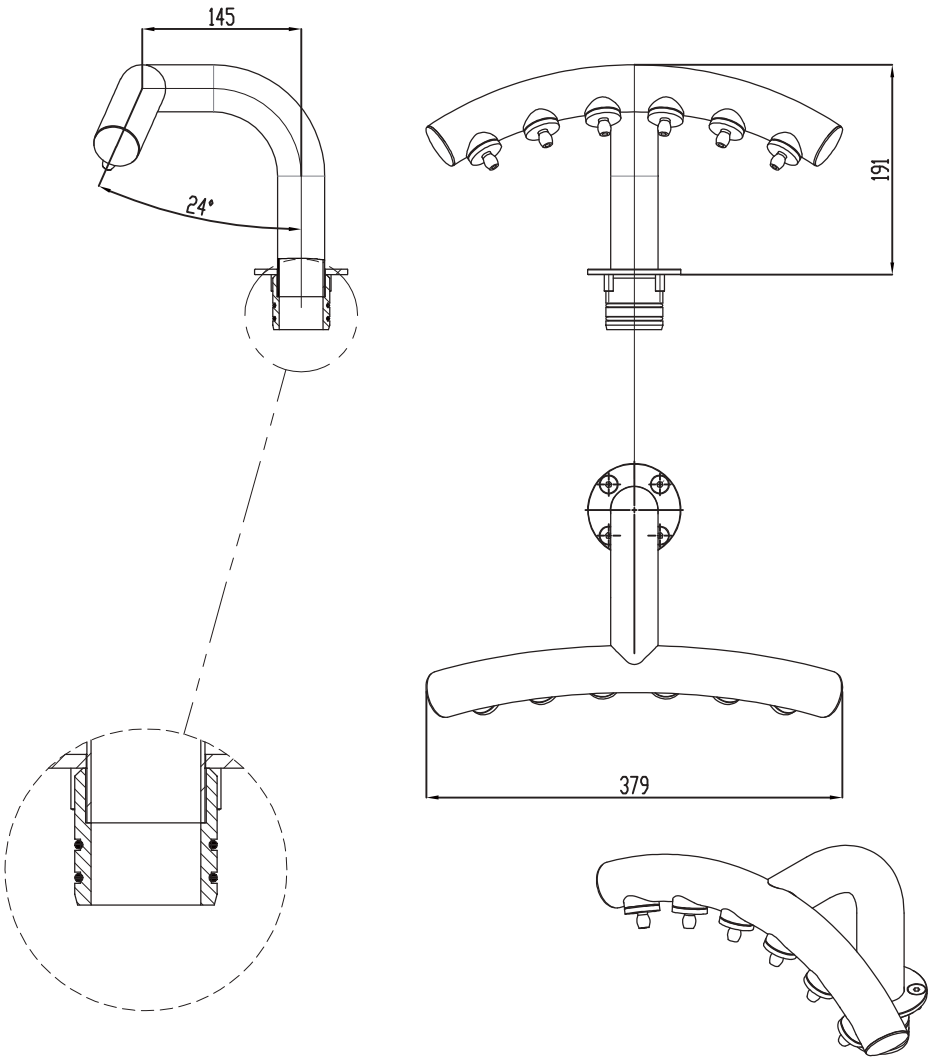

Ležaljka za hidromasažu

Proizvedeno od nerđajuceg čelika AISI-316 i ergonomski dizajnirano da pruži maksimalan komfor. Sistem je zasnovan na vazduhu koji se ubrizgava kroz dno ležaljke, pružajuci masažu koja opušta mišice.

Šifra	31998	3.810,95€
Opis	1700 mm hidromasažna ležaljka	
	Dužina ležaljke1700 mm	

Model koji se ugradjuje u bazensku školjku

Komplementarna prateća oprema

1 ½ ” UN
· 90 mm Ø PN-10 PVC cevi od PVC-u.
· Kompresor vazduha sa protokom od 150 m3 / h na 100 mbar.
· Elektronski prekidač.

Šifra	31996	4.137,50€
Opis	1700 mm hidromasažna ležaljka	
	Dužina ležaljke1700 mm	

Model za ugradnju na kolonu ref. nº. 31997, savršeno se prilagođava dubini bilo kog bazena u koji se ugrađuje. Uključuje rukohvat koji se može postaviti sa svake strane ležaljke.

Komplementarna prateća oprema

- 2 ½” priključak.
- 90 mm Ø PN-10 PVC cevi od PVC.
- Kompresor vazduha sa protokom od 150 m3 / h na 100 mbar.
  · Elektronski prekidač.

Tumbona hidromasaje

Fabricadas en acero inoxidable AISI-316 y diseñadas ergonómicamente para obtener un alto grado de confort. El funcionamiento se basa en la inyección de aire para conseguir un masaje capaz de relajar la musculatura del organismo.

Šifra	32071	na upit
Opis	1450 mm hidromasažna ležaljka T	
	Dužina ležaljke	1450 mm

Modelo para empotrar al vaso de la piscina mediante obra.

Accesorios complementarios

- Zadnja veza 1 ½”.
- PVC cev PN-10 D-90mm
- Kompresor vazduha sa protokom od 150 m3/h na 100
- Pijezo prekidač

Šifra	32070	na upit
Opis	1450 mm hidromasažna ležaljka	
	Dužina ležaljke 1450 mm	

Modelo para ubicar sobre columna código 31997 perfectamente adaptable a la profundidad de la piscina en la que se va a instalar. Se incluye una agarradera que puede situarse en cualquiera de los dos laterales.

Accesorios complementarios

- Conexión a columna 2 ½”.
- Tubo alimentación general de PVC de PN-10 y diámetro 90mm.
- Bomba soplante de caudal 150 m3/h a 100 mbar.
- Pulsador piezoelectrónico.

Kaskada

Kaskada za okruživanje bazena dizajnirana da stvori napetu, ali duboko opuštajucu zavjesu vode. Ovaj pribor je napravljen od sjajnog nerđajuceg čelika AISI 316 i mora se naručiti sa sidrenom pločom radi sigurne ugradnje.

Cascada para playa

Cascada para playa de piscina diseñada para crear una cortina de agua de intenso caudal con efecto sedante. Es un elemento de acero inoxidable AISI 316 pulido brillante, que debe pedirse junto con la placa de anclaje para sujeción en el suelo.

Komplementarna prateća oprema

· Samousisavajuc·a pumpa sa protokom od 34 m3 / h pri 10 m.v.c.
· Odvodni sistem sa roštiljem od nerđajuc·eg čelika prečnika 110 mm.
· 90 mm Ø PN-10 PVC cevi za mlaz vode.
· 110 mm Ø PN-10 PVC usisne cevi.
· Elektronski prekidač.

Accesorios complementarios

- Bomba autoaspirante de caudal 34m3/h a 10 m.c.a.
- Sumidero de fondo con rejilla de acero inoxidable de diámetro 110 mm.
- Tubería de impulsión en PVC de PN-10 y diámetro 90 mm.
- Tubería de aspiración en PVC de PN-10 y diámetro 110 mm.
- Pulsador piezoelectrónico.

Dimensions • Dimensiones

Šifra / Opis		
Šifra	34032	2,315,10€
Opis	Bazenska kaskada Cascada para playa	

Code / Description		
Code	34033	585,43€
Description	Ploča za sidrenje Placa de montaje	

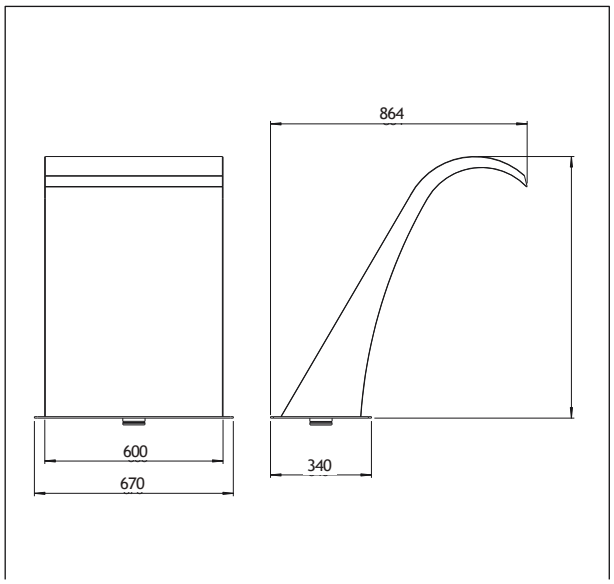

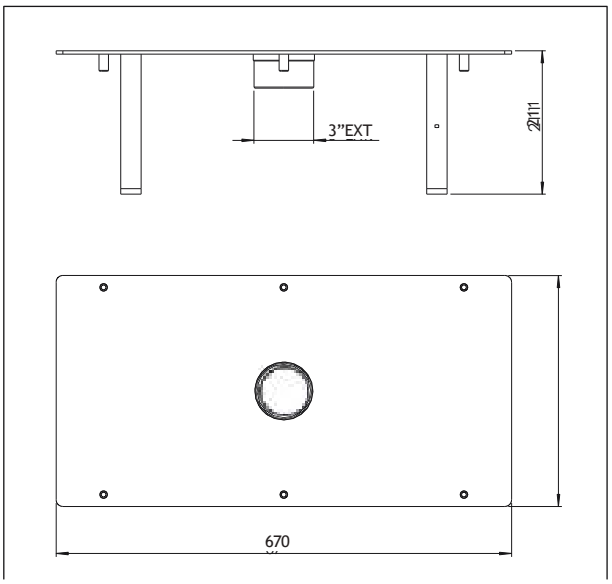

Zidna kaskada

Zidna kaskada dizajnirana da stvori intenzivnu, ali duboko opuštajucu zavjesu vode. Proizvedeno od zrcalno poliranog nerđajuceg čelika AISI 316, sadrži pravougaone naslage poprečnog preseka sa ugrađenim filterom koji stabilizuje protok vode i osigurava vidljivo zaobljenu zaobljenu vodu.
Dužina ove vodene zavese može varirati između 600 i 3000 mm.

Šifra	34034	NA UPIT
Opis	600 mm model Modelo de anchura 600 mm	

Snabdevanje vodom je u osnovi kaskade, povezano cevima sa zavrtnjem. Ne sadrži ugrađeni filter, dužina lastinog repa je 600 mm. Ø 3 ”unutrašnji priključak sa zavrtnjem.

Komplementarna prateća oprema

· Samousisna pumpa sa protokom od 30 m3 / h pri 12 m.v.c.
• Drenažni sistem sa roštiljem od nerđaju eg čelika prečnika 110 mm.
• 90 mm Ø PN-10 PVC cevi za mlaz vode u PVC-u.
• 110 mm Ø PN-10 PVC usisne cevi.
• Elektronski prekidač

Cascada de pared

Cascada empotrada en pared diseñada para crear una cortina de agua de intenso caudal con efecto sedante.

Es un elemento de acero inoxidable AISI 316 pulido brillante, formado con un depósito de sección rectangular con un filtro interior que estabiliza la corriente del agua y permite una salida uniforme de la cortina de agua a través del elemento visible.

La longitud de cortina puede variar entre 600 y 3000 mm.

La acometida del agua se sitúa en su parte inferior, con la conexión a una tubería roscada. No incorpora filtro interior y la longitud de la cortina es de 600 mm. Conexión interior mediante rosca Ø 3”.

Accesorios complementarios

- Bomba autoaspirante de caudal 30 m3/h a 12 m.c.a.
- Sumidero de fondo con rejilla de inoxidable de diámetro 110mm.
- Tubería de impulsión en PVC de PN-10 y diámetro 90 mm.
- Tubería de aspiración en PVC de PN-10 y diámetro 110 mm.
- Pulsador piezoelectrónico.

TEHNIČKI PODACI ZA SVE MODELE

Napravljen od UV stabilizovanog polipropilena. Ceo asortiman dolazi u beloj boji. Pitajte svog prodavca za druge boje.

Sastoje se od pločica u modulima za ravne i zakrivljene preseke (spoljni radijus od 1 ili 2 m), ulegnuće u svoje mesto (muško-ženski spoj), što daje izvesnu manu pri montaži, kao i apsorbuje njihovo potencijalno širenje usled promene temperature kojima su izloženi.

Za sve modele rešetki, kanal 5 mm širi od rešetke mora biti napravljen tako da se lako uklapa u svoje mesto i da se spreči eventualno širenje.

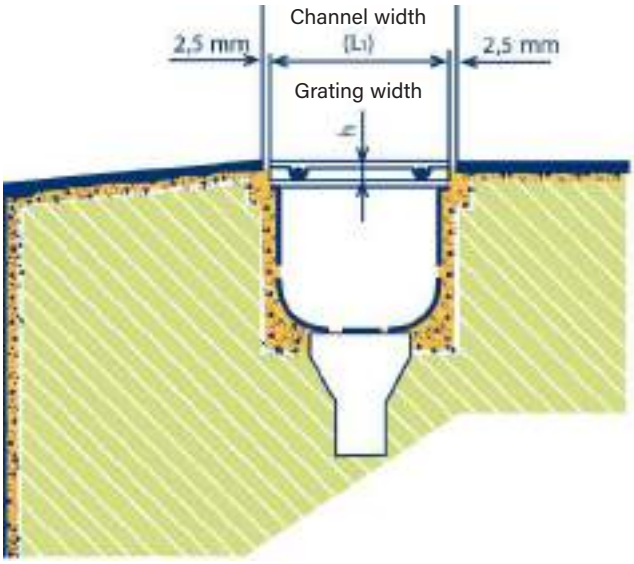

Širina kanala	Širina rešetke
200	195
250	245
300	295
350	345

Visina (h) rešetke varira u zavisnosti od modela.

– Podužni model h = 24 mm

– Poprečni model h = 22 mm i h = 35 mm

PODUŽNI MODEL

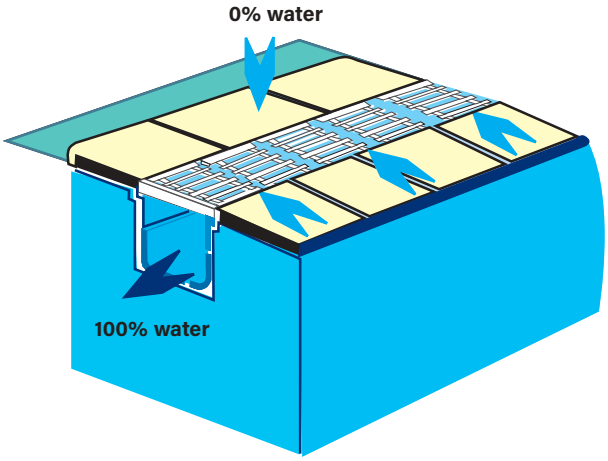

Podužni model obezbeđuje da se višak vode iz bazena ne preliva na plažu bazena, čime se postiže da se plaža održava praktično suvom.

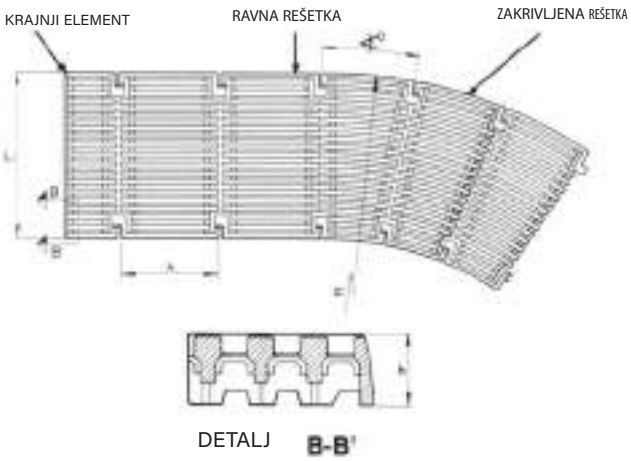

	Model	L	L1	h	A	∢° r.1m.	∢° r.2m.
RAVNA REŠETKA	05581	200	195	24	206	-	-
	05582	250	245	24	206	-	-
	05583	300	295	24	206	-	-
	05584	350	345	24	206	-	-
KRAJNJI ELEMENT	06420	200	195	24	-	-	-
	06421	250	245	24	-	-	-
	06422	300	295	24	-	-	-
	06423	350	345	24	-	-	-

ASTRALPOOL

Druge boje rešetke mogu se napraviti po narudžbini. Za dodatne informacije, pitajte svog prodavca

Ploča podužne rešetke

Izradjena od UV stabilizovanog polipropilena. Rešetke su vezane muško-ženskim kukicama (5 komada = 1,024 metara). Zahvaljujući fleksibilnom svojstvu rešetke mogu pokriti i radius do 5 m.

	Šifra	Pakovanje	Težina / kg	Cena/EUR
Visina 24 mm, širina 195 mm	05581	45	16.2	7.82
Visina 24 mm, širina 245 mm	05582	29	13.4	8.12
Visina 24 mm, širina 291 mm	05583	28	15.6	8.43
Visina 24 mm, širina 345 mm	05584	19	13.2	8.77

Zakrivljena rešetka

OPIS

Izradjena od UV stabilizovanog polipropilena. Rešetke su vezane muško-ženskim kukicama.

Visina	L	L1	Radius	Šifra	Pakovanje	Težina / kg	Cena/EUR
24 mm	200 mm	195 mm	1 m	08001	60	17.2	8.77
24 mm	300 mm	295 mm	1 m	08002	32	14.6	9.37
24 mm	250 mm	245 mm	1 m	07565	42	17.2	9.20
24 mm	350 mm	345 mm	1 m	07566	24	13.4	10.49
24 mm	200 mm	195 mm	2 m	05585	48	17.2	9.33
24 mm	250 mm	245 mm	2 m	05586	30	14.2	9.54

Krajnji element za paralelne rešetke

Napravljen od nerđajućeg čelika AISI-304, sa krajnjim elementom i podužnom rešetkom od UV sta PP stabilizovanog protiv UV zraka. Napravljen tako da se rešetka na završnom delu može iseći tako da stane na svoje mesto.

	Šifra	Pakovanje	Težina / kg	Cena/EUR
Visina 24 mm, širina 195 mm	16064	15	5.11	29.82
Visina 24 mm, širina 245 mm	16065	12	5.17	31.62
Visina 24 mm, širina 291 mm	16066	8	4.21	33.47
Visina 24 mm, širina 345 mm	16067	8	5.00	33.94

Perimetar

OPIS

Asortiman prelivne rešetke za bazene. Izrađen od homopolimernog polipropilena, sa aditivima za UV zaštitu. Dostupan u modulima dužine 500 mm sa muško-ženskim kukama za jednostavnu i brzu montažu..

	Šifra	Pakovanje	Težina / kg	Cena/EUR
0.5 m podužna rešetka Visina 22 mm Širina 195 mm	28664	20	19.9	12.64

REŠETKE ZA PRELIVNI KANAL

Modularna rešetka za krivine

Napravljen od UV stabilizovanog polipropilena. Ugradjuje se se spajanjem modula. Dostupan u 5 boja. Ostale boje rešetke mogu se napraviti po narudžbini.

	Šifra	Pakovanje	Težina / kg	Cena/EUR
Modular grating for curves				
Visina 22 mm, širina 195 mm	34190	470	14.1	0.57
Visina 22 mm, širina 245 mm	34191	320	12.4	0.67
Visina 22 mm, širina 295 mm	34192	300	15.0	0.80
Visina 22 mm, širina 335 mm	34193	250	15.0	0.87
Reversible modular grating for curves				
Visina 35 mm, širina 195 mm	34194	450	16.0	0.62
Visina 35 mm, širina 245 mm	34195	300	13.7	0.80
Visina 35 mm, širina 295 mm	34196	290	17.3	0.81
Visina 35 mm, širina 335 mm	34197	250	17.4	0.87

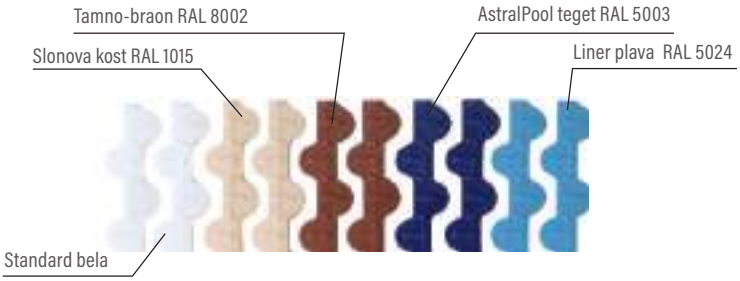

Boja	Šifra
Bela	-
RAL 1015	CL90
RAL 8002	CL109
RAL 5003	CL60
RAL 5024	CL 108

Napomena: Boje na slikama nisu potpuno iste kao na stvarnom proizvodu.

Poprečna rešetka za krivine

OPIS

Modularna poprečna rešetka za krivine. Napravljen od UV stabilizovanog popipropilena. Postavlja se spajanjem modula. Klasa 3 otpornosti na klizanje (Rd>45) u skladu sa UNE-ENV 12633: 2003 standardom.

	Šifra	Pakovanje	Težina / kg	Cena/EUR
Modularne rešetke za krivine				
Visina 22 mm, širina 195 mm	52535	470	14.1	0.57
Visina 22 mm, širina 245 mm	52536	320	12.4	0.67
Visina 22 mm, širina 295 mm	52537	300	15.0	0.80
Visina 22 mm, širina 335 mm	52538	250	15.0	0.87
Visina 22 mm, širina 195 mm	52539	450	16.0	0.62
Height 35 mm, width 245 mm	52540	300	13.7	0.80
Visina 22 mm, širina 295 mm	52541	290	17.3	0.81
Visina 22 mm, širina 335 mm	52542	250	17.4	0.87

Druge boje rešetke mogu se napraviti po narudžbini.

ASTRALPOOL

Druge boje rešetke mogu se napraviti po narudžbini.

REŠETKE ZA PRELIVNI KANAL

Modularne poprečne rešetke

za krivine

OPIS

Napravljen od UV stabilizovanog poliprolipena. Postavlja se spajanjem modula.

	Šifra	Pakovanje	Težina / kg	Cena/EUR
Modularne rešetke za krivine				
Visina 22 mm, širina 245 mm	11108	320	13.6	0.73
Visina 22 mm, širina 295 mm	19202	300	18.0	0.81
Visina 22 mm, širina 335 mm	19203	250	17.0	0.87
Reverzibilna modularna rešetka za krivine				
Visina 35 mm, širina 195 mm	00220	450	16.5	0.62
Visina 35 mm, širina 245 mm	00221	300	14.3	0.80
Visina 35 mm, širina 295 mm	00222	290	19.3	0.81
Visina 35 mm, širina 335 mm	00223	250	18.1	0.87

Modularne rešetke za krivine

OPIS

Napravljen od PP stabilizovan protiv UV zraka. Postavlja se spajanjem modula zajedno. Neklizajuća površina. Druge boje dostupne na zahtev. Za dodatne informacije, molimo kontaktirajte svog prodavca AstralPool-a. U skladu sa standardom EN-13451-1 (8 mm). Klasa 3 otpornosti na klizanje (Rd>45) u skladu sa UNE-ENV 12633: 2003 standardom.

	Šifra	Pakovanje	Težina / kg	Cena/EUR
Modularne rešetke za krivine				
Visina 22 mm, širina 195 mm	28656	470	20.84	0.63
Visina 22 mm, širina 245 mm	28657	320	18.80	0.77
Visina 22 mm, širina 295 mm	28658*	300	18.80	0.82
Visina 22 mm, širina 335 mm	28659*	250	20.84	0.89
Reverzibilna modularna rešetka za krivine				
Visina 35 mm, širina 195 mm	28660	450	26.90	0.63
Visina 35 mm, širina 245 mm	28661	300	24.70	0.82
Visina 35 mm, širina 295 mm	28662*	290	26.61	0.83
Visina 35 mm, širina 335 mm	28663*	250	22.25	0.89

* In testing process.

Dvostrana rešetka

OPIS

Izrađene od UV stabilizovanog polipropilena. Delovi se pričvršćuju provlačenjem kabla (49 komada po jednom metru).

	Šifra	Pakovanje	Težina / kg	Cena/EUR
Visina 22 mm, širina 195 mm	00212	340	11.9	0.62
Visina 22 mm, širina 245 mm	00213	305	13.2	0.72

REŠETKE ZA PRELIVNE KANALE

Poprečne rešetkaste ploče

Druge boje rešetke mogu se napraviti po narudžbini.

OPIS

Napravljen od UV stabilizovanog polipropilena. Pločice spojene pomoću sistema za pričvršćivanje (5 jedinica = 0,975 m).

	Šifra	Pakovanje	Težina / kg	Cena/EUR
Visina 22 mm, širina 245 mm	00217	52	22.8	4.90
Visina 22 mm, širina 295 mm	00218	45	23.1	5.42
Visina 22 mm, širina 335 mm	00219	38	22.0	5.80

90° ugaona ploča za prelivne kanale

Druge boje rešetke mogu se napraviti po narudžbini.

OPIS

Napravljen od belog, brizganog kopolimera polipropilena

	Šifra	Pakovanje	Težina / kg	Cena/EUR
Visina 22 mm				
Širina kanala 195 mm	22379	4	2.8	26.92
Širina kanala 245 mm	22380	4	3.6	33.62
Širina kanala 295 mm	22381	4	4.8	42.10
Širina kanala 335 mm	22382	4	5.7	50.32
Visina 35 mm				
Širina kanala 195 mm	22383	4	3.2	28.85
Širina kanala 245 mm	22384	4	4.1	35.34
Širina kanala 295 mm	22385	4	5.3	44.77
Širina kanala 335 mm	22386	4	6.2	53.72

BAZENSKA ŠKOLJKA

BAZENSKA ŠKOLJKA

ASTRALPOOL

ELEMENTI U BOJI

UNIK skimer 25L
NORM skimer 17.5L
17.5 L skimeri
Filter/skimeri
15 L skimeri

ABS dodaci za skimere
Ukrasne maske

REGULATORI PROTOKA

ABS SLIVNICI

NORM slivnici

MLAZNICE

RAZVODNE KUTIJE

ZIDNI PRODORI

INSTALACIONI DIJAGRAM

UNIK SERIJA

IZUZETAN DIZAJN.

JEDNOSTAVNA UGRADNJA

POTPUNO UKOMPONOVAN

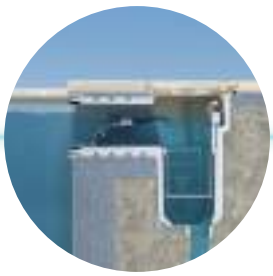

Poboljšane performanse

Lako se koristi i održava

AstralPool novi koncept proizvoda - UNIK. Nudi bolju integraciju sa bazenom i okolinom (elementi mogu biti skoro nevidljivi. Bolje performanse u svim funkcijama i ekskluzivan dizajn.

ELEMENTI ŠKOLJKE U BOJI

Opseg boja

Standardne kombinacije bazenskih elemenata koji postoje u verziji Bež, Svetlo Siva, Antracit

Grupe proizvoda		OPIS	Betonski bazeni	Boje	Lajnerski i prefabrikovani bazeni	Boje
Skimeri	15L	Skimer 15L STD -	00249CLXXX			
		Skimer 15L -sa širokim otvorom	00251CLXXX		34413CLXXX	
	17.5L	Skimer Norm - sa umecima			56176CLXXX	
		Skimer Norm - bez umetaka	58707CLXXX		56299CLXXX	
		Skimer 17.5L - sa standardnim otvorom, 6° za PE bazene, okrugli poklopac			68108CLXXX	
		Skimer 17.5L sa širokim otvorom			11311CLXXX	
		Skimer 17.5L - sa širokim otvoromParker model			11317CLXXX	
	25L	Skimmer Unik	Nekoliko kodova		Several codes	
Slivnici		Norm slivnik	56378CLXXX		56380CLXXX	
		Norm slivnikn - Antivortex rešetka	56379CLXXX		56382CLXXX	
		Norm slivnik - bez umetaka			56381CLXXX	
		Norm slivnik - bez umetaka Antivortex rešetke.			56383CLXXX	
		Okrugli slivnik izlaz na 2"			00271CLXXX	
		Okrugli slivnik izlaz na 2" bez inserata	01467CLXXX		06474CLXXX	
Mlaznica	Mlaznice	Multiflow potisna	00295CLXXX		00330CLXXX	
		Multiflow potisna	00298CLXXX		00334CLXXX	
		Multiflow potisna			17383CLXXX	
		Multiflow potisna	76493CLXXX		76494CLXXX	
		Norm potisna			56499CLXXX	
		Norm potisna			56500CLXXX	
	Usis	Usisna mlaznica	00300CLXXX		17382CLXXX	
		Usisna mlaznica na 2"			00332CLXXX	
					00336CLXXX	
		Lateralne mlaznice PE bazen			74121CLXXX	
	Pod	Podne mlaznice	00303CLXXX		00340CLXXX	
		Podne mlaznice			76500CLXXX	
		Podne mlaznice podesive	22353CLXXX			
	Lateralne mlaznice	Lateralna mlaznica PE bazen			74121CLXXX	
Net & clean		Mlaznice	65234CLXXX*			
Razvodna kutija		UNIK razvodna kutija	75971CLXXX		75971CLXXX	
		Razvodna kutija	75972CLXXX		75972CLXXX	

* Samo za betonske i PE bazene.

XXXXXCL090 Bež XXXXCL129 Svetlo siva XXXXXCL144 Antracit Siva

ASTRALPOOL

Complies with Standards
EN 16582-1
EN 16713-2

ABS SKIMERI

Skimer Unik

SAVRŠEN DIZAJN

+ Uklopa se u svaki izgled bazena.
+ Bešuman rad.
+ Lako održavanje.

TABELA ZA ODABIR

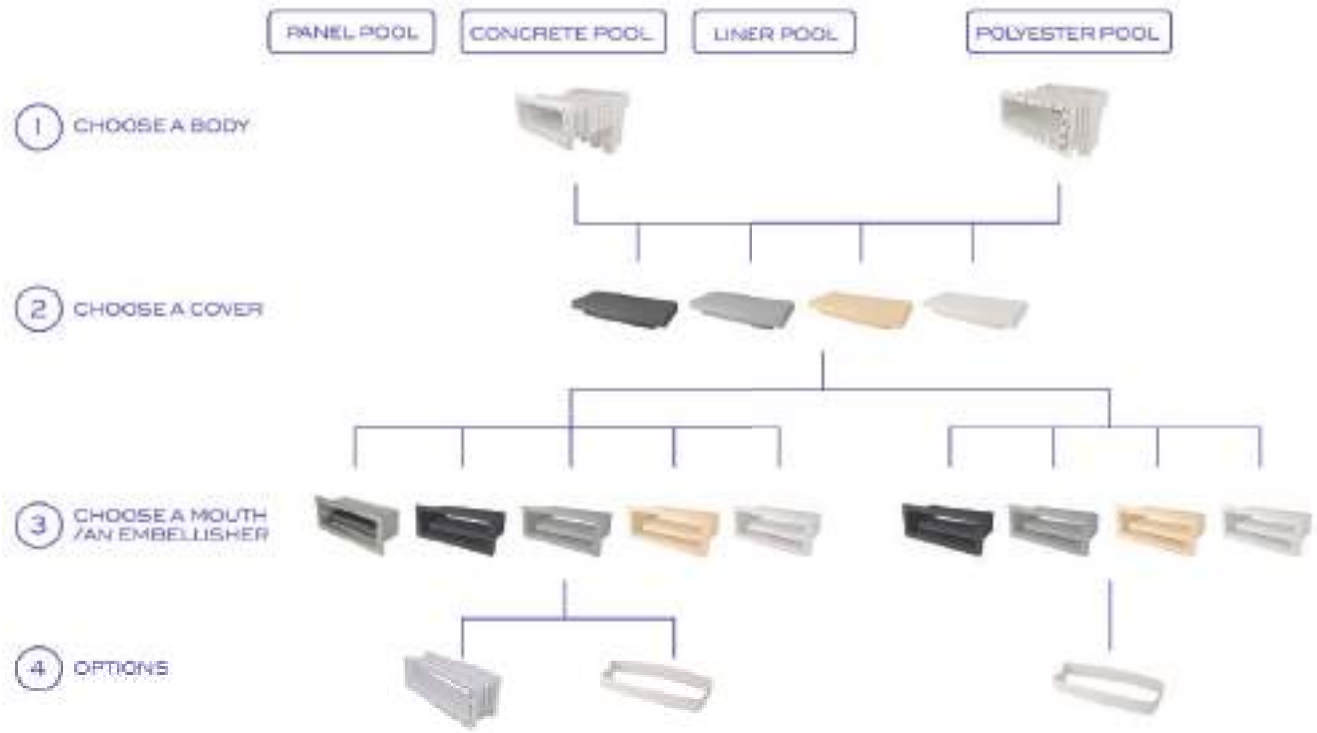

UGRADNJA

Kako postaviti ukrasnu masku?

Kako uklopiti poklopac skimera sa materijali-ma plaže i bazena?

Kako se ugradjuje skimer za panelni bazen?

DIMENZIJE KOMPLETA

74457 - 74458 - 74459 - 74460

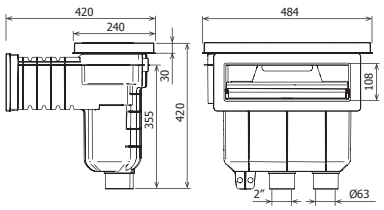

74461 - 74462

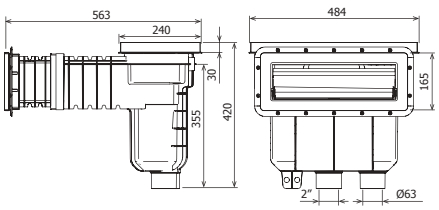

74463 - 74464

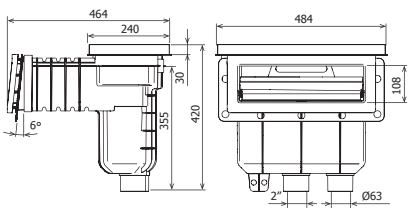

Complies with Standards
EN 16582-1
EN 16713-2

ABS SKIMERI

Skimer Unik

komponente za inastalaciju Skimera Unik

Skimer Unik je rešenje koje omogućavamaksimalnu fleksibilnost u odabiru izgleda vidljivih delova.
Izaberite od dostupnih komponenata ono što odgovara vašim zahtevima.

1 Skimer korpus - ABS bela

	ŠIFRA	CENA/EUR
Skimer korpus ZA BETON SA UMECIMA	74830	140.37
Skimer korpus ZA BETON SA UMECIMA	74831	171.79
Skimer korpus ZA LINER SA UMECIMA*	74832	163.71
Skimer korpus ZA LINER SA UMECIMA*	74833	197.04
Skimer korpus ZA PANEL BEZ UMETAKA	74834	207.78
Skimer korpus ZA PANEL SA UMECIMA	74835	246.31
Skimer korpus PE bazen 6° BEZ UMETAKA	74836	183.90
Skimer korpus PE bazen 6° SA UMECIMA	74837	208.26

* Isporučuje se sa 2 seta šrafova DIN 7982 A4 5.5x25

2 Poklopac u bojama za skimer - ABS

	ŠIFRA	CENA/EUR
Skimer poklopac BELA	74838	61.25
Skimer poklopac BEŽ	74838CL090	69.12
Skimer poklopac SIVA	74838CL129	69.12
Skimer poklopac ANTRACITE	74838CL144	69.12

3 Otvor za skimer

3.1 - ZA SVE TIPOVE BAZENA OSIM PE

	ŠIFRA	CENA/EUR
Standard ABS BELA	74839	32.80
Standard ABS BEŽ	74839CL090	37.77
Standard ABS SIVA	74839CL129	37.77
Standard ABS ANTRACIT	74839CL144	37.77
Standard INOX (SS) A316-L	74806	

3.2 - ZA PE BAZENE

	ŠIFRA	CENA/EUR
6° Mouth - BELA	74840	33.89
6° Mouth - BEŽ	74840CL090	39.14
6° Mouth - SIVA	74840CL129	39.14
6° Mouth - ANTRACITE	74840CL144	39.14

KOMPLET Skimer UNIK ABS bela boja: Korpus + Poklopacr + Ukrasna maska

	ŠIFRA	CENA/EUR
Skimer UNIK ZA BETON BEZ UMETAKA	74457	215.45
Skimer UNIK ZA BETON SA UMECIMA	74458	246.31
Skimer UNIK ZA LINER BEZ UMETAKA	74459	238.44
Skimer UNIK ZA LINER BEZ UMETAKA	74460	271.31
Skimer UNIK PANEL BEZ UMETAKA	74461	281.91
Skimer UNIK PANEL SA UMECIMA	74462	319.82
Skimer UNIK PE BAZEN 6° BEZ UMETAKA	74463	258.71
Skimer UNIK PE BAZEN 6° SA UMECIMA	74464	282.49

Elementi za sklapanje skimera - kupuju se zasebno

	ŠIFRA	CENA/EUR
Skimer sa PRODUŽENIM VRATOM BEZ UMETAKA	74841	57.83
Skimer sa PRODUŽENIM VRATOM SA UMECIMA	74842	85.14
Skimer sa PRODUŽENIM VRATOM ZA PE BAZENE 6° BEZ UMETAKA	74843	100.48
Skimer sa PRODUŽENIM VRATOM ZA PE BAZENE 6° SA UMECIMA	74844	122.92
POKLOPAC PRODUŽNI PRSTEN	74845	19.38
DUPLI KOMPLET ZAPTIVKI - UMECI ZA UNIK OTVOR/USNE	74846-0500	
DUPLI KOMPLET ZAPTIVKI - SAMOUREZUJUCI ŠRAFOVI ZA UNIK	74846-0600	

ABS SKIMERI

NORM skimer

OPIS

Asortiman skimera od 17L pogodan za ugradnju u javne i privatne bazene. Proizveden od ABS-a sa UV tretmanom, dolazi sa klapnom, regulatorom protoka, podešavanjem visine poklopca i korpom. Ulaz za vodu je 495 80 mm. Preporučeni protok od 7,5 m3/h. Instalirajte jedan skimer na svakih 25 m2 površine vodene linije. Priključci ispod 1 1/2" i 2", priključak za prelivanje vode Ø 40 mm.

ZA BETONSKE BAZENE

	Šifra	Pakovanje	Težina/ kg	Cena/EUR
NORM skimer sa kvadratnim poklopcem				
Bela	58707	1	5.61	139.19
Bež	58707CL090	1	5.61	148.20
Svetlo siva	58707CL129	1	5.61	126.32
Antracit	58707CL144	1	5.61	148.20

FOR LINER POOLS

	Šifra	Pakovanje	Težina/ kg	Cena/EUR
Za lajnerske bazene sa umecima sa kvadratnim poklopcem				
Bela	56176	1	5.61	195.65
Bež	56176CL090	1	5.61	209.18
Svetlo siva	56176CL129	1	5.61	209.18
Antracit Siva	56176CL144	1	5.61	209.18
Za lajnerske bazene bez umetaka sa kvadratnim poklopcem				
Bela	56299	1	5.61	173.19
Bež	56299CL090	1	5.61	185.13
Svetlo siva	56299CL129	1	5.61	185.13
Antracit Siva	56299CL144	1	5.61	185.13

U sakldu sa Standardima
EN 16582-1
EN 16713-2

ZA POLIESTARSKE BAZENE

	Šifra	Pakovanje	Težina/ kg	Cena/EUR
NORM 6° ZA PE bazene sa umecma i kvadratnim poklopcem	57114	1	5.61	199,32

U sakldu sa Standardima
EN 16582-1
EN 16713-2

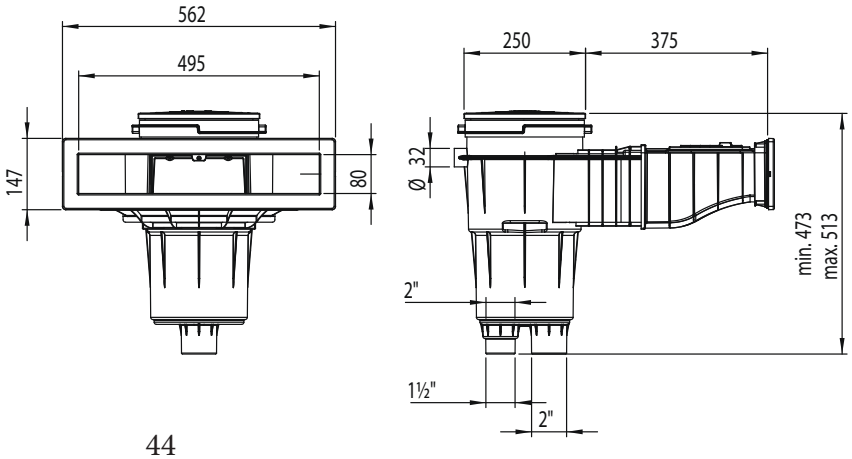

17.5 L skimerI

- Sve komponente koje su izložene u ovom asortimanu skimera dolaze sa UV tretmanom. Napravljeni od ABS-a, dolaze sa klapnom i nepovratnim ventilom regulatora protoka. Donja usisna mlaznica: unutrašnji navoj 1$^{1/2}$".
- Glavni odvod: 2" UN. Prelivni kanal: Ø 32 mm. Okrugli poklopac sa sa oprugom.
- Visina poklopca se može podesiti i okrenuti kroz produženo grlo, tako da savršeno stoji u ravni sa kamenom za nošenje.
- Korpa fiksirana za bazu na bajonet. Protok: 7,5 m^3/h.
- Preporuka : ugradnja jednog skimera na svakih 25 m^2 površine vode.

Skimer sa standardnim otvorom

ZA BETONSKE BAZENE

	Šifra	Pakovanje	Težina/ kg	Cena/EUR
Sa kvadratnim poklopcem	11306	1	4.20	101.14

U sakldu sa Standardima
EN 16582-1
EN 16713-2

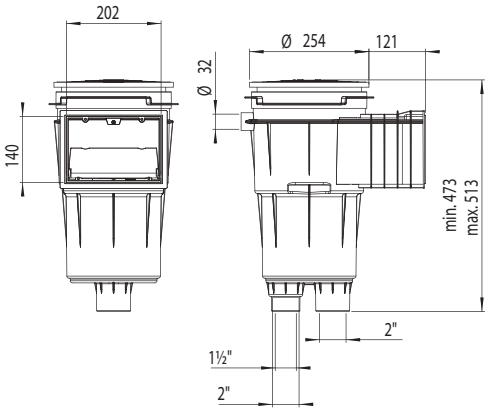

Skimer sa standardnim otvorom i maskom

ZA BETONSKE BAZENE

	Šifra	Pakovanje	Težina/ kg	Cena/EUR
Sa kvadratnm poklopcem	11302	1	5.20	121.24

U sakldu sa Standardima
EN 16582-1
EN 16713-2

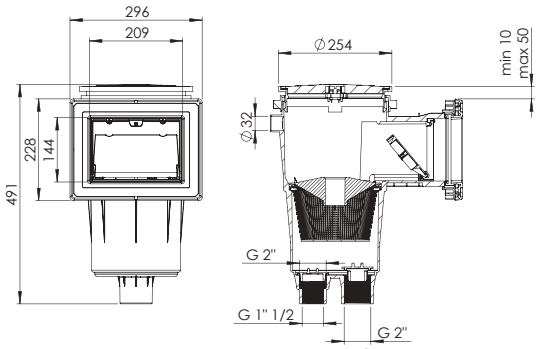

ABS SKIMERI

17.5 L skimeri

Skimer

sa standardnim otvorom i produženim vratom

Complies with Standards
EN 16582-1
EN 16713-2

ZA BETONSKE BAZENE

	Šifra	Pakovanje	Težina/ kg	Cena/EUR
Sa kvadratnim poklopcem	11307	1	5.90	116.09

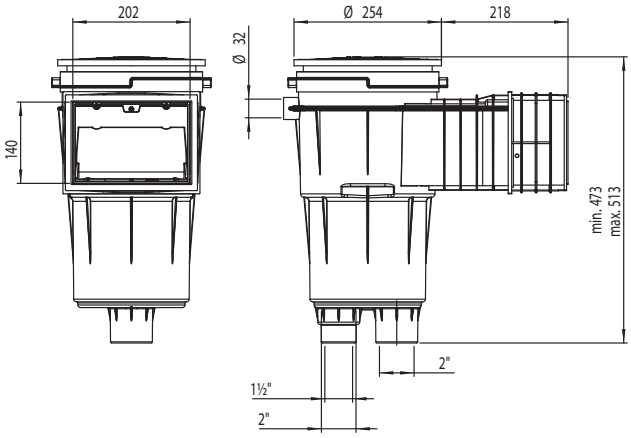

Skimer

sa standardnim otvorom, produženim vratom i maskom

Complies with Standards
EN 16582-1
EN 16713-2

ZA BETONSKE BAZENE

	Šifra	Pakovanje	Težina/ kg	Cena/EUR
Sa kvadratnim poklopcem	11303	1	5.75	133.22

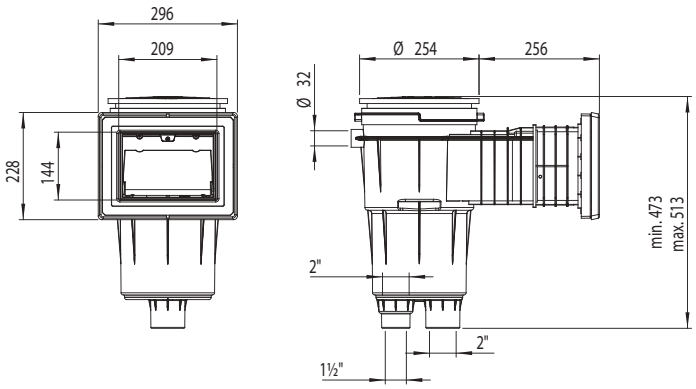

17.5 L skimeri

Skimer sa širokim otvorom

ZA BETONSKE BAZENE

	Šifra	Pakovanje	Težina/ kg	Cena/EUR
Sa kvadratnim poklopcem	11304	1	6.24	129.98

Complies with Standards
EN 16582-1
EN 16713-2

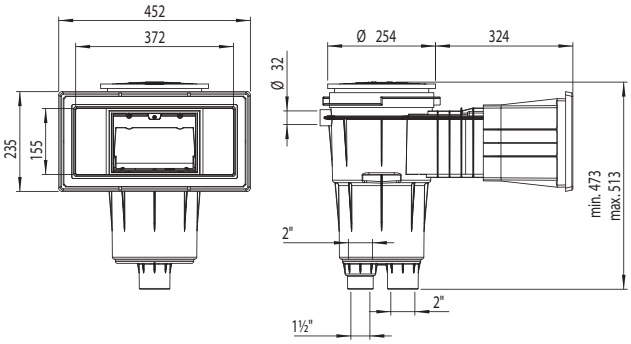

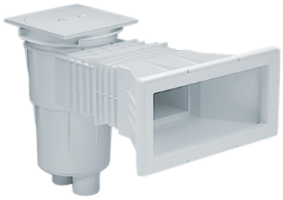

Skimer sa produženim vratom i širokim otvorom

ZA BETONSKE BAZENE

	Šifra	Pakovanje	Težina/ kg	Cena/EUR
Sa kvadratnim poklopcem	11305	1	6.90	147.19

Complies with Standards
EN 16582-1
EN 16713-2

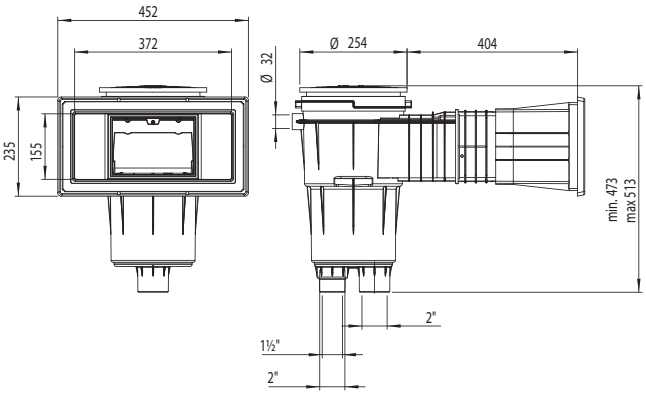

ABS SKIMER

17.5 L skimeri

Complies with Standards
EN 16582-1
EN 16713-2

Skimer sa standardnim otvorom

ZA LAJNERSKE BAZENE

Dolaze sa samolepljivim dihtunzima, flanšom i šrafovima.

	Šifra	Pakovanje	Težina/ kg	Cena/EUR
Skimer sa kvadratnim poklopcem				
Bela	11309	1	5.30	151.21

ZA POLIESTARSKE BAZENE

	Šifra	Pakovanje	Težina/ kg	Cena/EUR
Skimer 6° za PE bazene sa okruglim poklopcem, sa umecima				
Bela	35664	1	6.00	
Skimer 6° za PE bazene sa okruglim poklopcem, bez umetaka				
Bela	68108	1	6.00	149.52
Bež	68108CL090	1	6.00	
Svetlo siva	68108CL129	1	6.00	
Antracit	68108CL144	1	6.00	

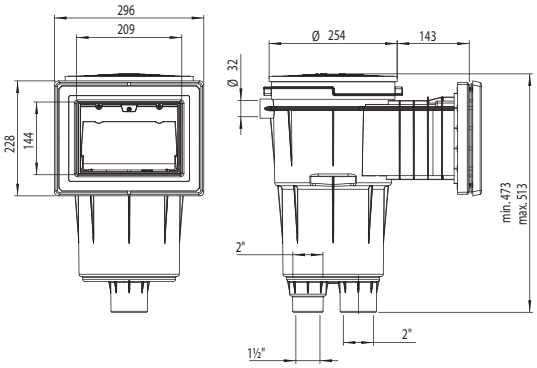

Complies with Standards
EN 16582-1
EN 16713-2

Skimer sa standardnim otvorom i produženim otvorom

ZA LAJNERSKE BAZANE

Dolaze sa samolepljivim dihtunzima, flanšom i šrafovima.

	Šifra	Pakovanje	Težina/ kg	Cena/EUR
Sa kvadratnim poklopcem				
Bela	11310	1	5.90	163.63

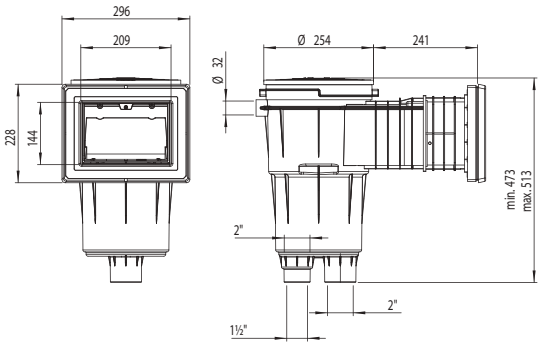

17.5 L skimerl

11311CL090

11311CL129

11311CL144

Complies with Standards
EN 16582-1
EN 16713-2

Skimer sa širokousnim otvorom

ZA LAJNERSKE BAZENE

Dolaze sa samolepljivim dihtunzima, flanšama i šrafovima.

	Šifra	Pakovanje	Težina/ kg	Cena/EUR
Sa kvadratnim poklopcem sa umecima				
Bela	11311	1	6.52	161.47
Bež	11311CL090	1	6.52	170.96
Svetlo siva	11311CL129	1	6.52	170.96
Antracit	11311CL144	1	6.52	170.96
Sa kvadratnim poklopcem bez umetaka				
Bela	11317	1	6.52	153.39
Bež	11317CL090	1	6.52	162.40
Svetlo siva	11317CL129	1	6.52	162.40
Antracit	11317CL144	1	6.52	162.40

ZA POLIESTARSKE BAZENE

	Šifra	Pakovanje	Težina/ kg	Cena/EUR
Sa kvadratnim poklopcem - 6° za PE bazene				
Bela	35665	1	6.12	167.87

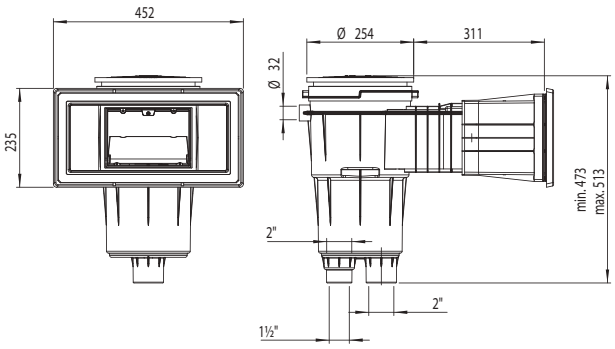

ABS SKIMERI

17.5 L skimeri

Skimer sa širokim otvorom i produženim vratom

ZA LAJNERSKE BAZENE

Dolaze sa samolepljivim dihtunzima, flanšom i šrafovima.

Complies with Standards
EN 16582-1
EN 16713-2

	Šifra	Pakovanje	Težina/ kg	Cena/EUR
Kvadratni oklopac	11313	1	7.00	179.98

Skimer SPS 250

ZA PANELNE BAZENE

17.5 l skimer dužine (250 mm) pogodan za ugradnju u bazene od blokova ekspandiranog polistirena. Pored toga, zbog svoje konfiguracije, dovodi nivo vode do ivice završne obrade. Proizveden od belog ABS-a sa UV tretmanom, SPS 250 dolazi sa klapnom, regulatorom protoka i korpom. Preporuka za protok: 7,5m3/h. Postavite skimer na svakih 25 m2 površine vode. Ø 63 mm i 2" donji ulaz, Ø 32 mm za višak vode.

Complies with Standards
EN 16582-1

	Šifra	Pakovanje	Težina/ kg	Cena/EUR
Skimer sa umecima	58382	1	3.50	181.36

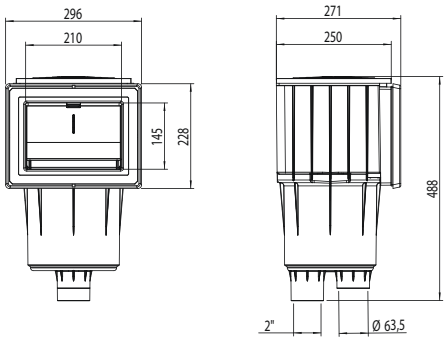

ABS SKIMERI

Filter/Skimer

73158
73159
73160

73161
73162
73163

OPIS

17.5 L skimer sa integrisanim sistemom kartridža. Napravljen od ABS-a sa UV tretmanom. Dolazi sa klapnom kapiju, regulatorom visine poklopca, korpom za skimer i 2 kartridža za filter. Gornji pristupni ulaz za vodu Ø 32 m, donji Ø 63 mm i lateralni Ø 50 mm, koji služe za povezivanje usisnih mlaznica.

Nude se i elementi u boji. Može se instalirati bez dodatnog menjanja otvora za skimer što je veoma korisno pri zameni/ obnavljanju bazena.

ZA BETONSKE BAZENE

	Šifra	Pakovanje	Težina/ kg	Cena/EUR
Filter/skimer - beli				
Filter/skimer sa 2 kartridža 16 m³	73158	1	12	480.27
Filter/skimer sa 2 kartridža 20 m³	73161	1	13	569.38

73164
73165

ZA LAJNERSKE BAZENE

	Šifra	Pakovanje	Težina/ kg	Cena/EUR
Prefabrikovani bazeni - bela(1)				
Filter/skimer sa 2 kartridža 16m³	73159	1	12	561.44
Filter/skimer sa 2 kartridža 20m³	73162	1	13	607.07

ZA PANELNE BAZENE

	Šifra	Pakovanje	Težina/ kg	Cena/EUR
Panelni bazeni - bela				
Filter/skimer sa 2 kartridža 16m³	73160	1	12.5	584.01
Filter/skimer sa 2 kartridža 20m³	73163	1	13.5	638.19

Complies with Standards
EN 16713-1

Complies with Standards
EN 16582-1
EN 16713-2

REZERVNI KARTDTRIDŽ

	Šifra	Pakovanje	Težina/ kg	Cena/EUR
Kartridž				
Kartridž 16 m³/h - 15 mikrona	73164	1	1.64	139.20
Kartridž 20 m³/h - 15 mikrona	73165	1	2.24	149.87

Može se kombinovati sa EASYCOLOR maskama u boji 73166.

73166CL129

73166CL1144

73166CL090

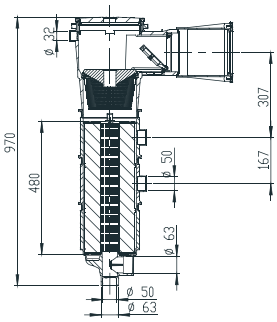

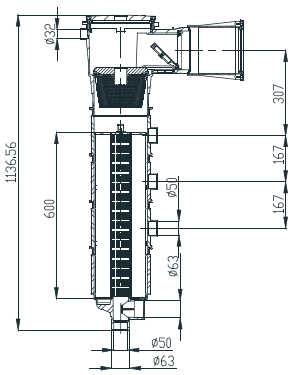

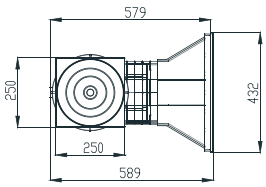

(1) Šifre 73159 i 73162 dolaze sa 2 seta šrafova – DIN 7982 A4 5.5x25 i 32.

ABS SKIMERI

15 L skimeri

- Sve komponente koje su izložene u ovom asortimanu skimera dolaze sa UV tretmanom.
- Napravljeni od ABS-a, dolaze sa klapnom i nepovratnim ventilom regulatora protoka.
- Spoj donje usisne mlaznice: 1$^{1/2}$" unutrašnji navoj, 2" spoljni navoj.
- Spoj na glavni odvod: Ø 50 mm unutrašnjeg zida.
- Prelivni spoj: Ø 40 mm.
- Korpa.
- Preporuka za protok: 7,5 m3/h.
- Preporuka za dimenzionisanje: jedan skimer na svakih 25 m^2 površine vode.
- Svi skimeri dolaze u dva modela: model sa umecima i model PARKER koji dolazi sa samoreznim vijcima.

00249CL090

00249

00249CL144

00249CL129

Skimer sa standardnim otvorom

ZA BETONSKE BAZENE

	Šifra	Pakovanje	Težina/ kg	Cena/EUR
Sa okruglim poklopcem				
Bela	00249	1	2.95	62.65
Bež	00249CL090	1	2.95	67.64
Svetlo siva	00249CL129	1	2.95	67.64
Antracit	00249CL144	1	2.95	67.64
Sa okruglim poklopcem				
Bela	00250	1	3.15	68.96

Complies with Standards
EN 16582-1
EN 16713-2

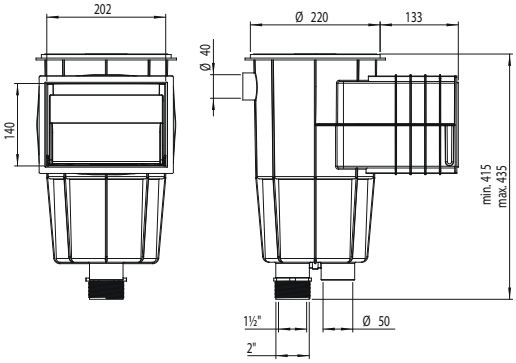

15 L skimeri

Skimer sa standardnim otvorom

ZA LAJNERSKE BAZENE

Dolazi sa samolepljivim dihtungom i dvostruko livenim u kalup ramom, flanšama i šrafovima.

Complies with Standards
EN 16582-1
EN 16713-2

	Šifra	Pakovanje	Težina/ kg	Cena/EUR
Sa okruglim poklopcem				
Bela	01461	1	4.0	128.72
Sa okruglim poklopcem Bela	01462	1	4.2	134.51

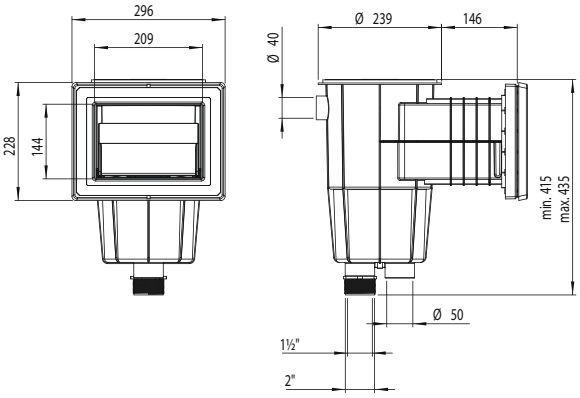

Skimer sa širokim otvorom

ZA BETONSKE BAZENE

Complies with Standards
EN 16582-1
EN 16713-2

	Šifra	Pakovanje	Težina/ kg	Cena/EUR
Sa okruglim poklopcem				
Bela	00251	1	4.47	104.89
Bež	00251CL090	1	4.47	113.27
Svetlo siva	00251CL129	1	4.47	113.27
Antracite	00251CL144	1	4.47	113.27
Sa okruglim poklopcem				
Bela	00252	1	3.00	111.72

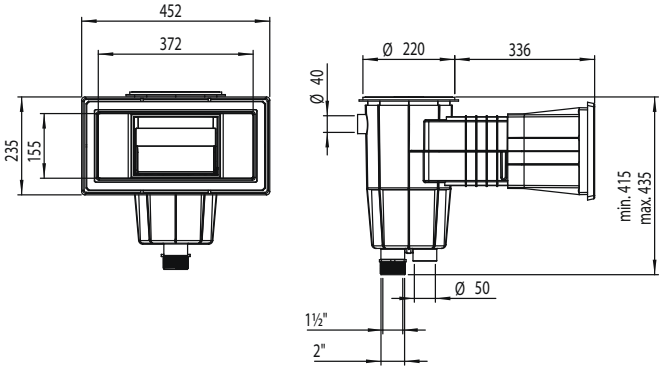

ABS SKIMERI

15 L skimeri

34413

34413CL090

34413CL129

34413CL144

Skimer sa širokousnim otvorom

ZA LAJNERSKE BAZENE

Isporučuje se sa lepljivim zaptivkama, prirubnicom i zavrtnjima

	Šifra	Pakovanje	Težina/ kg	Cena/EUR
Okrugli poklopac, mali ukrasni umetak				
Bela	01463	1	5.28	142.98
Kvadratni poklopac sa okruglom maskom mali ukrasni umetak				
Bela	01464	1	5.28	146.40
Kvadratni poklopacsa kvadratnom maskom veliki ukrasni umetak koji pokriva flanšu				
Bela	34413	1	5.04	102,04
Bež	34413CL090	1	5.04	110,16
Svetlo siva	34413CL129	1	5.04	110,16
Antracit Siva	34413CL144	1	5.04	110,16

Complies with Standards
EN 16582-1
EN 16713-2

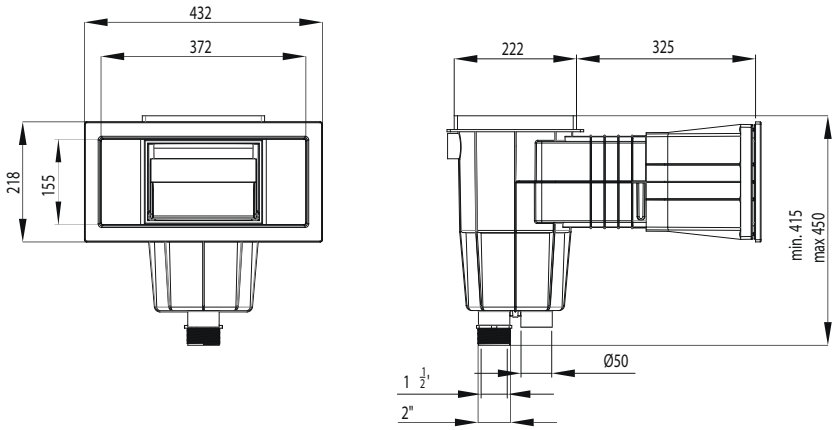

Skimer za poliestarske bazene

sa širokousnim otvorom

ZA POLIESTARSKE BAZENE

15L skimer, okrugli poklopac. Ovaj skimer ne uključuje zaptivke. Instalater treba da obezbedi vodonepropusnost izmeču skimera i poliestera.

Complies with Standards
EN 16582-1
EN 16713-2

	Šifra	Pakovanje	Težina/ kg	Cena/EUR
Bela	06470	1	4.32	95.64

EASYCOLOR - Poklopci

za 15 l skimere

ZA SVE TIPOVE BAZENA

	Šifra	Pakovanje	Težina/ kg	Cena/EUR
Sa okruglim poklopcem i kružnom maskom				
Beige	00249-0600CL090	23	7.9	16,56
Light grey	00249-0600CL129	23	7.9	16,56
Anthracite grey	00249-0600CL144	23	7.9	16,56
Sa okruglim poklopcem i kvadratnom maskom				
Bež	00249-0700CL090*	13	6.9	
Svetlo siva	00249-0700CL129*	13	6.9	
Antracite	00249-0700CL144*	13	6.9	

EASYCOLOR - Poklopci

za 17.5 l skimere

ZA SVE TIPOVE BAZENA

	Šifra	Pakovanje	Težina/ kg	Cena/EUR
Okrugli poklopac, okrugla maska				
Bež	05280-0600CL090	15	8	25,84
Svelo siva	05280-0600CL129	15	8	25,84
Antracit siva	05280-0600CL144	15	8	25,84
Okrugli kupac, kvadratna maska				
Bež	05280-0700CL090	15	8	
Svetlo siva	05280-0700CL129	15	8	
Antracit siva	05280-0700CL144	15	8	

EASYCOLOR - Ukrasni umetak

za širokousne skimere

ZA SVE TIPOVE BAZENA

EASYCOLOR set omotača za dovod omogućava promenu boje skimera sa širokim otvorom 00251, 00252, 01463, 01464, 11304, 11305, 11311, 11314 i 11317. Ovaj umetak se može instalirati bez gradjevinske promene otvora skimera što je veoma praktično za obnavljanje ili nadogradnju bazena. Ovaj komplet uključuje umetak, omotač, plovak, prirubnice i ukrasni element.

	Šifra	Pakovanje	Težina/ kg	Cena/EUR
Bela	74035	1	1.22	
Bež	74035CL090	1	1.22	61,61
Svetl siva	74035CL129	1	1.22	61,61
Antracit siva	74035CL144	1	1.22	61,61
Za filter/skimer i Panel Protect Skimer				
Bela	73166	1	1.22	
Bež	73166CL090	1	1.22	
Svetlo siva	73166CL129	1	1.22	
Antracit	73166CL144	1	1.22	

ABS SKIMER - DODATNI ELEMENTI

EASYCOLOR - Umetak u boji

za standardni skimerski otvor

ZA SVE TIPOVE BAZENA

EASYCOLOR set umetaka u boji omogućava promenu boje standardnih stavki za usta skimera 11306, 11302, 11307, 11303, 11309, 11310, 00249, 00250, 01461. Ovaj umetak se može instalirati bez gradjevinske promene otvora skimera što je veoma praktično za obnavljanje ili nadogradnju bazena. Ovaj komplet uključuje umetak, plovak, prirubnice i ukrasni element.

	Šifra	Pakovanje	Težina/ kg	Cena/EUR
Bela	76497	1	-	30,10
Bež	76497CL090	1	-	-
Svetlo siva	76497CL129	1	-	-
Antracit siva	76497CL144	1	-	-

Lepak za **ABS**

	Šifra	Pakovanje	Težina/ kg	Cena/EUR
Lepak za ABS	30884	25	5.05	9.75

Kompleti duplih dihtunga za skimere

ZA PANELNE BAZENE

Kompleti sačinjeni od dvostruke zaptivke i šrafova neophodnih za ugradnju skimera u panelne bazene. Napravljen od TPE, komplet omogućava ugradnju raznih dodataka u školjke bazena i štiti oplatu od kontakta sa vodom. Lako se instalira. Sprečava koroziju obloge u oblasti koja je izrezana.

	Šifra	Pakovanje	Težina/ kg	Cena/EUR
Umeci za široke otvore	14516-0500	50	-	24.89
Samourezujući šrafovi za široke otvore	14516-0600	50	-	21.66
Umeci za standardne otvore	27124-0500	80	-	20.88
Samourezujući šrafovi za standardne otvore	27124-0600	80	-	19.29
Umeci za Norm otvore	57289-0500	40	-	36,67
Samourezujući šrafoviza Norm	57289-0600	40	-	
Umeci za UNIK otvore	74846-0500	20	-	14,66
Samourezujući šrafovi za UNIK	74846-0600	20	-	14,29

ABS SKIMERSKI DODACI

Prsten-ekstenzija za 15 l skimerski poklopac

ZA BETONSKE BAZENE

Dodatni produžni prsten za povećanje rastojanja između skimera od 15 l i poklopca. Dodatno rastojanje od 25 mm. Napravljen od ABS-a. Visina se može povećati preklapanjem različitih veza. Takođe se može malo nagnuti da bude u ravni sa podlogom.

	Šifra	Pakovanje	Težina/ kg	Cena/EUR
	19919	17	4.08	6.51

Prsten-ekstenzija za 17.5 l skimerski poklopac

ZA BETONSKE BAZENE

Dodatni prsten za bolje podešavanje i nivelisanje poklopca skimera od 17,5 l do nivoa palube. Dodatno rastojanje od 20 mm. Napravljen od belog ABS-a. Visina se može povećati preklapanjem različitih veza. Takođe se može malo nagnuti da bude u ravni sa zemljom.

	Šifra	Pakovanje	Težina/ kg	Cena/EUR
	18153	17	4.70	6.51

Plovak sa korpom od ABS

ZA SVE TIPOVE BAZENA

Plovak set sa korpom od belog ABS-a. Namena je da da zadrži filtrirano lišće u korpi

	Šifra	Pakovanje	Težina/ kg	Cena/EUR
Za 15 l skimere	00253	12	20.5	13.68
Za 17.5 l skimere	05703	12	20.5	13.94

Predfilter za korpu skimera

ZA SVE TIPOVE BAZENA

Higijenski predfilteri za jednokratnu upotrebu za bilo koju vrstu skimera (sa korpama do Ø 24 cm). Oni zadržavaju otpad koji se nakuplja u korpi skimera. Ovo štiti pumpu i filtracija, samim tim radi bolje.

	Šifra	Pakovanje	Težina/ kg	Cena/EUR
12 kom u kutiji	042745	12	0.40	

SKIMERI OD INOXA

SLIM: Skimer / visok nivo vode

Complies with Standard EN 13451-1-3

Complies with Standards EN 16582-1 EN 16713-2

Skimer visokog nivoa vode omogućava visok nivo vode u bazenu (+/- 4 cm) dajući beskona at bazena. Vodena linija se nalazi veoma blizu vrha bazena. U potpunosti napravljen od AISI-3 nd opremljeni prelivom Ø50 mm i imaju kućište za montažu regulatora nivoa vode - art. 73453 ključ Takođe kompatibilan sa najstandardnijim nivoima vode na tržištu. Sa priključkom za ekvipotencijalni priključak i prirubnicama za montažne bazene. Preporučeni protok 7,5 m3/h. Kapacitet korpe 1,2 L.

	Šifra	Pakovanje	Težina/ kg	Cena/EUR
Usni otvor 500 mm	73501	1	14.80	1,610.75
Usni otvor 650 mm	73502	1	15.20	1,678.22

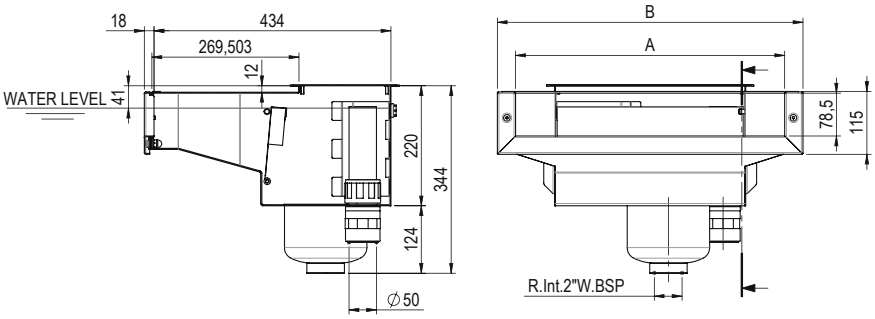

SLIM: S.S. Skimer A-500 & A-650

Veliki skimer

Complies with Standard EN 13451-1-3

Complies with Standards EN 16582-1 EN 16713-2

ZA BETONSKE I LAJNERSKE BAZENE

Od nerđajućeg čelika AISI-316L. Sa prelivom Ø50mm, korpom i poklopcem od nerđajućeg čelika, oba uključena. Ima smeštaj za montažu ventila regulatora nivoa 73453. Sa ulazom za ekvipotencijalni priključak. Preporučeni protok 7,5 m3 / h. Stavke 56313 i 56316 uključuju prirubnice za primenu u oblogama. Postoje i sa nagibom od 6°: stavke 72744 i 72743. Nivo vode +/- 8 cm. Kapacitet korpe 1.2L.

	Šifra	Pakovanje	Težina/ kg	Cena/EUR
Usni otvorh 500 mm	56313	1	14.84	1,543.84
Usni otvor 650 mm	56316	1	14.84	1,623.26

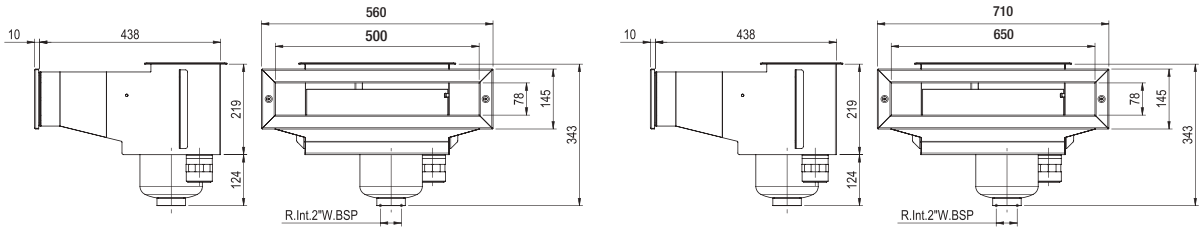

REGULATOR NIVOA

UNIK senzor nivoa

ZA SVE TIPOVE BAZENA

Senzor nivoa potpuno integrisan u UNIK skimere.
Podesivi senzor nivoa vode sa ABS zaštitnim poklopcem.
Dolazi sa kablom od 10 metara..
Komplet senzora nivoa se nalazi i fiksira u uglu skimera.
Korisnik može podesiti nivo vode duž visine usta skimera (+/-70 mm).
Senzor nivoa može regulisati oscilaciju nivoa vode +/-10 mm.

	Šifra	Pakovanje	Težina/ kg	Cena/EUR
UNIK Senzor nivoa	75973	1	0.40	188,10

Univerzalni regulator nivoa vode sa plovkom

ZA SVE TIPOVE BAZENA

Napravljen od ABS-a. Može se povezati sa donje strane ili sa boka, po potrebi. Perforirani otvori za najpogodniji spoj. Podesiva visina i nivo poklopca. . Boja poklopca se može promeniti sa poklopacem za skimere od 15L .

	Šifra	Pakovanje	Težina/ kg	Cena/EUR
	15862	1	2.0	83.53

Regulator nivoa vode

ZA BETONSKE BAZENE

Može se instalirati na sve skimere od inoxa osim modele: A-202, 56313-56316-72743-72744-73501-73502. Prilagodljiv otvor. 3/8" spoj.

	Šifra	Pakovanje	Težina/ kg	Cena/EUR
	00256	1	0.21	32.49

Regulacioni ventil nivoa vode

ZA BETONSKE BAZENE

Regulacijski ventil nivoa vode za sve skimere od inoxa iz serija SLIM. Kompatibilan je sa artiklima: 56313, 56316, 72743, 72744, 73501 73502. Veza na 3/8"..

	Šifra	Pakovanje	Težina/ kg	Cena/EUR
	73453	1	0.9	68.58

Informacije o odvodnim slivnicima

Slivnici za bazen

EN 16713-02: 2016 - slivnici

RIZIK OD ZAPUŠAVANJA KAKO SPREČITI?	
NOV BAZEN	**ANTI-VORTEX POKLOPAC** Broj slivnika po bazenu: **1**.
	SLIVNICI KOJI NEMAJU ANTI-VORTEX POKLOPCE Broj slivnika po bazenu: **2** balansirani slivnici, **dpostavljaju se na odstojanju od minimum 1 metra**. **Ukoliko dodje do zapušavanja jednog** od **2 slivnika**, preostali slivnik treba da absorbuje **100%** instalisanog protoka.
RENOVIRANI BAZENI	**SA PROMENOM SLIVNIKA** Donosi nova pravila.
	NEPROMENJENO TELO SLIVNIKA Instalirajte **anti-vortex rešetku na prethodno postavljeni slivnik**.
DIMENZIJE OTVORA	Glavni slivnik treba da poštuje određene dimenzije šupljine prema matematičkom proračunu.
OSTALO	Smatra se da drugi uslovi definišu da li je glavni odvod usaglašen sa EN, kao što je to dizajn. Na primer: dizajn rešetke da bi se izbeglo kačenje delova ljudskog tela ili zaglavljivanje kose.

Suction rate: insure a maximum of 0.5 m/s paragraph 4.6.1

Samo uz ispunjenje svih uslova standarda, može biti isporučen Sertifikat o usklađenosti!

*Anti-vorteX ploča je specijalna komponenta instalirana u usisnoj liniji za kontrolu turbulencije u fluidu koji teče. Ove ploče omogućavaju kontrolu brzine tečnosti i na taj način sprečavaju kavitaciju u fluidu prema UNE-EN 13451-3.

NORM slivnik

- Svi slivnici iz serije dolaze sa UV zaštitom.
- Postavite glavne slivnike u skladu sa lokalnim propisima.
- Preporuka: Maksimalna brzina usisavanja od 0,5 m/s.

56379

56379CL090

56379CL129

56379CL144

56378

Dostupno je i u drugim bojama

NORM slivnik

OPIS

Asortiman glavnih odvoda pogodnih za javne i privatne bazene. Dolazi sa ravnim ili antivorteks rešetkama. Proizveden od ABS-a sa UV tretmanom, ima izlaz sa strane od 2" i donjim izlazom 1$^{1/2}$", donji izlaz je perforiran.

ZA BETONSKE BAZENE

	Šifra	Pakovanje	Težina/ kg	Cena/EUR
Antivortex grating				
Bela	56379	4	10.60	35.26
Bež	56379CL090	4	10.60	37.67
Svetlo siva	56379CL129	4	10.60	37.67
Antracite Siva	56379CL144	4	10.60	37.67
Ravna rešetka				
Bela	56378	4	10.60	34.89
Bež	56378CL090	4	10.60	37.33
Svetlo siva	56378CL129	4	10.60	37.33
Anthracite Grey	56378CL144	4	10.60	37.33

ZA LAJNERSKE I POLIESTARSKE NAZENE

56382CL090

56382

56382CL144

56382CL129

56380

	Šifra	Pakovanje	Težina/ kg	Cena/EUR
Antivortex rešetka sa umecima				
Bela	56382	4	10.60	70.23
Bež	56382CL090	4	10.60	75.18
Svetlo siva	56382CL129	4	10.60	75.18
Antracit	56382CL144	4	10.60	75.18
Antivortex rešetka bez umetaka				
Bela	56383	4	10.60	58.30
Bež	56383CL090	4	10.60	62.36
Svetlo siva	56383CL129	4	10.60	62.36
Antracit	56383CL144	4	10.60	62.36
Ravna rešetka sa umecima				
Bela	56380	4	10.60	69.78
Bež	56380CL090	4	10.60	74.55
Svetlo siva	56380CL129	4	10.60	74.55
Antracit	56380CL144	4	10.60	74.55
Ravna rešetka bez umetaka				
Bela	56381	4	10.60	74.55
Bež	56381CL090	4	10.60	61.89
Svetlo siva	56381CL129	4	10.60	61.89
Antracit	56381CL144	4	10.60	61.89

Only antivortex main drain

U skladu sa Standardom **EN 13451-1 EN 12451-3**

ABS SLIVNICI

Kružni Ø 210 mm slivnik

sa ABS rešetkom

Može se promeniti u **NORM c**prostom zamenom rešetke

ZA BETONSKE BAZENE

Korpus i rešetke od ABS. Rešetke se montiraju šrafovima. Max. protok: 13 m³/h.

	Šifra	Pakovanje	Težina/ kg	Cena/EUR
Bela	01467	4	2.8	19.67
Bež	01467CL090	4	2.8	20.10
Svetlo siva	01467CL129	4	2.8	20.10
Antracit	01467CL144	4	2.8	20.10

ZA LAJNERSKE I POLIESTARSKE BAZENE

	Šifra	Pakovanje	Težina/ kg	Cena/EUR
Ø 210 mm slivnik sa ABS rešetkom sa umecima				
Bela	00271	4	4.0	49.28
Bež	00271CL090	4	4.0	52.20
Svetlo siva	00271CL129	4	4.0	52.20
Antracit	00271CL144	4	4.0	52.20
Ø 210 mm slivnik sa ABS rešetkom, bez umetaka				
Bela	06474	4	4.0	37.77
Bež	06474CL090	4	4.0	43.73
Svetlo siva	06474CL129	4	4.0	43.73
Antracit	06474CL144	4	4.0	43.73

U skladu sa Standardom EN 16582-1

Kružni Ø 200 mm slivnik

sa antivortex rešetkom

27837

27125

U skladu sa Standardom EN 16582-1

Mogućnost promene u NORM prostom zamenom rešetke

OPIS

Izradjen od ABS material. 2" izlaz sa strane i 1½" donji izlaz. Donji otvor je perforiran i može se otvoriti po potrebi. Može se priključiti drenažna cebility of fitting drainage tube code 21581 (see page 124). Max. flow rate: 13 m³/h.

ZA BETONSKE BAZENE

	Šifra	Pakovanje	Težina/ kg	Cena/EUR
Bela	27837	4	2.807	23.80

ZA LAJNERSKE I POLIESTARSKE BAZENE

	Šifra	Pakovanje	Težina/ kg	Cena/EUR
Bela	27125	4	3.543	45.69

ABS SLIVNICI

Kružni Ø 200 mm slivnik

sa ravnom rešetkom

27839

27838

Complies with Standards

OPIS

Izradjen od belog ABS. 2" izlaz sa strane 1½" donji izlaz. Donji izlaz je preforiran i otvara se po potrebi. drenažna cev 21581. Max. protok: 13 m³/h..

ZA BETONSKE BAZENE

	Šifra	Pakovanje	Težina/ kg	Cena/EUR
Bela	27839	4	2.807	19.67

ZA LAJNERSKE I POLIESTARSKE BAZENE

	Šifra	Pakovanje	Težina/ kg	Cena/EUR
Bela	27838	4	3.391	41.33

Mini slivnik

Complies with Standards
EN 16582-1

ZA BETONSKE BAZENE

Bočna ugradnja sa unutrašnjim navojem 2" Od belog ABS-a sa rešetkom fiksiranom po obodu. Brzina usisne rešetke 0,5 m/s, protok je 11 m3/h. Slotovi na rešetci su do 8 mm, u skladu sa regulativama. M5 šrafovi i mesingani umeci za ugradnju rešetke. Može se koristiti na betonskim hidromasažama i kod zidnih mlaznica koje se montiraju bočno.

	Šifra	Pakovanje	Težina/ kg	Cena/EUR
Mini slivnik - Bela	27814	4	2.64	36.46

ABS SLIVNICI

Kvadratni slivnik 210 mm x 210 mm

Complies with Standards
EN 16582-1

ZA BETONSKE BAZENE

2" bočni priključak. Telo i rešetka od belog ABS-a. Rešetka sa samolepčljivim dihtungom, maskom i šrafovima. max. protok: 13 m3/h

	Šifra	Pakovanje	Težina/ kg	Cena/EUR
Bela	00258	4	4.0	23.80

Ø 200 rešetka slivnika od ABS

U skladu sa Standardom
EN 16582-1

ZA BETONSKE BAZENE

Nosač prstena i rešetka od belog ABS-a. Isporučuje se sa šrafovima za pričvršćivanje rešetke. Ova rešetka je za gradjevinski usisni slivnik.

	Šifra	Pakovanje	Težina/ kg	Cena/EUR
	00280	10	3.0	8.12

ABS SLIVNICI - ABS DODACI ZA SLIVNIKE

NORM Rešetke za slivnike

74097

74097CL090

74097CL129

74097CL144

U skladu sa Standardom EN 16582-1

U skladu sa Standardom of EN 16713-2:2017

ZA SVE TIPOVE BAZENE

Zamenske rešetke za postoječe slivnike na privatnim bazenima, u skladu sa regulativama. Materijal izrade ABS. Rešetkte odgovaraju modelima slivnika: 01467, 27837, 27839, 00270, 00271, 06474, 07880.

	Šifra	Pakovanje	Težina/ kg	Cena/EUR
Rešetke				
Bela	74097	6	3	11.03
Bež	74097CL090	6	3	
Svetlo siva	74097CL129	6	3	
Antracit	74097CL144	6	3	

Hidrostatički ventil

ZA BETONSKE I LAJNERSKE BAZENE

Da bi se ublažio pritisak koji se može stvoriti ispod školjke bazena usled podzemnih voda, preporučuje se da se na glavni odvod ugrade hidrostatički ventil i drenažna cev. Hidrostatički ventil za postavljanje na donji izlaz od 2" na glavnim odvodima. Od belog ABS-a, sa zavrtnjem od nerđajućeg čelika i oprugom. 11/2" muški navoj.

Šifra	Pakovanje	Težina/ kg	Cena/EUR
00277	50	2.63	7.77

Drenažna cev

ZA BETONSKE I LAJNERSKE BAZENE

Drenažna cev sa 1$^{1/2"}$ SNj za slivnike sa kodnim brojevima 01466, 27837 i 27839. Od ABS-a.

Šifra	Pakovanje	Težina/ kg	Cena/EUR
21581	24	3.54	8.35

SLIVNICI OD NERDJAJUĆEG ČELIKA

STYLE slivnici

Izlaz na 2"

75180, 75181
75184, 75185

75182, 75183
751866, 75187

U skladu sa Standardom
UNE-EN 16582-1
UNE-EN-16713-2

OPIS

Serija slivnika izradjenih kompletno od nerdjajućeg čelika SS AISI-316L, izlaz na 2" bočni.

Cela serija deli isto glavno telo, sa različitim opcijama rešetke, ravnim ili antivorteks i okruglim ili kvadratnim rešetkama. Za lajnerske obloge dolaze sa umecima i šrafovima.

Max protok: 13 m³/h.

ZA BETONSKE BAZENE

	Šifra	Pakovanje	Težina/ kg	Cena/EUR
Kružni 2" - Antivortex rešetka	75180	1	3.97	466,03
Kružni 2" - Ravna rešetka	75181	1	3.7	376,27
Kvadratni 2" - Antivortex rešetka	75182	1	4.2	539,26
Kvadratni 2" - Ravna rešeetka	75183	1	3.96	419,04

ZA LAJNERSKE I PREFABRIKOVANE BAZENE

	Šifra	Pakovanje	Težina/ kg	Cena/EUR
Kružni 2" - Antivortex rešetka	75184	1	4.06	510,02
Kružni 2" - Ravna rešetka	75185	1	3.79	451,28
Kvadratni 2" - Antivortex rešetka	75186	1	4.3	582,88
Kvadratni 2" - Ravna rešetka	75187	1	4.05	498,04

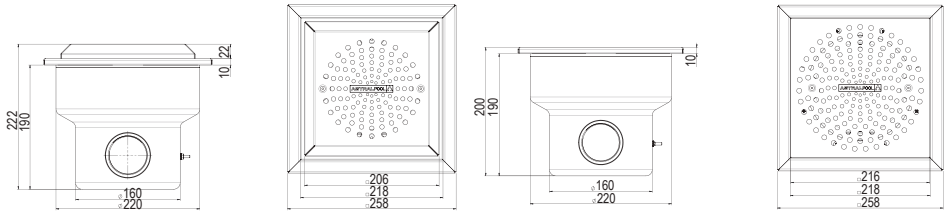

75182-75186 75183- 75187

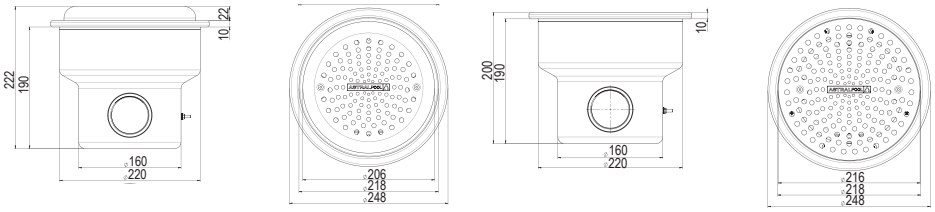

75180-75184 75181-75185

SLIVNICI OD NERDJAJUĆEG ČELIKA

Kružni slivnik

00268

26196

U skladu sa Standardom
UNE-EN 16582-1
UNE-EN-16713-2

ZA BETONSKE BAZENE

2" bočni izlaz. Materijal izrade nerdjajući čelik. AISI-316L. Rešetka se fiksira šrafovima. Max protok: 13 m³/h.

	Šifra	Pakovanje	Težina/ kg	Cena/EUR
2" izlaz bočni	00268	1	2.56	390.82
2" bočni izlaz i 1½" donji izlaz	26196	1	2.80	575.51

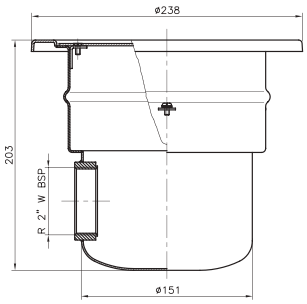

Kružni slivnik Nerdjajući čelik

U skladu sa Standardom
EN 16582-1

ZA LAJNERSKE I PREFABRIKOVANE BAZENE

2" bočni izlaz. Napravljen od nerđajućeg čelika AISI-316L. Rešetka montirana pomoću šrafova. Dolazi sa zaptivkama, prirubnicom i šrafovima. Maksimalni preporučeni protok: 13 m3/h.

	Šifra	Pakovanje	Težina/ kg	Cena/EUR
2" bočni izlaz"	00275	1	2.27	558.32
2" bočni izlazi 1½" donji izlaz	26197	1	4.23	702.51

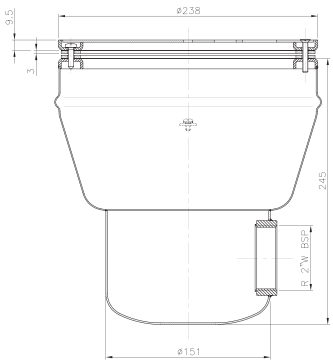

ABS MLAZNICE

NORM potisne mlaznice

56498

56499

56499CL090

56499CL129

56499CL144

U skladu sa Standardom
EN 16582-1
EN 16713-2

OPIS

Serija mlaznica za javne i privatne bazene. Materijal izrade ABS sa UV tretmanom. SN na 2" i unutrašnji spoj Ø 50 mm.

ZA BETONSKE BAZENE

	Šifra	Pakovanje	Težina/ kg	Cena/EUR
Bela	56498	24	4.5	11.68

ZA LAJNERSKE BAZENE

	Šifra	Pakovanje	Težina/ kg	Cena/EUR
Bela	56499	12	4.5	28.63
Bež	56499CL090	12	4.5	30.54
Svetlo siva	56499CL129	12	4.5	30.54
Antracit	56499CL144	12	4.5	30.54

ZA POLIESTARSKE BAZENE

	Šifra	Pakovanje	Težina/ kg	Cena/EUR
Bela	56500	24	4.5	15.75
Bež	56500CL090	24	4.5	16.81
Svetlo siva	56500CL129	24	4.5	16.81
Antracit	56500CL144	24	4.5	16.81

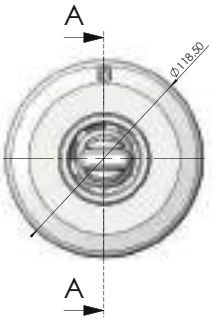

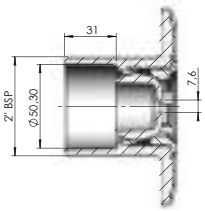

SECCIÓN A-A

Multiflow potisne mlaznice

Multiflow sistem (prsten+spojnica)

- Podesiva mlaznica sa različitim prečnicima/protokom (14, 20 i 25).
- Jednostavnim izbijanjem prstena spojnicom reguliše se protok.
- Max. protok za max. flow of 4 m/s:
  Ø 14 mm = 2.2 m³/h, Ø 20 mm = 4.5 m³/h, Ø 25 mm = 7 m³/h

U skladu sa Standardom
EN 16582-1
EN 16713-2

Multiflow potisna mlaznica (za lepljenje)

ZA BETONSKE BAZENE

Spoljni spoj Ø 50 mm; ABS. Dizajnirano da se uštedi vreme i smanji rizik koji nastaje prilikom zamene zidne mlaznice, potrebno je samo napraviti malu rupu na početku cevi; očistiti i zalepiti mlaznicu. Materijal izrade ABS sa UV zaštitom.

	Šifra	Pakovanje	Težina/ kg	Cena/EUR
Bela	76493	-	-	12,45
Bež	76493CL090	-	-	14,72
Svetlo siva	76493CL129	-	-	14,72
Antracit	76493CL144	-	-	14,72

Multiflow potisna mlaznica (za lepljenje)

ZA LAJNERSKE BAZENE

	Šifra	Pakovanje	Težina/ kg	Cena/EUR
Bela	76494	-	-	29,21
Bež	76494CL090	-	-	
Svetlo siva	76494CL129	-	-	
Antracit	76494CL144	-	-	

U skladu sa Standardom
EN 16582-1
EN 16713-2

Multiflow potisna mlaznica

ZA BETONSKE BAZENE

SN na 2" i Ø 50 mm unutrašnji spoj na lepak. ABS. Preporučuje se ugradnja na zidne prodore: šifra 15658 i 15659.

	Šifra	Pakovanje	Težina/ kg	Cena/EUR
Bela	00295	24	4.35	11.34
Bež	00295CL090	24	4.35	11.90
Svetlo siva	00295CL129	24	4.35	11.90
Antracit	00295CL144	24	4.35	11.90

ABS MLAZNICE

Multiflow potisne mlaznice (za lepljenje)

U skladu sa Standardom
EN 16582-1
EN 16713-2

ZA BETONSKE BAZENE

Spoljni spoj za lepljenje Ø 63 mm PN 6 i unutrašnji spoj Ø 50 mm. Napravljen od ABS-a. Preporučuje se ugradnja sa zidnim prodorima: šifra 15661 i 15660.

	Šifra	Pakovanje	Težina/ kg	Cena/EUR
Bela	00298	24	4.24	10.65
Bež	00298CL090	24	4.24	11.51
Svetlo siva	00298CL129	24	4.24	11.51
Antracit	00298CL144	24	4.24	11.51

Multiflow potisne mlaznice na navoj

U skladu sa Standardom
EN 16582-1
EN 16713-2

ZA LAJNERSKE BAZENE

SN na 2"; unutrašnji spoj Ø 50mm. Za lajnerske bazene. ABS, sa zaptivkama i zavrtnjima. Preporučuje se ugradnja sa prodorima 15662 i 15663.

	Šifra	Pakovanje	Težina/ kg	Cena/EUR
Bela	00330	12	4.5	27.81
Bež	00330CL090	12	4.5	29.40
Svetlo siva	00330CL129	12	4.5	29.40
Antracit	00330CL144	12	4.5	29.40

Multiflow potisne mlaznice na navoj

U skladu sa Standardom
EN 16582-1
EN 16713-2

ZA LAJNERSKE BAZENE

SN na 2" i Ø 50 mm unutrašnji spoj. Serija mlaznica za javne i privatne bazene. ABS sa UV zaštitom.

	Šifra	Pakovanje	Težina/ kg	Cena/EUR
Za lajnerske bazene, bez umetaka				
Bela	17383	24	4.5	26.28
Bež	17383CL090	24	4.5	27.79
Svetlo siva	17383CL129	24	4.5	27.79
Antracit	17383CL144	24	4.5	27.79

Multiflow potisne mlaznice na navoj

U skladu sa Standardom
EN 16582-1
EN 16713-2

ZA POLIESTARSKE BAZENE

SN na 2" i Ø 50 mm unutrašnji spoj nalepak. ABS.

	Šifra	Pakovanje	Težina/ kg	Cena/EUR
Bela	00334	24	4.61	15.70
Bež	00334CL090	24	4.61	16.66
Svetlo siva	00334CL129	24	4.61	16.66
Antracit	00334CL144	24	4.61	16.66

ABS MLAZNICE

Multiflow potisna mlaznica sa navojem

ZA LAJNERSKE BAZENE

SN na 2" , Ø 50 mm unutrašnji spoj bez umetaka. (Samourezujuči šrafovi). Preporuka za ugradnju: zidni prodori šifra 15664 ili 15665.

Complies with Standards
EN 16582-1
EN 16713-2

	Šifra	Pakovanje	Težina/ kg	Cena/EUR
Bela	06498	20	4.72	13.65

Multiflow propusna mlaznica (za lepljenje)

ZA BETONSKE BAZENE

Ø 50 mm lepi se u cev PN 10. ABS.

Complies with Standards
EN 16582-1
EN 16713-2

	Šifra	Pakovanje	Težina/ kg	Cena/EUR
Bela	24413	40	4.0	5.16

Multiflow potisna mlaznica na navoj

ZA POLIESTARSKE BAZENE POOLS

SN na 2", 1½" UN. ABS. Dolazi sa zaptivkama. Slotovi rešetke nisu veći od 8 mm.

Complies with Standards
EN 16582-1
EN 16713-2

	Šifra	Pakovanje	Težina/ kg	Cena/EUR
Bela	06481	30	5.1	10.38

Multiflow potisna mlaznica

ZA PANELNE BAZENE

Ulazi specijalno dizajnirani za ugradnju u panelne bazene debljine od 10 do 15 cm. Za lepljenje na cev Ø 50 mm. ABS. Dolazi sa zaptivkama.

Complies with Standards
EN 16582-1
EN 16713-2

	Šifra	Pakovanje	Težina/ kg	Cena/EUR
Bela	33091	8	3.35	21.11

ABS MLAZNICE

Podne mlaznice podesive

08317

11796

08316

OPIS

3" spoj. ABS . Usisna mlaznica. Za lajnerske i prefabrikovane bazene; dolazi sa zaptivkama, prirubnicama i zavrtnjima. Protok se podešava okretanjem rešetke. Usisna površina: 0,015 m². Spoljni Ø 295 mm zid. Protok (0,4 m/s) 20 m³/h. Maks. protok u skladu sa standardom EN 13451-1: 26 m3/h (0,5 m/s).

	Šifra	Pakovanje	Težina/ kg	Cen
Rešetke AISI-304 inox	08317	2	2.65	113.69
Rešetke od ABS (bela)	11796	2	2.65	41.18

ZA LAJNERSKE BAZENE

	Šifra	Pakovanje	Težina/ kg	Cen
Rešetke AISI-304 inox	08316	2	2.65	160.54
Rešetke od ABS (bela)	11795	2	2.65	87.67

Podne mlaznice (za lepljenje)

76500

76500CL090

76500CL129

76500CL144

U skladu sa Standardom
EN 16582-1
EN 16713-2

ZA LAJNERSKE BAZENE

Mlaznica sa poboljšanim performansama. Za lepljenje na unutrašnji zid Ø 50 mm ili spoljni zid cevi Ø 6 PN6. Dolazi sa zaptivkama, prirubnicama i zavrtnjima. Podesivi protok. Maks. protok: 12 m3/h. U skladu sa standardom EN 13451-3. Preporučena instalacija sa kodom 43590.

	Šifra	Pakovanje	Težina/ kg	Cena/EUR
Bela	76500	-	-	33,17
Bež	76500CL090	-	-	34,52
Svetlo siva	76500CL129	-	-	34,52
Antracit	76500CL144	-	-	34,52

Podne mlaznice za beton

00303

00303CL090

00303CL129

00303CL144

U skladu sa Standardom
EN 16582-1
EN 16713-2

ZA BETONSKE BAZENE

"Sve u jednom" - potisna i usisna mlaznica. Podesivi protok. Napravljen od ABS plastike i šrafova od inoxa. Maksimalni protok u skladu sa standardom EN 13451-1. 12 m3/h

	Šifra	Pakovanje	Težina/ kg	Cena/EUR
SN 2"/ Ø 50 mm				
Bela	00303	24	5.0	13.12
Bež	00303CL090	24	5.0	13.95
Svetlo siva	00303CL129	24	5.0	13.95
Antracit	00303CL144	24	5.0	13.95
Lepi se u cev Ø 63 mm PN 6, unutrašnji Ø 50 mm				
Bela	20140	20	4.4	13.17

ABS MLAZNICE

Podne mlaznice

U skladu sa Standardom
EN 16582-1
EN 16713-2

ZA LAJNERSKE BAZENE

2" spoljni navoj i unutrašnji Ø 50 mm. Dolazi sa zaptivkama, prirubnicama i zavrtnjima. Podesivi protok. Maks. protok: 12 m3/h.

	Šifra	Pakovanje	Težina/ kg	Cena/EUR
Bela	00340	12	5.4	30.20
Bež	00340CL090	12	5.4	31.97
Svetlo siva	00340CL129	12	5.4	31.97
Antracit Siva	00340CL144	12	5.4	31.97

Podne mlaznice sa okretnim zglobom

U skladu sa Standardom
EN 16582-1
EN 16713-2

ZA BETONSKE BAZENE

Okretno telo od PVC-a. Poklopac u ABS-u. Vijak za podešavanje u POM (poliacetal). Maksimalni protok od 10 m3/h. Odgovara na cevi Ø 75 mm i zidne cevi sa kodnim brojem 21248.

	Šifra	Pakovanje	Težina/ kg	Cena/EUR
Bela	22353	24	4.1	22353
Bež	22353CL090	24	4.1	25.28
Svetlo siva	22353CL129	24	4.1	25.28
Antracit	22353CL144	24	4.1	25.28

BCN03 podna mlaznica

U skladu sa Standardom
EN 16582-1
EN 16713-2

ZA LAJNERSKE BAZENE

Podesiva povratna podna mlaznica za bazene sa lajnerom. Dizajnirana za lepljenje u unutrašnjost PN6 i PN10 cevi. Ø 63 mm. Od belog ABS-a, sa samoreznim vijcima ili sa metalnim umecima. Prirubnica od plastike ili inoxa, u zavisnosti od modela. Maksimalni protok: 9,5 m^3/h.

	Šifra	Pakovanje	Težina/ kg	Cena/EUR
PN6, sa umecima	28231	12	3.55	34.88
PN10, sa umecima i inoxnom flanšom	28502	12	4.54	61.63

ABS NOZZLES

BCN03 podesiva podna mlaznica

U skladu sa Standardom
EN 16582-1
EN 16713-2

ZA LAJNERSKE BAZENE

Podesiva podna mlaznica. floor return inlet for liner pools. Zahvaljujući podesivoj funkciji, njegova instalacija u pod bazena je izuzetno laka jer se može ugraditi nakon što je beton položensa prodorom, šifra 43590.

	Šifra	Pakovanje	Težina/ kg	Cena/EUR
Sa plastičnim prirubničkim umecima	43586	12	2.04	32.38
PVC samonarezna flanša	43587	12	2.04	26.46
Sa inoxnim umecima	43588	12	2.04	61.79
Samonarezna inoxna flanša	43589	12	2.04	56.41

Usisna mlaznica

za velike protoke

U skladu sa Standardom
EN 16582-1
EN 16713-2

ZA BETONSKE BAZENE

Mlaznica za velike brzine protoka koji se, takođe može koristiti kao usisna mlaznica. Max protok od 30 m3/h za max brzinu protoka od 4 m/s. Max usisni protok od 5 m3/h za max brzinu protoka od 0,5 m/s. PVC telo. Priključak za cev Ø 75 ili Ø 90 mm. Rešetka se može podesiti u bilo kom pravcu.

	Šifra	Pakovanje	Težina/ kg	Cena/EUR
Bela	41520	16	4.20	28.04

Usisna mlaznica

za velike protoke

U skladu sa Standardom
EN 16582-1
EN 16713-2

ZA LAJNERSKE BAZENE

Mlaznica za velike brzine protoka koji se, takođe može koristiti kao usisna mlaznica. Max protok od 30 m3/h za max brzinu protoka od 4 m/s. Max usisni protok od 5 m3/h za max brzinu protoka od 0,5 m/s. PVC telo.. Priključak za cev Ø 75 ili Ø 90 mm. Rešetka se može podesiti u bilo kom pravcu.

	Šifra	Pakovanje	Težina/ kg	Cena/EUR
Panelni bazeni	41518	10	5.50	51.80
Lajnerski bazeni	41521	12	4.20	47.58

ABS MLAZNICE

Usisne mlaznice

U skladu sa Standardom
EN 16582-1
EN 16713-2

ZA BETONSKE BAZENE

Za lepljenje na cevi Ø 63 mm i Ø 50 mm. Max pritisak: 6 bara. Napravljen od ABS-a. 1½" čep sa navojem. Preporučuje se za ugradnju sa zidnim prodorima: kodni brojevi 15661 and 15660.

	Šifra	Pakovanje	Težina/ kg	Cena/EUR
Bela	00300	24	3.62	6.74
Bež	00300CL090	24	3.62	7.29
Svetlo siva	00300CL129	24	3.62	7.29
Antrachit	00300CL144	24	3.62	7.29

Usisne mlaznice

U skladu sa Standardom
EN 16582-1
EN 16713-2

ZA LAJNERSKE BAZENE

2"SN, Ø 50 mm unutrašnji zid. Max pritisak: 6 bar. Beli ABS sa 1½" čep sa navojem. Preporučuje se za ugradnju sa zidnim prodorima: kodni brojevi 15658 and 15659.

	Šifra	Pakovanje	Težina/ kg	Cena/EUR
Bela	00301	24	3.8	8.41

Usisne mlaznice

U skladu sa Standardom
EN 16582-1
EN 16713-2

ZA BETONSKE BAZENE

Za lepljenje na cev Ø 50 PN 10. Beli ABS with 1½" čep sa navojem. reporučuje se za ugradnju sa zidnim prodorima: kodni brojevi 15658 and 15659.

	Šifra	Pakovanje	Težina/ kg	Cena/EUR
Bela	24415	50	3.72	5.16

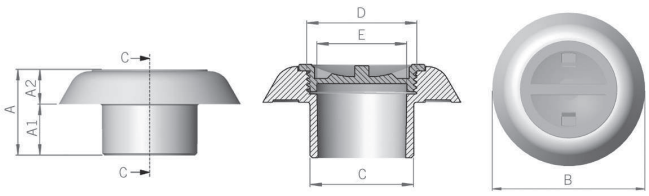

ABS MLAZNICE

Usisne mlaznice

Complies with Standards
EN 16582-1
EN 16713-2

ZA POLIESTARSKE BAZENE

2" SN, 1½" UN. Beli ABS.

	Šifra	Pakovanje	Težina/ kg	Cena/EUR
Bela	06484	30	4.3	8.32

Usisne mlaznica/rigola

ZA BETONSKE BAZENE

Na lepak u cev Ø 63 mm. Telo i rešetka u ABS plastici, inoxni šrafovi. Zidna aplikacija. Posebno je pogodna za postavljenje u prelivni kanal. Max protok: 4.5 m^3/h.

	Šifra	Pakovanje	Težina/ kg	Cena/EUR
White	00302	12	3.1	9.53

Usisna mlaznica

00332

00332CL090

00332CL129

00332CL144

Complies with Standards
EN 16582-1
EN 16713-2

ZA LAJNERSKE BAZENE

2" SN, Ø 50 mm unutrašnji zid. Beli ABS. Dolazi sa čepom, prirubnicama i šrafovima. Preporuka montaže na zidni prodor 15663.

	Šifra	Pakovanje	Težina/ kg	Cena/EUR
Standardna mlaznica				
Bela	00332	12	4.22	25.11
Bež	00332CL090	12	5.4	26.63
Svetlo siva	00332CL129	12	5.4	26.63
Antracit	00332CL144	12	5.4	26.63

ABS MLAZNICE

Usisna mlaznica

U skladu sa Standardom
EN 16582-1
EN 16713-2

ZA POLIESTARSKE BAZENE

2" SN, Ø 50 mm unutrašnji zid. Za prefabrikovane bazene. Izradjen od ABS. Dolazi sa čepom 1½"sa navojem.

	Šifra	Pakovanje	Težina/ kg	Cena/EUR
Bela	00336	24	4.13	12.24
Bež	00336CL090	24	4.13	13.22
Svetlo siva	00336CL129	24	4.13	13.22
Antracit	00336CL144	24	4.13	13.22

Usisna mlaznica

U skladu sa Standardom
EN 16582-1
EN 16713-2

ZA LAJNERSKE BAZENE

Materijal izrade ABS. Comes with gaskets, flanges and screws. Connections: outer 2" thread and Ø 50 mm inner.

	Šifra	Pakovanje	Težina/ kg	Cena/EUR
Bela	17382	20	6.0	23.80
Bež	17382CL090	20	6.0	25.70
Svetlo siva	17382CL129	20	6.0	25.70
Antracit	17382CL144	20	6.0	25.70

Usisna mlaznica

U skladu sa Standardom
EN 16582-1
EN 16713-2

ZA PANELNE BAZENE

Za ugradnju u panelne bazene debljine izmedju 10 i 15 cm. Dolazi sa zaptivkama. Lepi se u cev Ø 50 mm i 1½" BSP navoj.

	Šifra	Pakovanje	Težina/ kg	Cena/EUR
White	33092	8	3.35	21.11

ABS MLAZNICE

Zidna potisna mlaznica

U skladu sa Standardom
EN 16582-1
EN 16713-2

ZA BETONSKE BAZENE

Od vodootpornog ABS sa UV zaštitom. 3 podesive pozicije. (100%, 65%, 35%). Max preporučeni protok u skladu sa standardnom EN 13451-1: 13.5 m³/h. Priključak: spoljni Ø 63 mm.

	Šifra	Pakovanje	Težina/ kg	Cena/EUR
Bela	15863	24	3.4	14.58

Zidna potisna mlaznica podesiva

U skladu sa Standardom
EN 16582-1
EN 16713-2

ZA LAJNERSKE BAZENE

Dolazi sa zaptivkama, prirubnicom i zavrtnjima. 3 podesive pozicije: (100%, 65%, 35%). Protok: 13,5 m3/h. Spoljašnji Ø 63 mm priključak

	Šifra	Pakovanje	Težina/ kg	Cena/EUR
Bela	15864	12	4.2	28.53

Mlaznica za dovod vazduha podesiva

Regulator dovoda vazduha za hidro/masažne zone. Max protok 18 m³/h.

	Šifra	Pakovanje	Težina/ kg	Cena/EUR
White	49818	12	4.24	37.36

Zidna usisna mlaznica

74121

74121CL090

74121CL129

74121CL144

ZA POLIESTARSKE BAZENE

Usisna mlaznica specijalno dizajnirana za poliesterske bazene. Mlaznica koju treba ugraditi u zid bazena u najdubljem delu bazena. Montaža sa 2" navojem, zaptivkom i navrtkom. Od ABS-a. Protok: 6m3/h.

	Šifra	Pakovanje	Težina/ kg	Cena/EUR
Bela	74121	24	4.5	12.49
Bež	74121CL090	24	4.5	12,64
Svetlo siva	74121CL129	24	4.5	12,64
Antracit	74121CL144	24	4.5	12,64

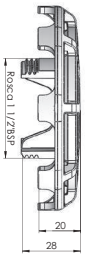

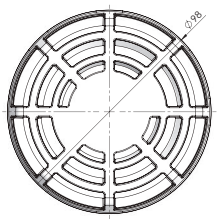

HIdromasažni set

OPIS

Set se sastoji od zidne usisne mlaznice i prodora sa vazdušnom mlaznicom i venturi cevi. Dostupno je u dve dužine prodora. Priključak za vodu Ø 50 mm i usisna cev za vazdh Ø 20 mm.

ZA BETONSKE BAZENE

	Šifra	Pakovanje	Težina/ kg	Cena/EUR
HIdromasažni set zabetonske bazene:				
Dužina zidnog prodora 190 mm				
Bela	32113	12	3.5	38.67
Dužina zidnog prodora 280 mm				
Bela	32370	12	3.6	41.33
HIdromasažni set za lajnerske bazene:				
Dužina zidnog prodora 190 mm				
Bela	31443	12	3.5	40.84
Dužina zidnog prodora 275 mm				
Bela	32371	8	3.5	43.58

ZA LAJNERSKE I PREFABRIKOVANE BAZENE

	Šifra	Pakovanje	Težina/ kg	Cena/EUR
HIdromasažni set za prefabrikovane poliestarske bazene:				
Dužina zidnog prodora 190 mm				
Bela	32114	12	3.5	41.91
Dužina zidnog prodorat 275 mm				
Bela	32384	10	3.4	44.61
HIdromasažni set za prefabrikovanebazene sa lajnerom:				
Dužina zidnog prodora 190 mm				
Bela	32115	12	3.5	46.36
Dužina zidnog prodora 275 mm				
Bela	32385	8	3.5	49.16

Instalacioni dijagrami

INSTALACIONI DIJAGRAMI

Instalacija skimera

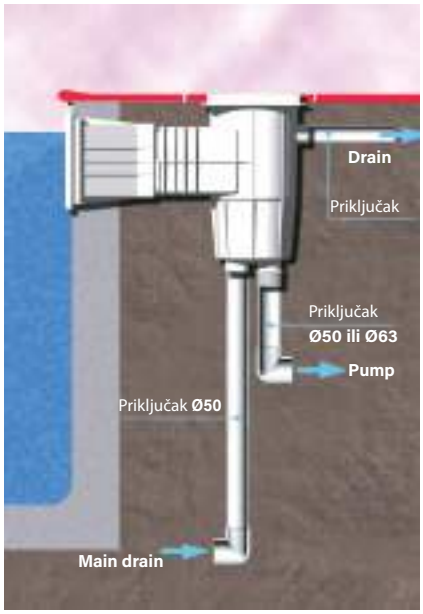

Instalacija regulatora nivoa vode

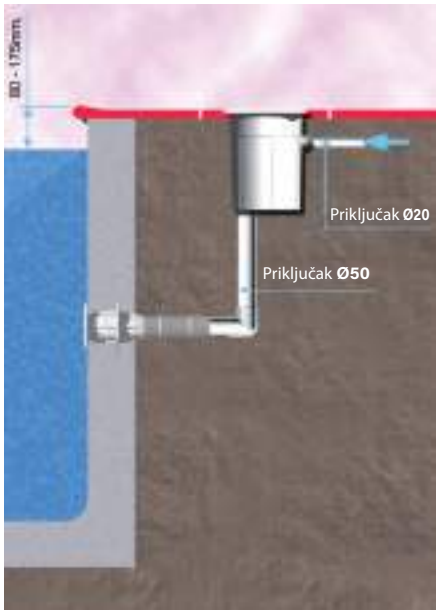

instalacija slivnika

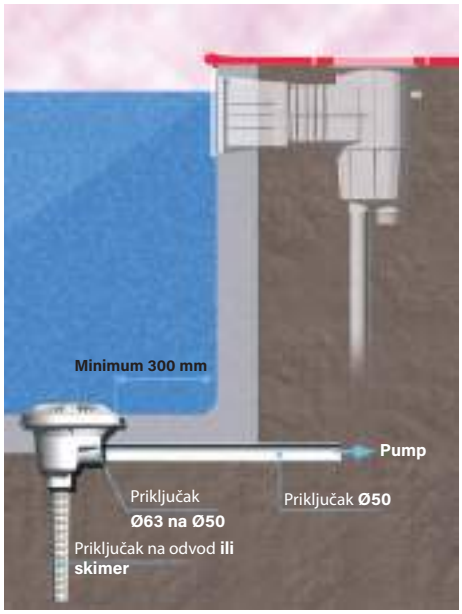

Instalacija mlaznica

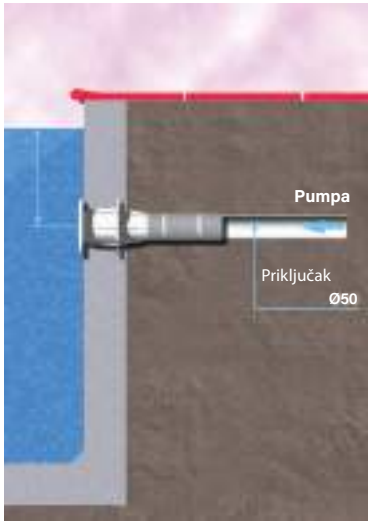

Instalacija pod vodom

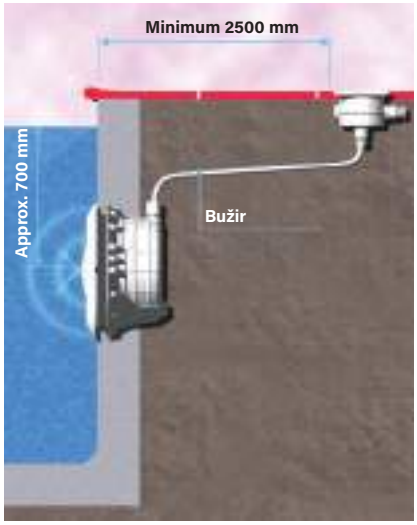

Ugradnja Net'n'Clean ventil

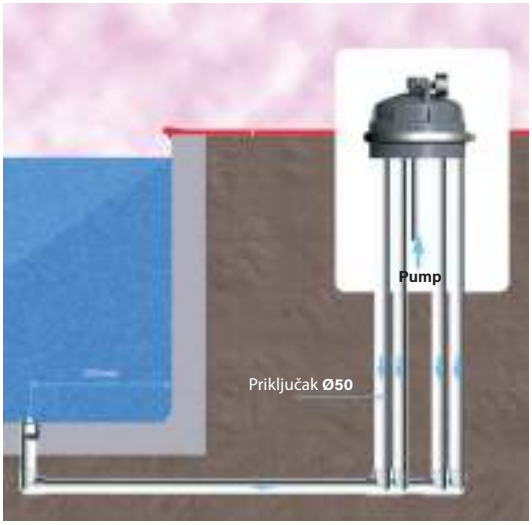

Instalacioni dijagrami

INSTALACIONI DIJAGRAMI

BETONSKI BAZENI:

Beton/ lajner

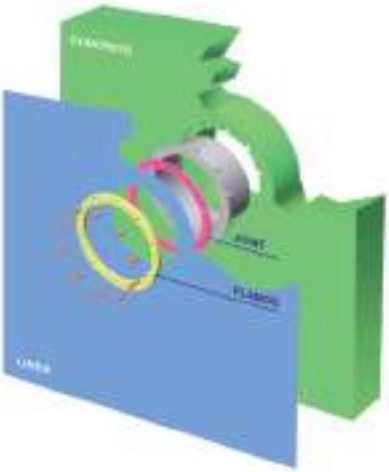

Beton

FIBREGLAS BAZENI:

Fibreglas

Threaded fibreglass

PANELNI BAZENI:

1 zap-
tivka

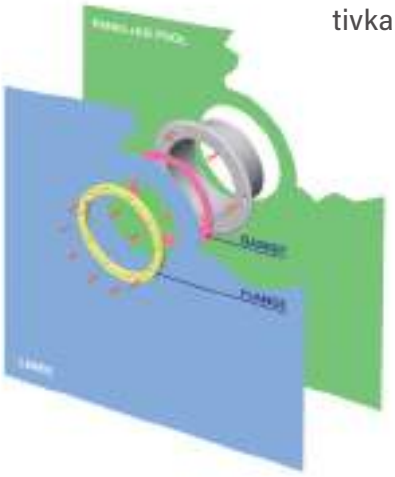

2 zaptivke

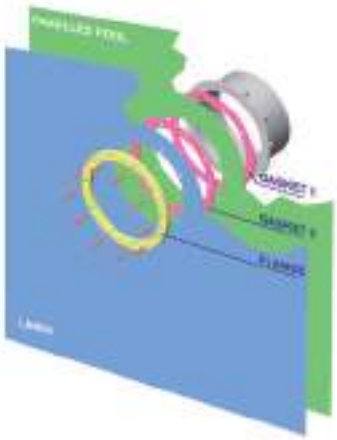

ASTRALPOOL

BAZENSKA RASVETA
Vodič za odabir
LumiPlus Flexi i FlexiMini
PAR56 lampe
LumiPlus Design

LED RASVETA ZA SPA
LumiPlus MINI V2
LumiPlus MICRO

SISTEMI UPRAVLJANJA

RAZVODNE KUTIJE/NIŠE

LED RASVETA ZA BAZENA

ZODIAC

AQUA SPHERE

LED RASVETA ZA BAZENE

Dodatni elementi

LumiPlus Connect

RASKOŠNO ISKUSTVO

jednostavno

Novo iskustvo kontrole pomoću našeg prilagodljivog rešenja. Besprekorno upravljajte svojim svetlima preko naše aplikacije Fluidra Pool, dizajnirane za korisnike Android-a i iPhone-a. Imate slobodu da kontrolišete rasvetu bazena na svoj način uz dodatnu pogodnost daljinskog upravljanja.l.

Apsolutna kontrola

Možete da integrišite naš sistem sa Fluidra Pool ekosistem za centralizovanu kontrolu vašeg bazena preko aplikacije Fluidra Pool, bez obzira gde se nalazite. Stvorite zadivljujući ambijent bazena sa prilagođavanjem boja, birajte boje ili sekvence.

foKus na efikasnost

Doživite energetsku efikasnost kao nikada ranije - uz naše inovativno rešenje. Postavite vreme uključivanja i isključivanja svetla i preuzmite kontrolu svetla pomoću naše funkcije zatamnjivanja. LumiPlus Connect je dostupan u dve snage i dizajniran je da se prilagodi svakom prostoru i veličini bazena i vašim potrebama.

LumiPlus Connect

- Apsolutna kontrola sa svakog mesta.
- Raspored: Postavite sopstvene raspored.
- Prilagodite sopstvene boje i scene koje menjaju boju.
- Zatamnjenje: kontrola intenziteta svetlosti.
- Kontrola brzine promene boje.
- alexa - Upravljanje glasom

Smartphone kontrola preko Fluidra Pool App (iOS/Android)

Dva opciona daljinska upravljača:
Beli/podesivi beli daljinski upravljač i RGB/RGBW daljinski upravljač

LumiPlus Flexi

Boja svetla	Osvetljaj flux	Površina*
	2.750 lm	20-25 m^2
	4.300 lm	25-35 m^2
	2.000 lm	20-25 m^2
	2.500 lm	20-25 m^2
	3.500 lm	25-35 m^2

Tipovi ugradnje

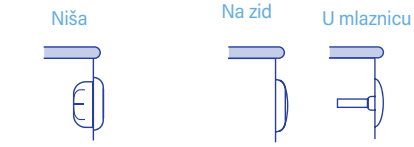

Maske u boji

LumiPlus FlexiMini

	Boja svetla	Osvetljaj flux	Površina *
STAIRS		450 lm	3 - 5 m^2
STAIRS		300 lm	3 - 5 m^2
WALL		900 lm	8 - 12 m^2
WALL		600 lm	8 - 12 m^2

Tipovi ugradnje

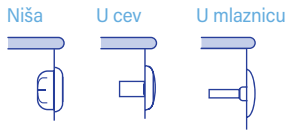

Maske u boji

Šifriranje tipa rasvete

	WW	TW	M	MW
Monocolor Bela 5.700K	*Toplo Belo 3.000K*	*Dimovano Belo od 2.500 do 6.000K*	*Multicolor RGB*	*Multicolor RGB + Belo*

** Površina osvetljenja je procenjena i može zavisiti od boje završne obrade bazena, kao i oblika bazena.*

LumiPlus Connect komerciajlni video

LumiPlus Plug&Play

EASY TO INSTALL, EASY TO CONTROL

Kompatibilno samo sa Plug&Play lights

Easy pool KONTROLA RASVETE

Uživanje u opciji PLUG&PLAY - jednostavno priključite i koristite. Nisu potrebni instalacijski radovi u tehničkoj prostoriji. Uređaj je dizajniran da bude potpuno intuitivan za upotrebu. Samo 6 tastera je dovoljno za kontrolu rasvete celog bazena..

RASVETA POD KONTROLOM

PLUG&PLAY visoka tehnologija u veoma kompaktnom dizajnu koji nam omogućava da postignemo najbolje performanse osvetljenja na tržištu u svojoj kategoriji.

NAJPOUZDANIJA DALJINSKA KONTROLA

PLUG&PLAY rešava probleme signala, uobičajene u drugim rešenjima na tržištu, a zahvaljujući velikom dometu signala (15 metara) i bez problema sa sinhronizacijom.

LED RASVETA ZA BAZENE

LumiPlus Plug&Play

- Domet signala 15 metara.
- Zatamnjenje: kontrola intenziteta svetlosti.
- 12 boja
- 8 sekvenci promene boje
- 8 brzina promene boje
- Takođe kompatibilan sa Command Connect kontrolom

LumiPlus Flexi

Boja svetla	Osvetljaj flux	Površina*
	2.000 lm	*20-25 m²*

Tip ugradnje

Niša | Na zid | Mlaznica

Boja ukrasne maske

LumiPlus FlexiMini

Boja svetla	Osvetljaj flux	Površina*
STEPEN-	*300 lm*	*3-5 m²*
ZID	*600 lm*	*3-5 m²*

Tip ugradnje

Niša | U cev | Na mlaznicu

Boja ukrasne maske

LumiPlus PAR56 lamp

Boja svetla	Osvetljaj flux	Površina*
	2.000 lm	*20 - 25 m²*

LumiPlus Plug&Play komercijalnl video

** Površina osvetljenja je može zavisiti od boje obloge i oblika bazena.*

LumiPlus On/Off

ON OFF

LumiPlus Flexi

Napajanje na 12Vac

Boja svetla	Osvetljaj flux	Površina*
	2.750 lm	*20-25 m²*

Tip ugradnje

Niša | Na zid | Mlazni-

Boje maske

LumiPlus FlexiMini

Napajanje na 12Vac i 24Vdc

Boja svetla	Osvetljaj flux	Površina*
STAIRS	*450 lm*	*3-5 m²*

Tip ugradnje

Niša | Cev | Mlaznica

Boje maske

LumiPlus Flexi

Napajanje na 24Vdc

Boja svetla	Osvetljaj flux	Površina*
	4.320 lm	*20-25 m²*
	1.485 lm	*15-20 m²*

Tip ugradnje

Niša | Na zid | Mlazni-

Boje maske

** Površina osvetljenja može zavisiti od boje obloge i oblika bazena.*

Šifriranje i tip svetla

Vrsta svetla u LumiPlus Connect i LumiPlus Plug&Play je navedena slovom na kraju koda od 5 cifara.

Dostupni tipovi svetla su: belo, toplo belo, podesivo belo, RGB i RGBW.

Petocifreni osnovni kod se uvek odnosi na model u belom svetlu

	Šifra	&	*Boja svetla*	=	PROIZVOD
Na primer: *LumiPlus Flexi Connect*	*76600*		*Belo*		*Monocolor Belo 5.700K*
	76600WW		*Toplo Belo*		*Toplo Belo 3.000K*
	76600TW		*Podesivo belo*		*Podesivo Belo od 2.500 do 5.700K*
	76600M		*RGB*		*Multicolor RGB*
	76600MW		*RGB Belo*		*Multicolor RGB + Belo*

NAPOMENA: Nisu svi modeli dostupni sa svim gore navedenim tipovima svetla.

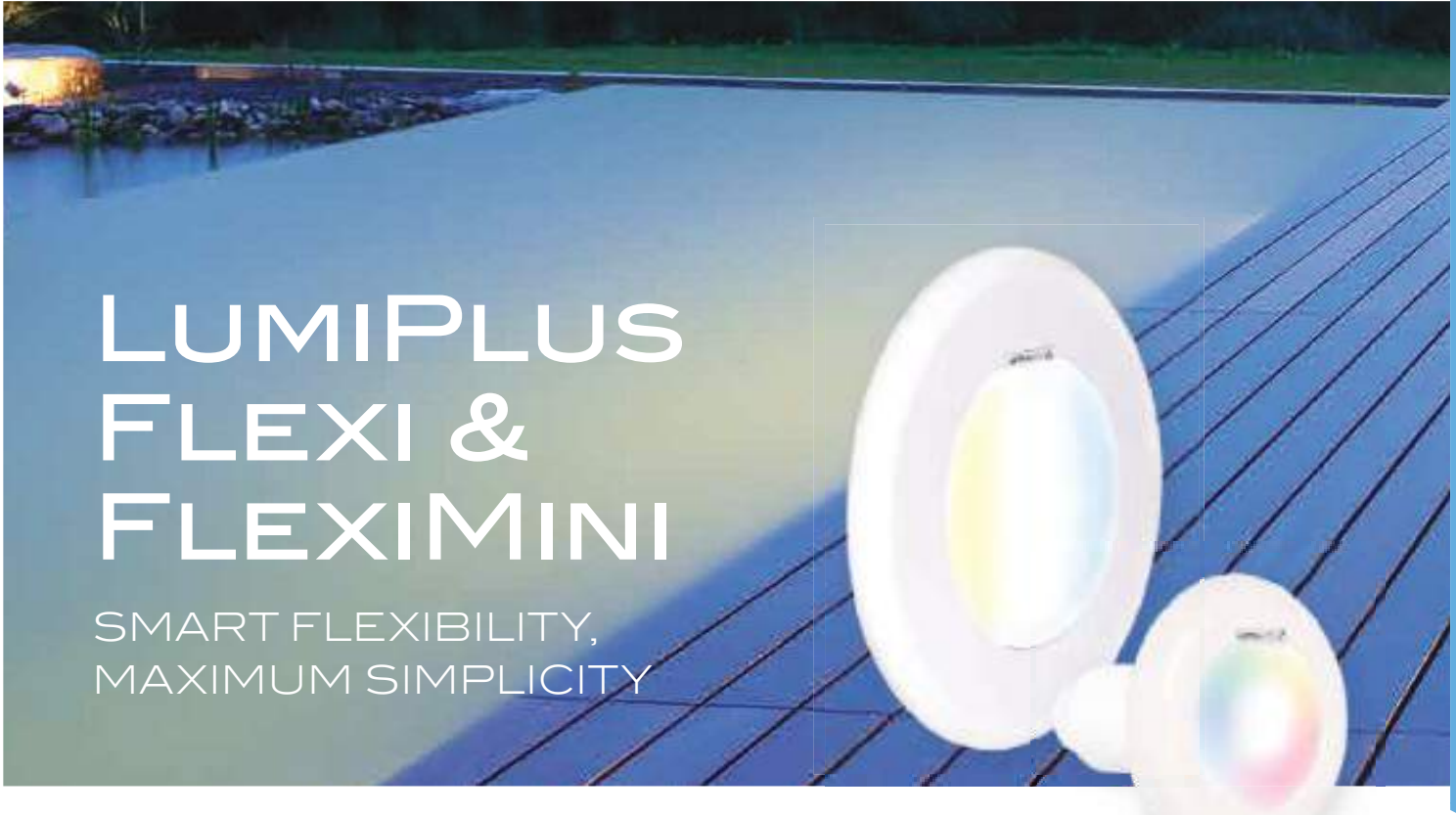

LumiPlus Flexi & FlexiMini

SMART FLEXIBILITY,
MAXIMUM SIMPLICITY

IZRADJENO OD DVE KOMPONENTE

LumiPlus Flexi I FlexiMini su podvodni reflektori sastavljeni od dve komponente: lampe i ukrasnog prstena. Flexi reflektori mogu da se ugrade u nišu, mlaznicu ili da se montiraju površinski; dok FlexiMini reflektori mogu da se ugrade u nišu, mlaznicu ili zidni prodor.

Podesite sopstveni reflektorktor prateći sledeća dva koraka:

1

LAMPA

KORAK 1: Odabir lampe i vrste svetla

+

2

SISTEM ZA FIKSIRANJE & DEKORATIVNI PRSTEN

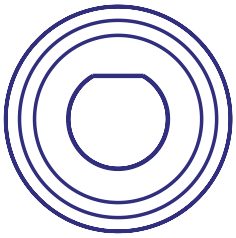

Korak 2: Odabir načina montaže i dekorativnog prstena

ASTRALPOOL

ASTRALPOOL

1 Lampa

Korak 1: Odabir lampe i tipa svetla

LumiPlus Flexi i FlexiMini Connect I pružaju potpunu kontrolu svetlosti. Lampe su dostupne u beloj, toploj beloj, podesivoj beloj, RGB i RGBW. Jednostavna i intuitivna kontrola preko LumiPlus Connect i aplikacije Fluidra Pool (ili opciono preko Connect kontrole + plus daljinski upravljač Connect)

FLUIDRA POOL

CONNECT							
	Opis	Boja	Efikasnost	Šifra	Potrošnja	Osvetljaj flux	Cena/EUR
	LumiPlus Flexi Connnect W 2750 lm Lamp	Belo	E	76600	27 W (38 VA)	2750 lm	244,80
	LumiPlus Flexi Connnect WW 2750 lm Lamp	Toplo Belo	E	76600WW	27 W (38 VA)	2750 lm	244,79
	LumiPlus Flexi Connect TW 2750 lm lamp	Podesivo Belo	E	76600TW	27 W (38 VA)	2750 lm	285,78
	LumiPlus Flexi Connect RGB 2000 lm lamp	RGB	G	76600M	34.5 W (45 VA)	2000 lm	307,39
	LumiPlus Flexi Connect RGBW 2500 lm lamp	RGBW	G	76600MW	28 W (49 VA)	2500 lm	320,69
	LumiPlus Flexi Connect W 4300 lm lamp	Belo	E	76601	42 W (60 VA)	4300 lm	284,86
	LumiPlus Flexi Connect WW 4300 lm lamp	Toplo belo	E	76601WW	42 W (60 VA)	4300 lm	284,85
	LumiPlus Flexi Connect TW 4300 lm lamp	Podesivo Belo	E	76601TW	42 W (60 VA)	4300 lm	320,76
	LumiPlus Flexi Connect RGBW 3500 lm lamp	RGBW	G	76601MW	56 W (72 VA)	3500 lm	350,69
	LumiPlus FlexiMini Stairs Connect W lamp	Belo	D	76602	3.5 W (4.5 VA)	450 lm	185,56
	LumiPlus FlexiMini Stairs Connect WW lamp	Toplo Belo	D	76602WW	3.5 W (4.5 VA)	450 lm	185,56
	LumiPlus FlexiMini Stairs Connect TW lamp	Podesivo Belo	D	76602TW	3.5 W (4.5 VA)	450 lm	200,21
	LumiPlus FlexiMini Stairs Connect RGB lamp	RGB	G	76602M	4 W (6 VA)	300 lm	205,52
	LumiPlus FlexiMini Stairs Connect RGBW lamp	RGBW	F	76602MW	5 W (7.5 VA)	400 lm	225,16
	LumiPlus FlexiMini Wall Connect W lamp	Belo	D	76603	7 W (10.5 VA)	900 lm	214,83
	LumiPlus FlexiMini Wall Connect WW lamp	Toplo Belo	D	76603WW	7 W (10.5 VA)	900 lm	214,83
	LumiPlus FlexiMini Wall Connect TW lamp		D	76603TW	7 W (10.5 VA)	900 lm	227,66
	LumiPlus FlexiMini Wall Connect RGBW lamp	RGBW	F	76603MW	10 W (15 VA)	800 lm	244,36

LumiPlus Flexi i FlexiMini Plug & Play lampe su najjdnostavniji i najzabavniji način za upravljanje RGB rasvetom. All that is needed is a Plug & Play lamp and a Plug & Play remote controller. Napajanje na 12 V AC.

PLUG & PLAY							
	Opis	Boja	Efikasnost	Šifra	Potrošnja	Osvetljaj flux	Cena/EUR
	LumiPlus Flexi Plug & Play lamp	RGB	G	76579M	34.5 W (45 VA)	2000 lm	242,72
	KIT 1 x LumiPlus Flexi Plug & Play lamp + Remote Control	RGB	G	76580M	34.5 W (45 VA)	2000 lm	353,63
	KIT 2 x LumiPlus Flexi Plug & Play lamps + Remote Control	RGB	G	76581M	34.5 W (45 VA)	2000 lm	
	LumiPlus FlexiMini Stairs Plug & Play lamp	RGB	G	76588M	4 W (6 VA)	300 lm	182,79
	LumiPlus FlexiMini Wall Plug & Play lamp	RGB	G	76589M	8 W (12 VA)	600 lm	188,80
	KIT 3 x LumiPlus FlexiMini Wall Plug & Play lamps + Remote Control	RGB	G	76590M	8 W (12 VA)	600 lm	684,59

LumiPlus Flexi and FlexiMini on/off lampe su jednobojne bele lampe, dostupne u beloj i toploj beloj, a napajaju se na 12 V AC ili 24 V DC. Neka bude jednostavno! Samo ih uključite da biste osvetlili bazen.

ON/OFF							
	Opis	Boja	Efikasnost	Šifra	Potrošnja	Osvetljaj flux	Cena/EUR
	Napajanje na 12 V AC						
	LumiPlus Flexi W 2750 lm lamp	Belo	F	76573	28 W (40 VA)	2750 lm	174,05
	LumiPlus Flexi WW 2750 lm lamp	Toplo Belo	F	76573WW	28 W (40 VA)	2750 lm	
	LumiPlus FlexiMini Stairs W lamp	Belo	D	74400	3.5 W (6 VA)	450 lm	143,75
	LumiPlus FlexiMini Stairs WW lamp	Toplo Belo	D	74400WW	3.5 W (6 VA)	450 lm	
	LumiPlus FlexiMini Wall W lamp	Belo	D	74406	7.2 W (10.5 VA)	900 lm	155,30
	LumiPlus FlexiMini Wall WW lamp	Toplo Belo	D	74406WW	7.2 W (10.5 VA)	900 lm	
	Napajanje na 24 V DC (uključeno)						
	LumiPlus Flexi Maximum Efficiency	Belo	B	71236	8.7 W (8.7 VA)	1485 lm	184,61
	LumiPlus Flexi V1 DC W lamp	Belo	E	71201	14 W (14 VA)	1485 lm	183.18
	LumiPlus Flexi V1 DC WW lamp	Toplo Belo	E	71201WW	14 W (14 VA)	1485 lm	183.18
	LumiPlus Flexi V2 DC W lamp	Belo	D	71202	32 W (32 VA)	4300 lm	311.39
	LumiPlus Flexi V2 DC WW lamp	Toplo Belo	D	71202WW	32 W (32 VA)	4300 lm	311.39
	LumiPlus FlexiMini Stairs DC W lamp	Belo	C	74401	3 W (3 VA)	450 lm	173,72
	LumiPlus FlexiMini Stairs DC WW lamp	Toplo Belo	C	74401WW	3 W (3 VA)	450 lm	
	LumiPlus FlexiMini Wall W lamp	Belo	D	74407	6.8 W (6.8 VA)	900 lm	197,84
	LumiPlus FlexiMini Wall WW lamp	Toplo Belo	D	74407WW	6.8 W (6.8 VA)	900 lm	

Temperature boje: Bela = 5700 K / Topla bela = 3000 K / Podesiva bela = 2500 K - 6000

❷ Sistem ugradnje i ukrasna maska

Korak 2: Izaberite sistem ugradnje i boju ukrasne maske

(svaki ukrasni prsten uključuje ugradne elemente)

Flexi ukrasna maska Kompatibilna je samo sa Flexi reflektorima

FLEXI NIŠA

Opis	Šifra	CENA/EUR
Bela	71209	69.01
Bež	71209CL090	74.06
Svetlo siva	71209CL129	74.06
Antracit siva	71209CL144	74.06
Inox AISI 316-L maska i ABS telo	71209CLSS	137.34
Inox kompletno AISI 316-L**	73440	

Kompatibilan sa bilo kojom nišom od D. 180 mm do D. 230 mm. Dimenzije ukrasnog prstena: Ø 294 mm. **Pune dimenzije od nerđajućeg čelika: Ø 310 mm. **Kako se ugradjuje??**

FLEXI SLIM

Opis	Šifra	CENA/EUR
Bela	71210	63.35
Bež	71210CL090	67.99
Svetlo siva	71210CL129	67.99
Antracit siva	71210CL144	67.99

Može se instalirati površinski na nove bazene ili ugradno na već postojeću armaturu AstralPool. Dimenzije ukrasnog prstena: Ø 290 mm.

Kako se ugradjuje?

FLEXI RAPID

Opis	Šifra	CENA/EUR
Bela	71211	34.81
Bež	71211CL090	37.38
Svetlo siva	71211CL129	37.38
Antracit siva	71211CL144	37.38

Kompatibilan sa bilo kojom mlaznicom sa unutrašnjim navojem od 1" ½. Dimenzije ukrasnog prstena: Ø 267 mm.

Kako se ugradjuje?

FlexiMini ukrasna maska Kompatibilna je samo sa Flexi reflektorima

FLEXIMINI ZA NIŠU

Opis	Šifra	CENA/EUR
Bela	74392	52.56
Bež	74392CL090	18,65
Svetlo siva	74392CL129	18,65
Antracit siva	74392CL144	18,65
Inox AISI 316-L maska i ABS telo	74392CLSS	42.40

Za ugradnju u nišu.

Dimenzije ukrasnog prstena: Ø 161 mm. **Kako se ugradjuje?**

FLEXIMINI ZA MLAZNICU L

Opis	Šifra	CENA/EUR
Bela	74393	20.44
Bež	74393CL090	22.09
Svetlo siva	74393CL129	22.09
Antracit siva	74393CL144	22.09
Inox AISI 316-L maska i ABS telo	74393CLSS	52.27

Za ugradnju u mlaznice Ø 116 mm ili manje.

Dimenzije ukrasnog prstena: Ø 132 mm. **Kako se ugradjuje?**

FLEXIMINI ZA MLAZNICU S

Opis	Šifra	CENA/EUR
Bela	74394	17.51
Bež	74394CL090	18.93
Svetlo siva	74394CL129	18.93
Antracit siva	74394CL144	18.93
Inox AISI 316-L maska i ABS telo	74394CLSS	18.93

Za ugradnju u mlaznice Ø 90 mm ili manje.
Dimenzije ukrasnog prstena: Ø 96 mm.

Kako se ugradjuje?

FLEXIMINI U CEV

Opis	Šifra	CENA/EUR
Bela	74395	20,95
Bež	74395CL090	22,64
Svetlo siva	74395CL129	22,64
Antracit siva	74395CL144	22,64
Inox AISI 316-L maska i ABS telo	74395CLSS	67.12

Za ugradnju u cevi ili zidne prodore na betonskim bazenima.
Dimenzije ukrasnog prstena: Ø 96 mm.

Kako se ugradjuje?

LED RASVETA ZA BAZENE

KAKO ODABRATI NIŠU?

Za LumiPlus Flexi i LumiPlus FlexiMini

TIP UGRADNJE	TIP REFLEKTORA	TIP BAZENA						
		BETON	BETON + LAJNER		FIBREGLAS		PANEL	
			sa umecima	bez umetaka	sa umecima	bez umetaka	sa umecima	bez umetaka
	FlexiNiša	00349/ 19.77EUR	00364/ 54.01EUR	17805/ 57.44 28887/ 54.02	00364/ 54.01EUR	72261/ 28887/ 54.02EUR	23671/ 55.84EUR	23670/ 49.82EUR
	FlexiNiša	59813	59814	59815	59814	59815	59814 +dupla zaptivka (59814-0100)	59815 +dupla zaptivka (59814-0100)
	FlexiNiche INOX	54102/ 211.30EUR	54103	-	54103/ 303.38EUR	-	-	-
	FlexiSlim	-	-	-	-	-	-	-
	FlexiRapid	35418/ 5.80EUR	59983/ 57.18EUR 17382/ 23.80UR	06544/ 12.27UR		74179/ 8.01 EUR	00332/ 25.11EUR	27084/ 17.87EUR
	FlexiMini Niša	06967/ 55.11EUR	00369/ 57.92EUR	-	00369	-	49828/ 59.34EUR	-
	FlexiMini L Mlaznica	00300/ 00301	59983 17382	-	-	00336	00332	-
	FlexiMini S Mlaznica	35418	-	06544	-	74179	-	27084

Energetska efikasnost

Nova Evropska regulativa energetskog označavanja lampi i reflektora

NOVA OZNAKA ENERGETSKE EFIKASNOSTI ZA RASVETU

Evropska unija pokreće Evropsku uredbu EU 2019/2015 o novom označavanju energetske efikasnosti lampi i reflektora koja počinje 1. septembra 2021. i stavlja van snage Evropsku uredbu EU 874/2012.

Šta donosi novo označavanje Energetske Efikasnosti:

- Pružanje više informacija instalateru i kupcu. Zahvaljujući novom QR kodu pristupiće se evropskoj EPREL bazi, gde su dostupne karakteristike proizvoda.
- Sprovođenje nove energetske klasifikacije promoviše evoluciju tehnologije osvetljenja.
- Veća kontrola proizvoda proizvedenih u EU, uz QR kod.

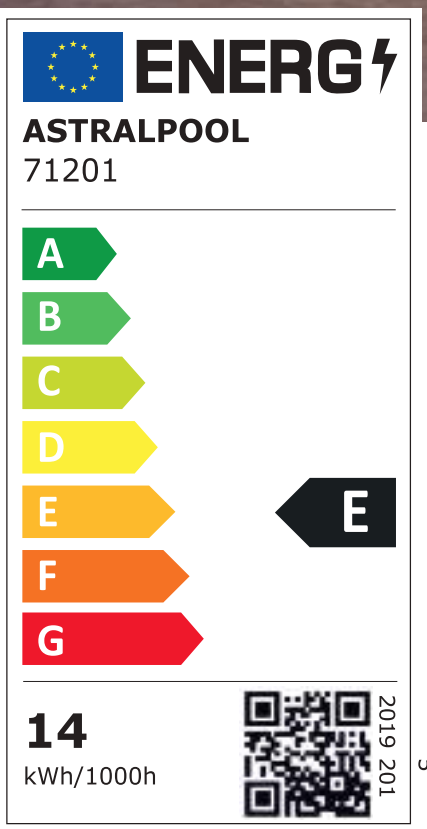

Nova etiketa

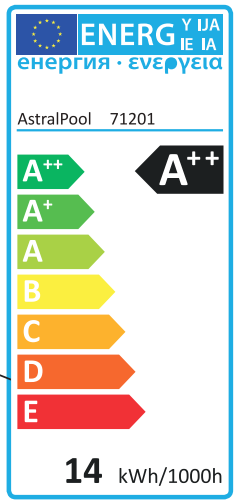

Stara etiketa

Nova klasifikacija mora biti označena etiketom na pakovanju proizvoda, u katalozima i tehničkim listovima proizvoda sa ispod navedenim simbolom

ASTRALPOOL

LED RASVETA ZA BAZENE

PAR56 lampe

LumiPlus Plug&Play lampe

MADE IN EUROPE

Lako se instalira, lako se kontroliše: Veoma intuitivna RGB kontrola bez daljih instalacionih radova u električnom ormaru ili tehničkoj prostoriji, čini LumiPlus Plug&Plai PAR56 lampe savršenim rešenjem za naknadnu ugradnju.

Napajan na 12 Vac.

Kompatibilan sa PAR56 projektorima.

Kabl nije uključen.

TEHNIČKI PODACI

	Opis	Boja svetla		Šifra	Potrošnja	Osvetljaj flux
		RGB				
	LumiPlus PAR56 Plug&Play lampa	RGB	G	76591M	34,5W (45VA)	2000 lm
Radi sa Plug&Play daljinskim upravljačem 74339 (nije uključeno).						
	KIT 1 x LumiPlus PAR56 Plug&Play lampa + DaljinskoU-pravljanje	RGB	G	76592M	34,5W (45VA)	2000 lm
Set sadrži: jedan LumiPlus Plug&Play PAR56 lampa plus i LumiPlus Plug&Play daljinsko upravljanje.						
	KIT 2 x LumiPlus PAR56 Plug&Play lamp + Remote Control	RGB	G	76593M	34,5W (45VA)	2000 lm
The kit include two LumiPlus Plug&Play PAR56 lamp plus a LumiPlus Plug&Play remote control.						

- Domet signala 15 metara.
- Zatamnjenje : kontrola intenziteta svetlosti.
- 12 boja
- 8 sekvenci promene boje
- 8 brzina promene boje
- Takođe kompatibilan sa Command Connect kabinetom.

LED LIGHTING FOR POOL

Reflektor Design

MADE IN EUROPE

OPIS

LumiPlus Design reflektor je podvodni projektor velike snage koji se može ugraditi u niše prečnika 180 mm.

Dekorativni prsten je dostupan u efektima nerđajućeg čelika i čisto beloj boji.

Reflektor je dostupan u 3 različite vrste svetla: belo 5700K, toplo belo 3000K i RGB multi.

RGB verzije su kompatibilne sa LumiPlus Connect kontrolerom, kod 76290, i LumiPlus RGB ECO tasterom, kod 32458.

TEHNIČKI PODACI

Belo - Toplo Belo - RGB						
Boja svetla			Belo /EUR	Efekat INOX /EUR	Potrošnja	Osvetljaj flux
	Belo	E	59807/ 571.67	59805/ 564.24	32W (35VA)	4320 lm
	Toplo belo	E	59807WW	59805WW	32W (35VA)	4320 lm
	RGB	F	59803/ 571.67	59801	32W (42VA)	2544 lm

Vodič za odabir niše

LumiPlus Design

TIP INSTA-LACIJE	TIP REFLEKTORA	TIP BAZENA						
		BETON	BETON+ LAJNER		FIBREGLAS		PANELNI BEZENI	
			SA UMECIMA	BEZ UME-TAKA	SA UMECIMA	BEZ UME-TAKA	SA UMECIMA	BEZ UME-TAKA
Ø180mm	LumiPlus Design	59813 / 31.54EUR	59814 / 67.26EUR	59815 / 53.81EUR	59814	59815	59814 +dupli dihtung (59814-0100)	59815 +dupli dihtung (59814-0100)

LED RASVETA ZA SPA

Kako izabrati rasvetu /vodič za odabir

LumiPlus reflektori za **SPA**

	SPA			
	Belo svetlo		RGB svetlo	
RGB verzije su kompatibilne sa LumiPlus Connect Controller.	Micro	Mini V2	Micro	Mini V2
Tip ugradnje				
Light color temperature	W 5.700K WW 3.000K	W 5.700K WW 3.000K		
Boja ukrasne maske	Belo Nerdjajući čelik	Belo Nerdjajući čelik	Belo Nerdjajući čelik	Belo Nerdjajući čelik
Osvetljena površina	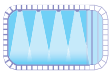 **5m²**x reflektor		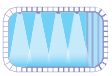 **3m²**x reflektor	

LED RASVETA ZA SPA

LumiPlus MINI V2

MADE IN EUROPE

OPIS

LumiPlus Mini V2 je podvodni reflektor malih dimenzija za SPA.

Ukrasna maska/prsten je dostupna od nerđajućeg čelika ili belog ABS-a. Dostupne su i antracit, sivi i bež ABS ukrasne maske.

Reflektor je dostupan u 3 različite vrste svetla: belo 5700K, toplo belo 3000K i RGB multikolor.

RGB verzije su kompatibilne sa LumiPlus Connect kontrolerom, kod 76290, i LumiPlus RGB ECO tasterom, kod 32458.

MINI V2 reflektor za SPA

Boja svetla		Tip ukrasne maske		Potrošnja	Osvetljaj flux	Cena/EUR
		Belo	Inox			
Belo	F	52132	52133	4W (6VA)	315 lm	256.71
Toplo Belo	F	52132WW	52133WW	4W (6VA)	315 lm	
RGB NN thing	G	52126	52127	4W (7VA)	186 lm	269.59

Ukrasna maska za MINI V2 reflektore

	Bež	Svetlo sivo	Antracit
Maske za MINI V2 reflektor za SPA	08554-0500CL090 / 8.44 EUR	08554-0500CL129 / 8.44EUR	08554-0500CL144 / 8.44EUR

LumiPlus MICRO

MADE IN EUROPE

OPIS

LumiPlus Micro projektor je podvodni projektor malih dimenzija za SPA.

Dekorativni prsten je dostupan od nerđajućeg čelika ili belog ABS-a.

Projektor je dostupan u 3 različite vrste svetla: belo 5700K, toplo belo 3000K i RGB višebojno.

RGB verzije su kompatibilne sa LumiPlus Connect kontrolerom, kod 76290, i LumiPlus RGB ECO tasterom, kod 32458.

MICRO projector for SPA

Boja svetla		Tip ukrasne maske		Potrošnja	Osvetljaj flux	Cena/EUR
		Belo	Inox			
Belo	F	40765	40766	4W (6VA)	315 lm	271.23
Toplo Belo	F	40765WW	40766WW	4W (6VA)	315 lm	
RGB NN thing	G	64554	64555	4W (7VA)	186 lm	244.73

LED RASVETA ZA BAZENE

Sistemi upravljanja

Empower your lighting experience

Absolute control wherever you are

We put the focus on efficiency

LumiPlus Connect

LumiPlus Connect

Sistem		Šifra	Opis	Reflektor
LUMIPLUS CONNECT CONTROLLER		76290	LumiPlus Connect Controller omogućava potpunu kontrolu osvetljenja preko aplikacije Fluidra Pool, dok povezuje osvetljenje sa ostalim Fluidra povezanim uređajima pružajući potpunu kontrolu nad bazenom. Karakteristike: - Potpuna kontrola i programiranje sa bilo kog mesta u svetu. - Raspored: Postavite sopstvene rasporede. - Prilagodite sopstvene boje i scene koje menjaju boju. - Zatamnjenje: kontrola intenziteta svetlosti. - Kontrola brzine promene boje. - Upravljanje glasom: Aleka kompatibilan.	LumiPlus Connect projectors, Lumi-Plus Design RGB, LumiPLus Essential RGB, LumiPlus Mini and Micro SPA RGB projectors.
LUMIPLUS CONNECT W/TW REMOTE CONTROL		76291	Daljinski upravljač za bele, toplo bele ili LumiPlus Connect projektore koji se mogu podešavati. Mora da radi zajedno sa LumiPlus Connect kontrolerom i odličan je za korisnike koji žele da dopune Fluidra Pool App iskustvo daljinskim upravljačem.	Compatible with Lumiplus Connect white, warm white and tunable white projectors. LumiPlus Connect controller is needed.
LUMIPLUS CONNECT RGB/ RGBW REMOTE CONTROL		76292	Daljinski upravljač za RGB ili RGBV LumiPlus Connect projektore. Mora da radi zajedno sa LumiPlus Connect kontrolerom i odličan je za korisnike koji žele da dopune Fluidra Pool App iskustvo daljinskim upravljačem.	Compatible with Lumiplus Connect RGB and RGBW projectors. LumiPlus Connect controller is needed.

Kontrolni sistemi

SIMPLE

Easy pool
light control

SMART

Lighting
under control

EFFICIENT

The most reliable
remote control

LumiPlus Plug&Play

LumiPlus Plug&Play

Sistem		Šifra	Opis	Reflektori
LUMIPLUS PLUG&PLAY DALJINSKO UPRAVLJANJE		74399	LumiPlus Plug&Play intuitivna RGB daljinska kontrola u razvodnom ormaru ili mašinskoh sali: - 15 metara domet signala. - Diming: Kontrola intenziteta rasvete. - 12 boja - 8 sekvenci boje - 8 brzina promene boje	LumiPlus Plug&Play

LumiPlus Essential RGB controls

Sistem		Šifra	Opis	Reflektori
LumiPlus RGB ECO		32458	LumiPlus RGB ECO je normalno zatvoren prekidač koji kontroliše 14 režima rada: 7 boja i 7 promenljivih sekvenci. Svaki put kada se pritisne dugme menja se sekvencat.	LumiPlus Design RGB, LumiPlus Mini SPA i Micro SPA RGB reflektori
LumiPlus RC1100 daljinska kontrola		75773	LumiPlus RC1100 daljinsko upravljanje RGB RC1100 . Features: - 12 boja. - 8 sekbenci boje - 8 brzina promene boje - 5 metara domet signala.	LumiPlus RGB RC1100
LumiPlus Extender dometa		64633	Pojačava signal LumiPlus Kontrol e za RC1100 daljinsko upravljanje kada je to potrebno. Zajedno sa daljinskim upravljanjem RC1100može da sinhronizuje 3 Essential RGB preflektora.	Kompatiblno sa RC1100

RAZVODNE KUTIJE

UNIK razvodna kutija

75971CL090

75971

75971CL144

75971CL129

OPIS

Izradjene su od ABS, sa posklopcem koji može da se uklopi u okolni dizajn/materijale/prirodu.

Ugradjuje se u Ø50 cev ili crevu.

Svi navojni priključci su M-25.

	Šifra	Standard Pakovanje	Standard težina kg	Cena/EUR
Bela	75971	8	4.65	31,97
Bež	75971CL090	8	4.65	
Svetlo siva	75971CL129	8	4.65	
Antracit	75971CL144	8	4.65	

Razvodna kutija

75972CL090

75972

75972CL144

75972CL129

OPIS

Izradjena od ABS.

Ugradjuje se u cev Ø50 ili crevo.

Svi navojni priključci su M-25

	Šifra	Standard Pakovanje	Standard težina kg	Cena/EUR
Bela	75972	8	3.8	23.30
Bež	75972CL090	8	3.8	
Svetlo siva	75972CL129	8	3.8	
Antracit	75972CL144	8	3.8	

Razvodna kutija

OPIS

Od nerđajućeg čelika AISI-316. Dva izlaza sa navojem PG16 do M25 konvertora.

¾" BSP navoj sa donje strane.

	Šifra	Standard Pakovanje	Standard težina kg	Cena/EUR
Razvodna kutija	00393	1	0.21	188.04

NIŠE

Standardne niše

OPIS

Ø230 mm prečnik.

Kompatibilno sa LumiPlus FlexiNiche i PAR56 reflektor.

TEHNIČKI PODACI

Niše				
Betonski bazeni	Fibreglas / lajnerski bazeni		Panel pools	
	Sa umacima	Bez umetaka	Sa umecima	Bez umetaka
00349	00364 / 54.01 EUR	28887 / 54.02EUR	23671 / 55.84EUR	23670 / 49.82EUR
	17805 / 57.44 EUR	72261		

AISI-316L inoxne niše

OPIS

Ø230 mm prečnik.

Kompatibilno sa LumiPlus FlexiNiše inoxnim reflektorima.

TEHNIČKI PODACI

AISI-36 inoxne niše	
Betonski bazeni	Lajnerski bazeni
54102 / 211.30 EUR	54103/ 303.38EUR

PS niše

OPIS

Ø230 mm prečnik.

Uvodnik za kabl od mesinga.

Kompatibilno je sa LumiPlus FlexiNiše i PAR56 reflektorima.

TEHNIČKI PODACI

PS niše		
Betonski bazeni	Fibreglas / lajnerski bazeni	
	Sa umecima	Bez umetaka
00355	-	00367 / 66.18EUR

Otporno na slanu vodu

NIŠE

Ø180mm prečnik

OPIS

Kompatibilno je sa LumiPlus FlexiNiše i Design reflektorima.

TEHNIČKI PODACI

Niše			
Betonski bazeni	Prefabrikovani bazeni		Set za pričvršćavanje, odnos-no prilagodjavanje LumiPlus Design reflektora drugim nišama prečnika 180mm
	Sa insertima	Bez inserata	
59813	59814	59815	59818*
31.54 EUR	67.26 EUR	53.81 EUR	21.03 EUR

*Komplet za ugradnju koji LumiPlus Design čini kompatibilnim sa većinom niša od Ø180 do Ø190 mm na tržištu

Mini niše

OPIS

Kompatibilno LumiPlus FlexiMini Niše.

TEHNIČKI PODACI

MINI niše		
Betonski bazeni	Fibreglas / lajnerski bazeni	Panelni bazeni
06967	00369	49828
55,11 EUR	57.92 EUR	59.34 EUR

Mini niše sa integrisanom mlaznicom

OPIS

53956: KompatibIlno sa LumiPlus FlexiMini Cev.

59983: KompatibIlno sa LumiPlus FlexiRapid, LumiPlus FlexiMini Mlaznica L.

TEHNIČKII PODACI

Mini niše sa integrisanom mlaznicom za Mini reflektore (brza spojka)	
Betonski bazeni	Fibreglas / lajnerski bazeni
53956	59983
41.76 EUR	57.18 EUR

NL LED RASVETA BEZ NIŠE

JEDNOSTAVNA UGRADNJA, EKOLOŠKA RASVETA

Osvetljenje bazena je suštinski funkcionalna i dizajnerski efektna, svakako, prednost vašeg bazena.
Zodiac® NL LED svetla vam omogućavaju da to postignete, istovremeno štede energiju i lako se ugradjuju.
Postavljaju se u fazi izgradnje i poboljšavaju sve tipove bazena, koristeći inovativnu tehnologiju bez granica.

> LED RASVETA: INOVACIJA U TRENDU UŠTEDE ENERGIJE

Energetski efikasno: snažno osvetljenje sa uštedom energije do 90% (u poređenju sa reflektorima sa žarnom niti ili halogenim reflektorima).Dugotrajni: traju do 10 puta duže od tradicionalnih sijalica sa žarnom niti.

1 klasični reflektor
Ukupna potrošnja: 300 W
Godišnji trošak = €37

Bolje performanse osvetljenja > ENERGY SAVING 90%

Obračun je zasnovan na 4h/dan korišćenje tokom cele sezone (6 meseci) po ceni od 0 1694 €/kWh (prosečna cena sa PDV-om u Francuskoj)

3 12 W NL LED svetla
Ukupna potrošnja: 27 W
Godišnji trošak = 9 €

> UGRADNJA "BEZ KUĆIŠTA": BRZO I JEDNOSTAVNO!

Brzo & jednostavno: Zodiac® NL LED rasveta daje mogućnost ugradnje svetla direktno u standadni prodor 1.5" na sve vrste obloga bazena (lajner/PVC, bazen, poliester, i drugo).

Kompakt: Savršeno se integrišu u bazen, doprinoseći estetici. Dopušta neometano češćenje (u ravni sa zidovima bazena).

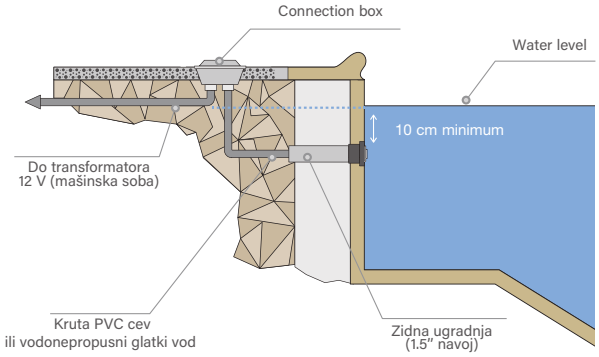

> KOMPAKTNA I MOĆNA SVETLA: PRILAGODLJIVA AMBIJENTALNA RASVETA

Sloboda i kreativnost: NL LED svetla nude širok izbor unapred zadatih boja i ambijentalnog osvetljenja zahvaljujući RGBW tehnologiji.

Sofisticirana
i opuštajuća atmosfera

Elektronska atmosfera
sa preko 1,500 boja koje se stallno menjaju

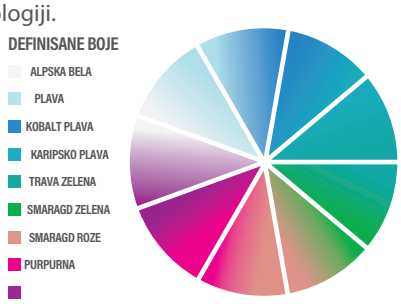

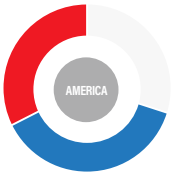

Svetlosni šou u obliku zvezde
u crvenoj, beloj i plavoj boji

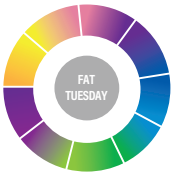

Karnevalska atmosfera
sa prikazom 32 boje

Noć je obasjalo stotine boja

Jednostavan za upotrebu: 100% kompatibilan sa Zodiac® eXO® iQ pametnim hlorinatorima slane vode (LS i standardne verzije), Hidroxinator® iQ i preko aplikacije Fluidra Pool.

DA LI STE ZNALI?

SA RGBW LED, NEMA POTREBE DA BIRATE IZMEĐU BELE (BOJE) I BOJE!
ZODIAC® NL LED SVETLA SU INOVATIVNA, KORISTE RGBW TEHNOLOGIJU (CRVENA-ZELENA-PLAVA-BELA) DODAJU BELU U SVE 3 OSNOVNE BOJE.

ZODIAC®

LED BAZENSKA RASVETA

NL

+ Savršena integracija
+ Snažna Led rasveta
+ Garantovana ušteda energije

3 YEAR WARRANTY*

PROFESSIONAL ADVICE RECOMMENDED

EASY INTALLATION

TECHNOLOGY RGBW

Energy Efficient

FLUIDRA POOL

DODATNA OPREMA UKLJUČENA U ISPORUKU

Alatka za ugradnju	Bela & siva ukrasna maska

POVEZANI PROIZVODI

Hydroxinator® iQ	eXO® iQ
WW000172/173/174/175	WW000162/163/164/165/170/171

ŠIFRE PROIZVODA

NL	6RGBW	12RGBW	24RGBW	6BW	12BW	24BW
Standard Model	WT000233	WT000234	WT000235	WT000236	WT000237	WT000238

OPIS

NL	6RGBW	12RGBW	24RGBW	6BW	12BW	24BW
Ugradnja	1,5" UN bez unutrašnje redukcije (tipa "mlaznica usisivača")					
Tip Led rasvete	RGBW (RGBW = Red / Green / Blue / White) :boja +bela			Svetlo bela		
Režimi rada (s)	9 zadatih boja & 5 multikolor kombinacija			1 zadata boja : bela		
Izbor boje*	Manualno (on/off za promenu sekvence) Fluidra Pool App preko Command Connect cabinet (daljinsko upravljanje).					
Primena	Slatka i slana voda do 6 g/L (6000 ppm)					

TEHNIČKI PODACI

NL	6RGBW	12RGBW	24RGBW	6BW	12BW	24BW
Snaga	6 W	12 W	24 W	6 W	12 W	24 W
Max amperatraža (A)	0.52	0.92	1.25	0.62	1.09	1.84
Osvetljena površina (m^2)**	160	340	505	390	725	1180
Osvetljaj flux (Lumen)	12 to 15	15 to 20	20 to 24	12 to 15	15 to 20	20 to 24
Led vek trajanja ***	10 000 h					
Stepen zaštite	IP 68					
Napajanje	12 VAC - 50/60 Hz					
Dužina kabla	3 m					

DIMENZIJE I MASA

NL	6RGBW	12RGBW	24RGBW	6BW	12BW	24BW
Spoljni prečnik (sočiva)	49.6 mm					
Prečnik rasvetnog tela	36.7 mm					
Dužina A (bez kabla)	118 mm	143 mm		118 mm	143 mm	
Težina (sa kablom)	500 g	520 g		500 g	520 g	

** Za završnu obradu bazena svetle boje. Smanjite osvetljenu površinu za otprilike 20% za tamne završne obrade bazena.

*** : Teoretski životni vek u satima, samo iinformativno.

LED RASVETA ZA BAZENE

Još neka LED rešenja:

PAR56 reflektori, PAR56 lampe i Nazidni reflektori

PAR56 projectors

MADE IN EUROPE

OPIS

Aquasphere PAR56 reflektor poboljšava energetsku efikasnost u poređenju sa tradicionalnom 300 W halogenom PAR56 sijalicom.
Uvek se instalira potpuno potopljen.
Životni vek od 25000 h.
RGB lampom se upravlja daljinskim upravljačem, koji je uključen u isporuku, sa dometom od 2 m i može da kontroliše 2 lampe. Bela lampa ne uključuje daljinski upravljač.
Za pravilno osvetljenje bazena preporučljivo je instalirati svetlo iz ovog opsega na svakih 15 m^2 vodene površine.

Napomena: ova preporuka se odnosi na bazene svetle boje sa belim reflektorima, ali ako postoje RGB reflektori, trebalo bi da se ugradi veći broj reflektora. U tamnim bazenima preporučuje se upotreba više reflektora po m^2.
PAR56 reflektori se ugradjuju u nišu. Nazidni reflektor se isporučuje sa priborom za ugradnju u betonske i poliesterske bazene.
Za završetak ugradnje na panelnim bazenima potreban je komplet rezervnih delova 24765-0500 .

TEHNIČKI PODACI

PAR56 lampe

	Opis	Boja svetla		Šifra	Potrošnja	Osvetljaj flux	Cena/EUR
	Retrofit PAR56 lampe	Bela	E	74939	11.5W (18VA)	1300 lm	
		RGB	G	71740 Daljinski upravljač , šifra 75828 je uključen u isporuku.	15 W (23 VA)	900 lm	
				75827 Daljinski upravljač , šifra 75828 nije uključen u isporuku.			

Mora biti povezan na 12VAC sigurnosni transformator. IPX8 zaštita.

Nazidni reflektor

	Opis	Boja svetla		Šifra	Potrošnja	Osvetljaj flux	Cena/EUR
	Nazidni reflektori	Bela	E	74941	11.5W (18VA)	1300 lm	
		RGB	G	71744 Daljinski upravljač , šifra 75828 je uključen u isporuku.	15 W (23 VA)	900 lm	
				75830 Daljinski upravljač , šifra 75828 nije uključen u isporuku.			

AQUA SPHERE

LED RASVETA BAZENA

Još neka LED rešenja:

PAR56 , PAR56 lampe i Nazidni reflektori (ravni)

TENIČKI PODACI

PAR56 reflektori

	Opis	Boja svetla		Ukrasna maska	Šifra	Potrošnja	Osvetljaj flux
	PAR56 reflektor	Bela	E	Bela	74940	11.5W (18VA)	1300 lm
				Bež	74940CL090		
				Svetlo siva	74940CL129		
				Antracit	74940CL144		
Mora biti povezan na 12VAC sigurnosni transformator. IPX8 zaštita. 2.5 m kabla.							
	PAR56 reflektor	RGB	G	Bela	71742	15 W (23 VA)	900 lm
				Bež	71742CL090		
				Svetlo siva	71742CL129		
				Antracit	71742CL144		
			Daljinski upravljač , šifra 75828 je uključen u isporuku..				
Mora biti povezan na 12VAC sigurnosni transformator. IPX8 zaštita. 2.5 m kabla.							
	PAR56 reflektor	RGB	G	Bela	75829	15 W (23 VA)	900 lm
				Bež	75829CL090		
				Svetlo siva	75829CL129		
				Antracit	75829CL144		
			Daljinski upravljač , šifra 75828 nije uključen u isporuku.				
Mora biti povezan na 12VAC sigurnosni transformator. IPX8 zaštita. 2.5 m kabla.							

Kako izabrati nišu?

Aquasphere

NAČIN UGRADNJE	TIP REFLEKTORA	TIP BAZENA						
		BETONSKI	BETONSKI + LAJNERSKI		FIBREGLAS		PANELI	
			sa umecima	bez umetaka	sa umecim	bez umetaka	sa umecim	bez umetaka
	PAR56 reflektor	00349	00364	17805/28887	00364	72261/28887	23671	23670
	Nazidni reflektor	Instalacioni fiting je u pakovanju reflektora.					71234 Liner pool adapter	

Aquasphere RGB upravljanje

	Šifra	Standard Pakovanje	Standard težina kg	Cena/EUR
Daljinsko upravljanje	75828	1	-	-

FLUIDRA

ODRŽIVOST BAZENA

Kako postići?

Water Conservation

Energy Efficient

Chemical Reduction

Carbon Reduction

Circular

Održivi bazen je onaj koji ima bitne karakteristike i opremu za postizanje manjeg uticaja na životnu sredinu. Značajno smanjenje potrošnje resursa (voda, energija i potrošni materijal) i održiv je ,u smislu troškova održavanja i povraćaja početne investicije.
Od varijabilnih cirkulacionih pumpi koje troše manje energije do dezinfekcije vode sa manje hemikalija, automatskih prekrivača koji sprečavaju isparavanje vode i smanjuju gubitak toplote, Fluidra nudi širok spektar rešenja koja doprinose većoj održivosti bazena.

ASTRALPOOL ZODIAC blueriiot Gre

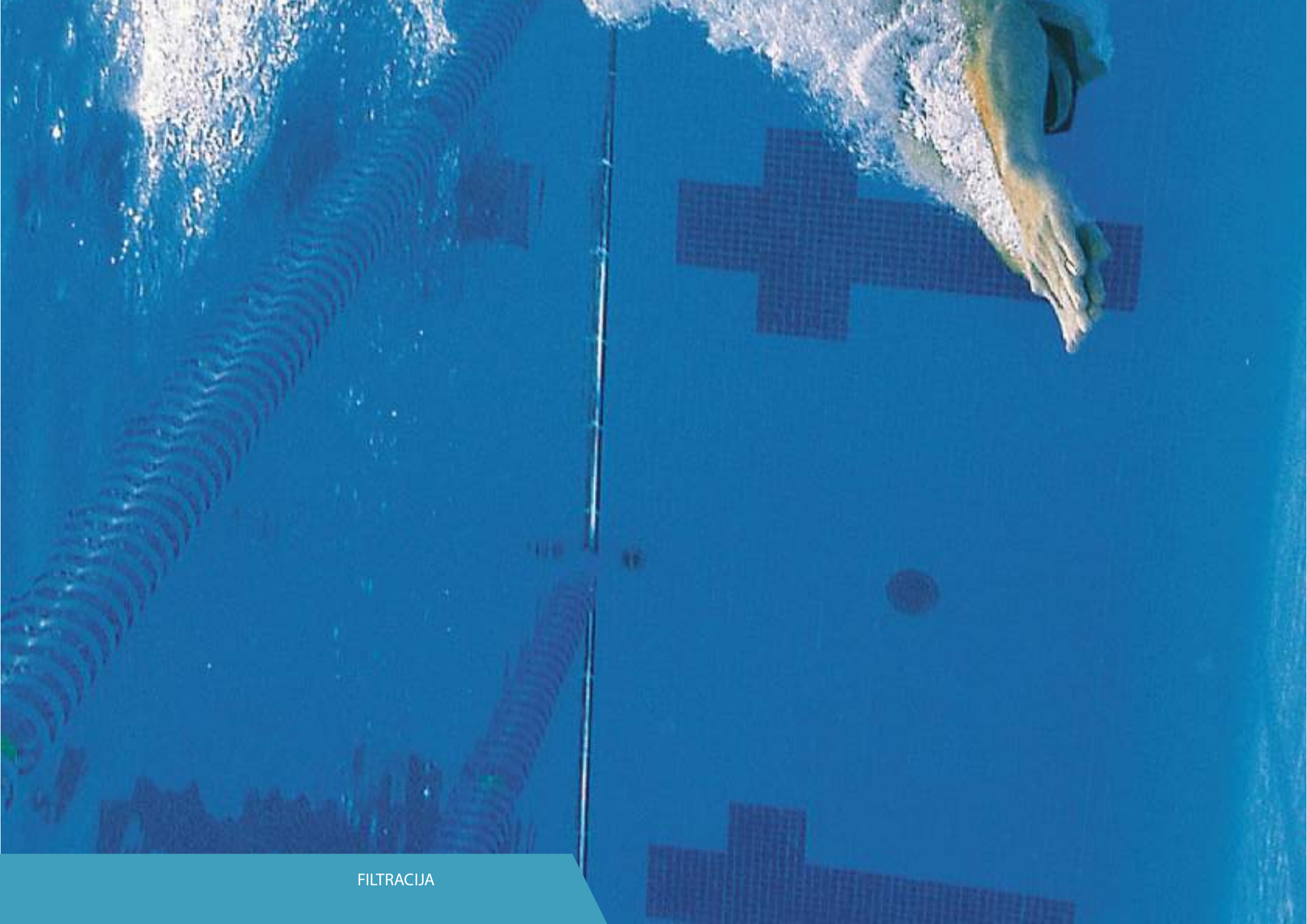

FILTRACIJA

FILTRACIJA

ASTRALPOOL

FILTERI

PEŠČANI FILTERI OD LIVENE PLASTIKE

Cantabric

LAMINIRANI FILTERI

Atlas
Europe

Europe Pro Long

Aster
Vesubio

FILTERI OD DUVANE TERMOPLASTIKE

Millennium

MOTANI PEŠČANI FILTERI

Praga
Berlin

LAMINIRANI FILTERI VISOKIH PERFOMANSI

Delta 1200
Artic Plus
Artic
Aster Side - High filtration
Norma

PUNJENJE ZA FILTERE

MONO-BLOK

Galactic

SkyPool

FILTERI ZA KOMERCIJALNE BAZENE

ZODIAC®

PEŠČANI FILTERI OD LIVENE PLASTIKE

Cantabric

ISKLJUČIVO
ZA PRIVATNE BAZENE

- Injektirani filter od livene termoplastike.
- Termički zavareni rezervoar sa 10 godina garancije.
- Opremljen manometrom i ručnim ventilima za ispuštanje vode i vazduha.
- Mešni ventil nije uključen.
- Maksimalna brzina filtracije (50 m³/h/m²).
- Maksimalni radni pritisak: 2,5 kg/cm².
- Filtracioni medijum: pesak ili staklo.

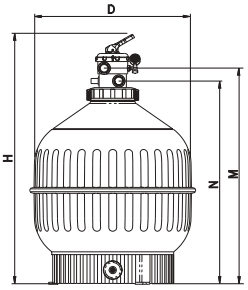

Cantabric top filter

OPIS

Model sa TOP mešnim ventilom (naručuje se odvojeno). Prsten sa navojem od ABS.

	Šifra	Standard Pakovanje	Standard težina kg	Cena/EUR
6000 l/h Ø 400 mm outlet 1½"	22399	1	10.7	500.02
9000 l/h Ø 500 mm outlet 1½"	15780	1	17.5	597.39
14000 l/h Ø 600 mm outlet 1½"	15781	1	19.9	658.88
21000 l/h Ø 750 mm outlet 1½"	20128	1	30.4	1,123.39
21000 l/h Ø 750 mm outlet 2"	23866	1	32.1	1,383.10

Cantabric filter sa bočnim ventilom

OPIS

Providni poklopac & prsten sa navojem od ABS, bočni ventil se naručuje odvojeno.

Complies with Standard
EN 16713-01

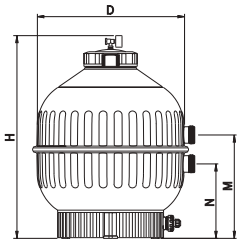

	Šifra	Standard Pakovanje	Standard težina kg	Cena/EUR
6.000 l/h Ø 400 mm izlaz na 1½"	22398	1	9.0	446.25
9,000 l/h Ø 500 mm izlaz na 1½"	15782	1	15.8	573.86
14,000 l/h Ø 600 mm izlaz na 1½"	15783	1	17.8	630.17
21,000 l/h Ø 750 mm izlaz na t 2"	15784	1	29.0	961.54
30,000 l/h Ø 900 mm outlet 2½"	22402	1	49.0	1,593.86

TEHNIČKI PODACI

	Sa Top ventilom					Sa bočnim ventilom				
	22399	15780	15781	20128	23866	22398	15782	15783	15784	22402
Ø D (mm)	400	500	600	750	750	400	500	600	750	900
H (mm)	894	1009	1069	1239	1250	715	800	875	1045	1215
M (mm)	744	829	894	1064	1098	380	415	445	575	675
N (mm)	680	765	830	1000	1023	255	290	320	345	405
Connections	1½"	1½"	1½"	1½"	2"	1½"	1½"	1½"	2"	2½"
Flow rate (m³/h)	6	9	14	21	21	6	9	14	21	30
Approx. pool volume (m³) (8 hours)*	48	72	112	168	168	48	72	112	168	240
Sand load (kg)	60	100	150	300	300	60	100	150	300	550
Grade 1 glass load (57011) (kg)	50	88	100	200	200	50	88	100	200	375
Grade 3 glass load (57013) (kg)	0	0	25	50	50	0	0	25	50	100
Net weight (kg)	8	14	15	23	25	7	12	14	24	34
Package volume (m³)	0.2	0.37	0.49	0.83	0.83	0.15	0.29	0.4	0.67	1.3

Otvor za ispust peska od Ø 2" na modelima Ø 750 mm & Ø 900 mm filtera, i od 1½" na modelima Ø 400, Ø 500 & Ø 600 mm filtera.
* Izmena na 3-6 sati.

LAMINIRANI PEŠČANI FILTER

Atlas

- Filteri proizvedeni od fiberglasa i poliesterske smole.
- Spolja želkot. Kao rezultat toga, telo je veoma otporno, izdržljivo i ima odličnu završnu obradu.
- Unutrašnje komponente i pribor od visokokvalitetne inženjerske plastike.
- Filtracioni medijum: pesak ili staklo. Maksimalni pritisak: 2,5 kg/cm².

Atlas filter

OPIS

Peščani i stakleni filteri, između ostalog, napravljeni od ojačanog poliestera. U potpunosti u skladu sa zahtevima za filtraciju prema standardu EN 16713-1.

Napravljen od poliesterske smole i fiberglasa.

Odlična završna obrada sa gel premazom RAL 8029.

Filter je dizajniran sa višim koeficijentom sigurnosti, da garantuje savršen rad.

Spajanje dva tela filtera se vrši preko zaptivke posebno ojačane fiberglasom i poliesterskom smolom.

Prozirni plastični poklopac veoma otporan na hemikalije. Visokopouzdani poklopac sa šrafovima.

Opremljen sa kolektorskim lateralama od 1" i difuzorom od neplastificiranog PVC-a.

Unutrašnja cev sa cevima od PN-16.

2½" izlaz za ispuštanje peska.

Opremljen manometrom, ispustom za vazduh i ručnim odvodom vode.

Priključci na mešni ventil sa šest položaja: filter, povratno ispiranje, ispiranje, recirkulacija, pražnjenje i zatvoreno.

Inovacija AstralPool-a: filter ima ugrađen sigurnosni ventil za sprečavanje skokova pritiska.

Complies with Standard EN 16713-01

	Šifra	Standard Pakovanje	Standard težina kg	Cena/EUR
Mešni ventil se naručuje odvojeno				
Ø 500 mm outlet 1½"	36596	1	20	943.55
Ø 600 mm outlet 1½"	36597	1	25	1,025.19
Ø 750 mm outlet 2"	36598	1	33	1,440.28
Ø 900 mm outlet 2½"	36599	1	51	2,009.76

* Vrednosti su ne računajući mešni ventil

TEHNIČKI PODACI

Šifra	36596	36597	36598	36599
Ø Filter (mm)	500	600	750	900
Konekcije	1½"		2"	2½"
Površina (m^2)	0.19	0.30	0.44	0.64
Brzina filtracije ($m^3/h/m^2$)	50			
Protok (m^3/h)	9.5	15	22	30
Maximum pritisak (kg/cm^2)	2.5			
Peščana ispuna (kg)	120	190	360	580
Frakcija 1 staklo (57011) (kg)	100	150	225	375
Frakcija 3 staklo (57013) (kg)	0	0	50	100
Neto težina (kg)	20	25	33	51

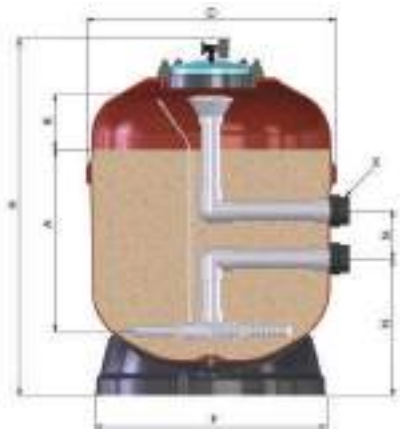

Odvod peska na 2 ½" i odvod vode na ¾"sa sigurnosnim ventilom.

LAMINIRANI PEŠČANI FILTERI

Aster filter

OPIS

Filter laminiran od poliestera i fiberglasa. Siva, polipropilenska baza, poklopac bez šrafova, poklopac za ispuštanje peska i vode, manometar i bočni mešni ventil. Maksimalni pritisak 2,5 bara. Maksimalna brzina filtracije 50/h/m2. U skladu sa zahtevima za filtraciju prema standardu EN 16713-1. Filtracioni medijum: pesak ili staklo.

	Šifra	Standard Pakovanje	Standard težina kg	Cena/EUR
Model sa top mešnim ventilom (odvojeno se naručuje)				
5000 l/h Ø 350 mm izlaz 1½"	30768	1	17	630.84
8000 l/h Ø 450 mmizlaz 1½"	30769	1	20	662.05
9000 l/h Ø 500 mm izlaz 1½"	30770	1	22	691.54
14000 l/h Ø 600 mm izlaz 1½"	30771	1	27	790.56
15000 l/h Ø 650 mm izlazt 1½"	30772	1	28	849.58
21000 l/h Ø 750 mm izlaz 2"	33847	1	35	1,173.59
32000 l/h Ø 900 mm izlaz 2"	33848	1	53	1,374.55
Model sa bočnim mešnim ventilom (odvojeno se naručuje)				
5000 l/h Ø 350 mm izlazt 1½"	00497	1	18	504.73
8000 l/h Ø 450 mmizlaz 1½"	00498	1	21	555.52
9000 l/h Ø 500 mm izlaz 1½"	19781	1	23	609.48
12000 l/h Ø 550 mm izlazt 1½"	32706	1	27	751.22
14000 l/h Ø 600 mm izlazt 1½"	00499	1	28	693.06
15000 l/h Ø 650 mm izlaz 1½"	21071	1	29	780.28
18000 l/h Ø 680 mm izlaz 1½"	28479	1	30	810.58
21000 l/h Ø 750 mm izlazt 2"	00500	1	37	942.75
32000 l/h Ø 900 mm outlet 2"	08133	1	55	1,274.20
31000 l/h Ø 900 mm izlaz 2½"	00501	1	53	1,371.57

Complies with Standard EN 16713-01

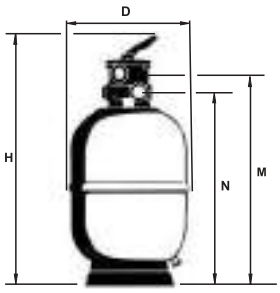

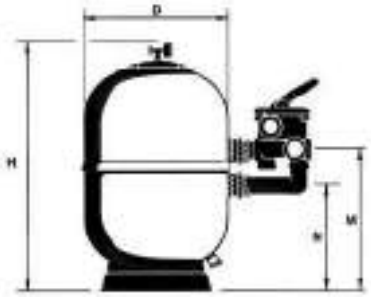

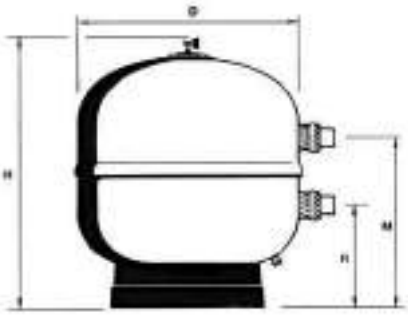

TEHNIČKI PODACI

	Model sa Top mešnim ventilom							Model sa bočnim mešnim ventilom									
	30768	30769	30770	30771	30772	33847	33848	00497	00498	19781	32706	00499	21071	28479	00500	08133	00501
Ø D (mm)	350	450	500	600	650	750	900	350	450	500	550	600	650	680	750	900	900
H (mm)	910	965	960	1005	1060	1184	1344	780	795	770	825	850	880	915	945	1050	1050
M (mm)	740	795	790	835	890	973	1133	420	430	415	455	455	480	525	555	635	660
N (mm)	680	785	730	775	830	897	1057	295	305	290	330	330	355	400	325	365	390
Konekcije	1½"	1½"	1½"	1½"	1½"	2"	2"	1½"	1½"	1½"	1½"	1½"	1½"	1½"	2"	2"	2½"
Protok (m^3/h) na 50 m^3/h/m^2	5	8	9	14	15	21	31	5	8	9	12	14	15	18	21	30	30
Zapremina bazena (m^3) (8 h)	40	64	72	112	120	168	240	40	64	72	96	112	120	144	168	240	240
Peščana ispuna (kg)	50	70	90	110	200	290	500	50	70	90	110	125	200	210	290	500	500
Frakcija 1 staklo (57011) (kg)	50	50	75	100	150	175	325	50	50	75	100	100	150	150	175	325	325
Frakcija 3 staklo (57013) (kg)	0	0	0	0	0	50	75	0	0	0	0	0	0	25	50	75	75
Maximum pritisak (kg/cm^2)	2.5	2.5	2.5	2.5	2.5	2.5	2.5	2.5	2.5	2.5	2.5	2.5	2.5	2.5	2.5	2.5	2.5
Neto težina (kg)	17	20	22	27	28	35	53	18	21	23	27	28	29	30	37	55	53
Bruto (pakovanje) (m^3)	0.13	0.23	0.28	0.39	0.45	0.62	1.27	0.13	0.23	0.28	0.28	0.39	0.45	0.46	0.62	1.26	1.27

LAMINIRANI PEŠČANI FILTERI

Vesubio filter

OPIS

Serija Vesubio filtera je proširena tako da dosegne i javni i privatni sektor bazena. Filteri proizvedeni korišćenjem simultanog nanošenja smole i fiberglasa. Poklopac sa navojem je pričvršćen visokorezizentnim šrafovima. Gornji otvor Ø 210mm. Modeli Ø 1050 mm i Ø 1200 mm takođe su dostupni i sa gornjim otvorom od Ø 400 mm. Maksimalni pritisak 2,5 bara Filtracioni medijum: pesak ili staklo.

	Šifra	Standard Pakovanje	Standard težina kg	Cena/EUR
Model sa bočnim ventilom				
8000 l/h Ø 450 mm outlet 50 mm	15785	1	16	542.09
9000 l/h Ø 500 mm outlet 50 mm	19353	1	20	603.42
14000 l/h Ø 600 mm outlet 50 mm	15786	1	23	685.31
22000 l/h Ø 750 mm outlet 63 mm	15787	1	32	892.34
32000 l/h Ø 900 mm outlet 75 mm	15788	1	48	1,398.22
43000 l/h Ø 1050* mm outlet 75 mm	15789	1	97	2,409.85
43000 l/h Ø 1050** mm outlet 75 mm	32391	1	97	2,689.39
56000 l/h Ø 1200* mm outlet 90 mm	15790	1	130	3,189.01
56000 l/h Ø 1200** mm outlet 90 mm	32392	1	140	3,593.31
Model sa Top ventilom				
8000 l/h Ø 450 mm outlet 50 mm	32430	1	19	651.27
9000 l/h Ø 500 mm outlet 50 mm	32431	1	23	679.65
14000 l/h Ø 600 mm outlet 50 mm	32432	1	26	778.75
22000 l/h Ø 750 mm outlet 63 mm	33850	1	40	1,080.54
32000 l/h Ø 900 mm outlet 63 mm	33851	1	56	1,351.45

Complies with Standard EN 16713-01

* Mali gornji otvor Ø 210 mm

** Gornji otvor Ø 400 mm

Filteri sa bočnim priključkom do Ø 1050 mm mogu koristiti ventil sa više portova

(vidi stranu 215).

Filteri Ø 900 i Ø 1050 mm sa bočnim izlazima se isporučuju bez ventila sa više portova.

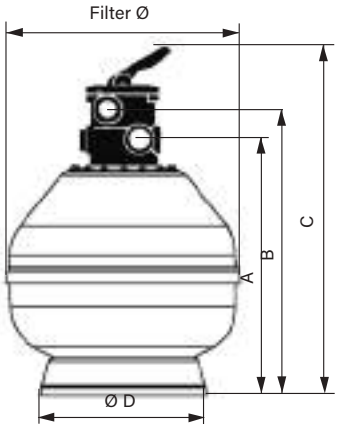

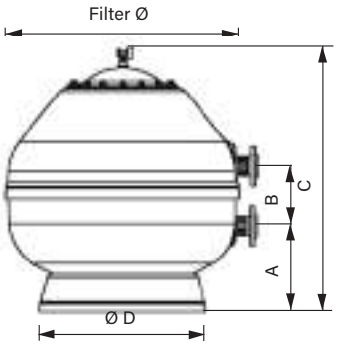

TEHNIČKI PODACI

	Sa TOP modelom mešnog ventila					Sa modelom bočnog mešnog ventila								
	32430	32431	32432	33850	33851	15785	19353	15786	15787	15788	15789	32391	15790	32392
Ø Filter (mm)	450	500	600	750	900	450	500	600	750	900	1050	1050	1200	1200
A (mm)	650	690	790	837	987	265	305	325	300	325	435	410	490	490
B (mm)	710	750	850	913	1063	125	125	125	230	270	270	270	270	270
C (mm)	880	920	1020	1124	1274	725	765	865	895	1080	1110	1235	1235	1360
D (mm)	347	400	400	490	625	347	400	400	490	625	760	775	855	940
Filtracijska površina (m^2)	0.16	0.19	0.30	0.44	0.64	0.16	0.19	0.30	0.44	0.64	0.86	0.86	1.13	1.13
Konekcije	1½"	1½"	1½"	2"	2"	1½"	1½"	1½"	2"	2½"	2½"	2½"	90	90
Protok (m^3/h) pri 50 m^3/h/m^2	8	9	14	22	32	8	9	14	22	32	43	43	56	56
Zapremina bazena (m^3)	64	72	112	176	256	64	72	112	176	256	344	344	448	448
Filterska ispuna (kg)	60	95	148	245	415	60	95	148	245	415	660	660	1000	1000
Frakcija 1 stakla (57011) (kg)	50	75	125	150	275	50	75	125	150	275	500	500	775	775
Frakcija 3 stakla (57013) (kg)	0	0	0	50	50	0	0	0	50	50	125	125	200	200

FILTERI OD DUVANE TERMOPLASTIKE

Millennium

- Peščani filter od duvane monolitne termoplastike.
- Opremljen manometrom i integrisanim odzračivanjem i ručnim odvodom vode.
-
- Maksimalni radni pritisak: 2,5 kg/cm2 za filter Ø 380 mm, Ø 430 mm i Ø 480 mm i 2 kg/cm2 za filter Ø 560 mm i Ø 660 mm.Filtracioni medijum: pesak ili staklo.
- U skladu sa zahtevima za filtraciju prema standardu EN 16713-1.

Complies with Standard EN 16713-01

Millennium filters sa top mešnim ventilom

	Šifra	Standard Pakovanje	Standard težina kg	Cena/EUR
Ø 380 mm - 5500 l/h izlaz na 1½"	27811	1	12.0	458.45
Ø 430 mm - 7000 l/h izlaz na 1½"	22407	1	14.0	496.32
Ø 480 mm - 9000 l/h izlaz na 1½"	22408	1	16.0	522.17
Ø 560 mm - 12000 l/h izlaz nat 1½"	22409	1	17.0	634.97
Ø 660 mm - 17000 l/h izlaz na 1½"	28253	1	24.5	783.51

Complies with Standard EN 16713-01

Millennium filters with side mounted valve

	Šifra	Standard Pakovanje	Standard težina kg	Cena/EUR
Ø 380 mm - 5500 l/h izlaz na 1½"	27809	1	10.5	424.17
Ø 430 mm - 7000 l/h izlaz na 1½"	25296	1	13.0	455.64
Ø 480 mm - 9000 l/h izlaz na 1½"	25297	1	16.0	491.71
Ø 560 mm - 12000 l/h izlaz na 1½"	25298	1	18.0	583.70
Ø 660 mm - 17000 l/h izlaz na1½"	28252	1	29.0	736.31

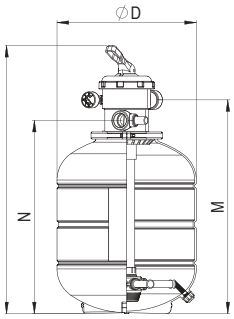

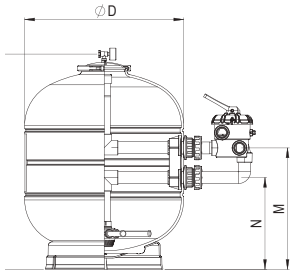

TEHNIČKI PODACI

	A - Top mešni ventil					B - Bočni mešni ventil				
	33814	33815	33816	33817	33818	35321	22497	22499	22501	28254
Ø D (mm)	380	430	480	560	660	380	430	480	560	660
H (mm)	820	835	870	945	1050	615	655	682	770	900
M (mm)	650	665	700	775	880	225	265	292	380	510
N (mm)	585	600	635	710	815	100	140	167	255	385
Dužina L (mm)	-	-	-	-	-	-	-	-	-	-
Konekcije	1½"	1½"	1½"	1½"	1½"	1½"	1½"	1½"	1½"	1½"
Protok (m^3/h)	5.5	7	9	12	17	5.5	7	9	12	17
Zapremin bazena aprox. (m^3)	up to 40	40-50	50-75	75-100	140	up to 40	40-50	50-75	75-100	140
Pesak (kg)	± 40	± 60	± 80	± 110	± 180	± 40	± 60	± 80	± 110	± 180
Staklo 1 frakcija (57011) (kg)	± 35	± 50	± 70	± 90	± 150	± 35	± 50	± 70	± 90	± 150
Staklo 3 frakcija (57013) (Kg)	0	0	0	0	25	0	0	0	0	25
Max. pritisak (kg/cm^2)	2.5	2.5	2.5	2	2	2.5	2.5	2.5	2	2
Neto težina (kg)	12	13.5	15	16.5	24	10	12	15	17.5	28
Zapremina pakovanja (m^3)	0.17	0.17	0.24	0.35	0.52	0.13	0.13	0.18	0.26	0.42

Berlin FILTER

- Svetli satenski finiš sa providnim slojem poliuretana koji odbija prašinu, sa poklopcem od livene termoplastike dimenzija Ø 230mm koji se pričvršćuje šrafovima. Opremljen je manometrom, ručnim odzračnim ventilom.
- Zahvaljujući dvostrukom premazu, dobijeno telo je izuzetno otporno, izdržljivo i pouzdano.
- Kompatibilan sa peskom i staklom, između ostalog (vidi stranu 215).

Complies with Standard EN 16713-01

Berlin filter

OPIS

Ø 230mm Poklopac na dole, brizgan. Opremljen ručnim ventilima za odzračivanje vazduha i vode, manometrom i bočno montiranim ventilom sa više portova (zasebno se poručuje) . Maksimalna brzina filtracije 50 (m3/h/m2) U skladu sa zahtevima filtracije prema standardu EN 16713-1. Filtracioni medijum: pesak ili staklo.

	Šifra	Standard Pakovanje	Standard težina kg	Cena/EUR
Sa mešnim ventilom				
9000 l/h Ø 500 mm izlaz 1½"	00541	1	17.3	645.83
14000 l/h Ø 600 mmizlaz 1½"	00542	1	21.8	764.06
21000 l/h Ø 750 mm izlazt 2"	00543	1	35.1	1,243.16
Bez mešnog ventila:				
30000 l/h Ø 900 mm izlaz 2½"	00544	1	53.4	1,756.91
30000 l/h Ø 900 mm izlaz 2"	15397	1	53.4	1,665.28
30000 l/h Ø 900 mm izlaz 2" (4 bar)	28474	1	67.0	1,998.32
Bez mešnog ventila i sa Ø 400 mm PE i FV poklopcem:				
43000 l/h Ø 1050 mmizlaz Ø 75 mm	00545	1	110.0	3,370.64
56000 l/h Ø 1200 mm izlazØ 90 mm	00546	1	140.0	3,741.82

* Dimenzije su bez mešnog ventila

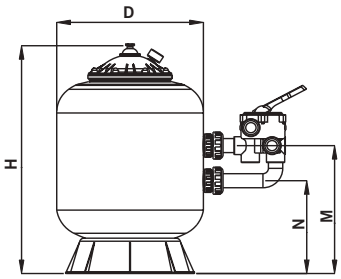

With multiport valve

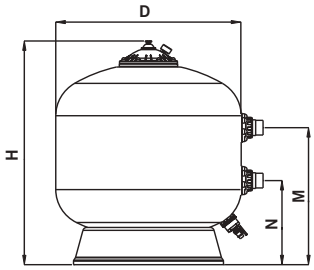

Without multiport valve

TEHNIČKI PODACI

	Sa mešnim ventilom			Bez mešnog ventila				
	00541	00542	00543	00544	15397	28474	00545	00546
Ø D (mm)	500	600	750	900	900	900	1050	1200
H (mm)	805	910	1050	1145	1135	1135	1300	1450
M (mm)	450	505	610	685	635	635	810	870
N (mm)	325	380	380	415	405	405	500	560
Konekcije	1½"	1½"	2"	2½"	2"	2"	*D75	**D90
Protok (m^3/h) at 50 m^3/h/m^2	9	14	21	30	30	30	43	56
Zapremina bazena (m^3)	50-75	75-115	115-170	170-240	-	-	240-350	350-450
Pesak (kg)	100	175	300	525	525	525	575	800
Krupni pesak (kg)	-	-	-	-	-	-	300	300
Frakcija 1 stakla (57011) (kg)	75	150	200	350	350	350	600	825
Frakcija 3 stakla (57013) (kg)	0	0	50	75	75	75	175	200
Max. pritisak (kg/cm^2)	2.5	2.5	2.5	2.5	2.5	4	2.5	2.5
Neto težina (kg)	15.3	19.8	33.1	51.4	51.4	51.4	100	130
Zapremina pakovanja (m^3)	0.35	0.37	0.65	1.01	1.01	1.01	1.92	2.70

LAMINIRANI FILTERI VISOKIH PERFORMANSI

Delta 1000 filter

Complies with Standard EN 16713-01

Filtration bed 1 m

OPIS

- Filter laminiran od poliestera i fiberglasa dostupan u prečnikima od 650, 800, 1000 i 1200 mm. Filterska ispuna od 1 m i dostupan je sa sistemom kolektora sa lateralama ii sistemom pločastog kolektora. U skladu sa zahtevima za filtraciju prema standardu EN 16713-1.
- Poklopac filtera DN 200 sa sistemom za brzo zaključavanje za modele 650 i 800 i poklopac DN 400 zavrtnjem za modele 1000 i 1200.
- DN200 bočni šaht sa poklopcem nadole.
- Unutrašnjost filtera levo sa završnom obradom od prirodne smole.
- Opciono metakrilatno staklo na Delta 10 modelu. Po želji se može postaviti više od jednog stakla.
- Unutrašnja cev i fitinzi od PVC-a, PP i ABS-a.
- Manometar uključen u poklopac filtera.
- Zaptivke od EPDM i svi navojni spojevi od nerđajućeg čelika.
- Opcija vinilestera. U ovom slučaju, unutrašnji sloj se proizvodi od vinilesterske smole (a ne samo gornji sloj u kontaktu sa vodom), do maksimalne hemijske otpornosti od 0,4 ppm rastvorenog ozona i do maksimalne temperature 50°.
- Dolazi u RAL 5024 plavoj boji.

Maksimalni pritisak: 2,5 kg/cm²
Konvencionalni kolektori/zvezde .
Slotovi 0.3 mm

Diameter Ø mm	Izlaz Ø mm	Protok m³/h ana40 m³/h/m	Šifra	Standard Pakovanje	Standard težina kg	Cena/EUR
500	1½"	8	58682	1	80	2,007.36
650	1½"	13.3	36676	1	80	2,069.43
800	2"	20.1	36677	1	90	2,773.01
1000	2½"	31.4	36678	1	125	3,920.75
1200	90	45.2	36679	1	150	5,715.88

Maksimalni pritisak: 2,5 kg/cm²
Kolektor sa diznama.
Dizne slotovi 0.5 mm

Diameter Ø mm	Izlaz Ø mm	Protok m³/h na 40 m³/h/m			
650	1½"	13.3	36684-0100 100 000	1	94
800	2"	20.1	36685-0100 100 000	1	111
1000	2½"	31.4	36686 100 000	1	155
1200	90	45.2	36687 100 000	1	190

* Maximum flow and filtration velocity recommended

TENIČKI PODACI

	Kolektor sa lateralama/zvezda					Kolektor ploča sa diznama			
	58682	36676	36677	36678	36679	36684	36685	36686	36687
Pesak (kg)	245	400	640	990	1425	400	640	990	1425
Krupni pesak (kg)	60	86	156	300	350	46	78	120	175
Frakcija 1 staklo (57011) (kg)	175	275	450	725	1000	250	400	600	875
Frakcija 2 staklo(57012) (kg)	50	75	150	225	325	75	125	200	275
Frakcija 3 staklo(57013) (kg)	75	100	150	250	350	100	125	200	300

LAMINIRANI FILTERI VISOKIH PERFORMANSI

Delta 1200 filter

Complies with Standard EN 16713-01

Visina punjenja
1.2 m

OPIS

Filter laminiran od poliestera i fiberglasa dostupan u prečnicima od 650, 800, 1000 i 1200 mm. Ima filtersku ispunu od 1,2 m i dostupan je sa sistemom kolektora sa lateralama i sistemom pločastog kolektora sa diznama. U skladu sa zahtevima za filtraciju prema standardu EN 16713-1.

Poklopac filtera DN 200 sa sistemom za brzo zaključavanje za modele 650 i 800 i poklopac DN 400 zavrtnjem za modele 1000 i 1200.

DN200 bočni otvor sa poklopcem sa rezom.

Unutrašnjost filtera levo sa završnom obradom od prirodne smole.

Vizir (kontrolno staklo) od metilakrilata kao standard. Ostala stakla dostupna na zahtev.

Unutrašnja cev i fitinzi od PVC-a, PP i ABS-a.

Manometar uključen u poklopac filtera.

Zaptivke od EPDM i svi navojni spojevi su od nerđajućeg čelika.

Opcija izrade od vinilestera. U ovom slučaju, unutrašnji sloj se proizvodi od vinilesterske smole (a ne samo sloj koji je u kontaktu sa vodom), do maksimalne hemijske otpornosti od 0,4 ppm rastvorenog ozona i do maksimalne temperature 50°.

Dolazi u RAL 5024 plavoj boji.

Max pritisak : 2.5 kg/cm²
Konvekcionalne kolektorske laterale.
Slotovi 0.3 mm

Prečnik Ø mm	Izlaz Ø mm	Protok m³/h na 40 m³/h/m	Šifra	Standard Pakovanje	Standard težina kg	Cena/EUR
650	1½"	13.3	36680-0100 001 000	1	100	3,192.71
800	2"	20.1	36681-0100 001 000	1	110	4,236.86
1000	2½"	31.4	36682 001 000	1	120	5,806.17
1200	90	45.2	36683 001 000	1	160	8,211.19

Max pritisak : 2.5 kg/cm²
Kolektorska ploča sa diznama.
Slotovi 0.5 mm

Prečnik Ø mm	Izlaz Ø mm	Protok m³/h na 40 m³/h/m				
650	1½"	13.3	36688-0100 101 000	1	114	4,511.43
800	2"	20.1	36689-0100 101 000	1	131	5,605.68
1000	2½"	31.4	36690 101 000	1	150	8,251.20
1200	90	45.2	36691 101 000	1	200	11,313.64

* Preporučeni Max protok i brzina filtracije

TEHNIČKI PODACI

	Kolektorske laterale				Kolektorska ploča dizne			
	36680	36681	36682	36683	36688	36689	36690	36691
Peščana ispuna (kg)	451	767	1325	1763	451	767	1325	1763
Peščana ispuna frakcija II (kg)	86	156	300	350	46	78	120	175
Frakcija 1 staklo (57011) (kg)	325	500	850	1125	300	450	750	1050
Frakcija 2 staklo (57012) (kg)	100	175	275	375	100	150	250	350
Frakcija 3 staklo (57013) (kg)	100	175	300	400	100	175	275	375

LAMINIRANI FILTERI VISOKIH PERFOMANSI

Artic Plus filter

Complies with Standard EN 16713-01

Filterska ispuna 1.2 m

Kolektor /ploča sa diznama

Kolektor /Zvezda sa lateralama

OPIS

Filterl velikog kapaciteta filtracije sa optimalnim performansama povratnog ispiranja. Proizveden od poliestera sa spoljnim gel premazom. Telo filtera sasoji se od samo dva dela; boja slonovače. Maksimalna radna temperatura od 50°C. Unutrašnji delovi od PVC plastike. Poklopac Ø 400 za uklanjanje peska sa donjeg dela filtera (opciono) u verzijama Ø 1050 i Ø 1200. Filteri Ø 650, 800, 950, 1050 i 1200 dostupni su sa kolektorskim lateralama ili pločom sa diznama. U skladu sa zahtevima za filtraciju prema standardu EN 16713-1.

	Šifra	Standard Pakovanje	Standard težina kg	Cena/EUR
KOLEKTOR SA LATERALAMA				
Ø 650 mm izlaz na 1½"	36053-0100	1	80	2,223.28
Ø 800 mm izlaz na 2"	36054-0100	1	95	2,757.98
Ø 950 mm izlaz na 2½"	41373	1	136	4,616.98
Ø 1050 mm izlaz na 3"	36055	1	145	5,811.48
Ø 1200 mm izlaz na 4"	36056	1	220	6,651.14

TEHNIČKI PODACI

	36053	36054	41373	36055	36056
Ø D (mm)	680	825	970	1090	1255
H (mm)	1900	1950	1960	2145	2170
M (mm)	125	230	270	270	270
N (mm)	730	670	665	665	665
L (mm)	1200				
C (mm)	300				
P (mm)	490	625	705	775	940
T (mm)	200			400	
Konekcije	1½"	2"	2½"	3"	4"
Protok (m^3/h)	16.5	25	35	43	56.5
Filtraciona površina (m^2)	0.33	0.50	0.70	0.86	1.13
Peščana ispuna (kg)	470	660	1015	1240	1665
Peščana ispuna II (kg)	100	165	260	320	410
Frakcija 1 staklo (57011) (kg)	325	475	725	875	1175
Frakcija 2 staklo (57012) (kg)	100	150	225	275	375
Frakcija 3 staklo (57013) (kg)	125	150	250	300	400
Max pritisak (kg/cm^2)	2.5				
Neto težina(kg)	75	90	131	135	210
Ispust za vodu	1"	1"	1"	2½"	2½"
Poklopac od livene plastike	Ø200	Ø200	Ø200	Ø400	Ø400

LAMINIRANI FILTERI VISOKIH PERFORMANSI

Artic filter

Complies with Standard EN 16713-01

Filtration bed 1 m

OPIS

Filteri velikog kapaciteta filtracije sa optimalnim performansama povratnog ispiranja. Proizveden od poliestera sa spoljnim gel premazom. Telo filtera sasoji se od samo dva dela; boja slonovače. Maksimalna radna temperatura od 50°C. Unutrašnji delovi od PVC plastike. Poklopac Ø 400 za uklanjanje peska sa donjeg dela filtera (opciono) u verzijama Ø 1050 i Ø 1200. Filteri Ø 650, 800, 950, 1050 i 1200 dostupni su sa kolektorskim lateralama ili pločom sa diznama.

Filtracioni medijum: pesak ili staklo. U skladu sa zahtevima za filtraciju prema standardu EN 16713-1.

	Šifra	Standard Pakovanje	Standard težina kg	Cena/EUR
Kolektor sa lateralama				
Ø 500 mm izlaz na 1½"	34029-0100	1	65	1,921.74
Ø 650 mm izlaz na 1½"	34030-0100	1	70	2,010.56
Ø 800 mm izlaz na 2"	34031-0100	1	75	2,464.20
Ø 950 mm izlaz na 2½"	41187	1	119	3,012.17
Ø 1050 mm izlaz na 3"	41188	1	145	5,494.96
Ø 1200 mm izlaz na 4"	41189	1	165	6,244.92

TEHNIČKI PODACI

	34029	34030	34031	41187	41188	41189
Ø D (mm)	535	680	825	970	1090	1255
H (mm)	1650	1700	1750	1760	1895	1970
M (mm)	125	125	230	270	270	270
N (mm)	780	775	685	655	630	665
L (mm)	1000					
C (mm)	300					
P (mm)	400	490	625	705	775	940
T (mm)	200				400	
Konekcije	1½"	1½"	2"	2½"	3"	4"
Protok (m^3/h)	9.5	16.5	25	35	43	56.5
Filtraciona površina (m^2)	0.19	0.33	0.50	0.70	0.86	1.13
Pesak (kg)	225	380	530	830	1015	1360
Krupni pesak (kg)	50	100	165	260	320	410
Frakcija 1 staklo (57011) (kg)	150	275	375	600	750	1000
Frakcija 2 staklo (57012) (kg)	50	75	125	200	250	325
Frakcija 3 staklo (57013) (kg)	50	100	150	225	275	350
Max. pritisak (kg/cm^2)	2.5	2.5	2.5	2.5	2.5	2.5
Neto težina (kg)	60	65	70	109	135	155
Ispust za vodu	1"	1"	1"	1"	2½"	2½"
Poklopac od livene plastike	Ø200	Ø200	Ø200	Ø200	Ø400	Ø400

Nozzle plate detail

Collector arms detail

LAMINIRANI FILTERI VISOKIH PERFOMANS

Aster filter - visok kvalitet filtracije

Complies with Standard EN 16713-01

Filtration bed 0.8 m

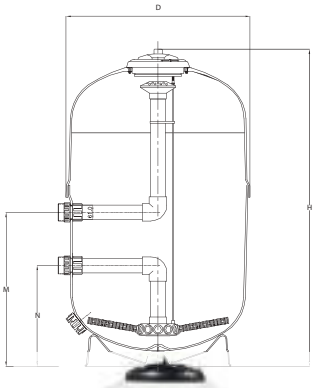

OPIS

Laminirani filter od fiberglasa i poliestera. Filter sloj dubine 800 mm. Siva boja, baza od polipropilena, brzo otvaranje poklopca, čep za odvod vode, merač protoka i bočni ventil sa više portova. Maksimalni pritisak 2,5 bara. Maksimalna brzina filtracije od 50 m³/h/m². Filter se može koristiti sa jednoslojnom ili višeslojnom kombinacijom šljunka sa peskom, staklom ili antracitom. Poklopac za brzo otpuštanje. Ima otvor za ispuštanje peska od 2½" na dnu filtera. Opcioni izlaz za ispuštanje peska od 200 mm. Opciono, završni sloj unutrašnjosti od vinilestera za tretman ozonom. Maksimalna temperatura 50°.

	Šifra	Standard Pakovanje	Standard težina kg	Cena/EUR
Ø 500 mm izlaz na 1½"	24768-0100	1	30	984.48
Ø 600 mm izlaz na 1½"	24769-0100	1	40	1,154.96
Ø 750 mmizlaz na 2"	24770-0100	1	60	1,538.37
Ø 900 mm izlaz nat 2"	10003-0100	1	90	1,914.71
Ø 900 izlaz na 2½"	10004	1	90	1,967.62

TEHNIČKI PODACI

	24768-0100	24769-0100	24770-0100	10003-0100	10004
Ø D (mm)	500	600	750	900	
H (mm)	1365	1370	1435	1400	1435
M (mm)	605	605	665	825	865
N (mm)	480	480	435	595	595
Konekcije	1½"	1½"	2"	2"	2½"
Protok (m³/h) na 50 m³/h/m²	9.5	16.5	21	31	
Zapremina bazena (m³)	75	120	175	250	
Pesak (kg)	150	240	450	540	
Krupni pesak (kg)	15	35	65	135	
Frakcija 1 stakla (57011) (kg)	125	200	300	400	
Frakcija 3 stakla (57013) (kg)	25	25	50	75	
Max pritisak (kg/cm²)	2.5				

Aster filter - visok kvalitet filtracije sa pločom sa diznama

Complies with Standard EN 16713-01

Filtration bed 0.6 m

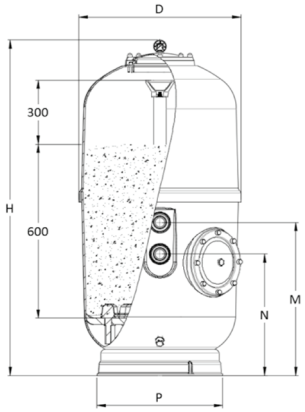

OPIS

Filter laminiran od poliestera i fiberglasa. Opciono ispust za pesak Ø 200 mm na dnu. Crna navrtka na 1/4" za odvod vode na dnu. Max. pritisak 2,5 bara. Max. temperatura 50°.

	Šifra	Standard Pakovanje	Standard težina kg	Cena/EUR
Ø 500 mm izlaz na 2"	24768FT01-110 000	1	30	0.46
Ø 600 mm izlaz na 2"	24769FT01-110 000	1	40	0.63
Ø 750 mm izlaz na 2"	24770FT01-110 000	1	60	0.99
Ø 900 mm izlaz na 2"	10003FT01-110 000	1	90	1.29
Ø 900 izlaz na 2½"	10004FT01-110 000	1	90	1.29

TEHNIČKI PODACI

	24768FT01 110 000	24769FT01 110 000	24770FT01 110 000	10003FT01 110 000	10004FT01 110 000
Ø D (mm)	500	600	750	900	
H (mm)	1365	1370	1435	1400	1435
M (mm)	605	605	665	825	865
N (mm)	480	480	435	595	
P (mm)	400	490	625	705	
Konekcije	1½"	1½"	2"	2"	2½"
Protok (m³/h) na 50 m³/h/m²	9.5	16.5	21	31	
Zapremina bazena (m³)	75	120	175	250	
Pesak (kg)	200	300	450	580	
Krupni pesak (kg)	16	35	65	135	
Frakcija 1 staklo (57011) (kg)	125	200	300	400	
Frakcija 3 staklo (57013) (kg)	25	25	50	75	
Max. pritisak (kg/cm²)	2.5				

FILTRACIONI MEDIJ

OC-1 punjenje filtera

OPIS

OC-1 filtracioni medijum: Budućnost filtracije

OC se odnosi na Open Cell i OC-1 je mehanički filter koji koristi tehnologiju filtriranja otvorenih ćelija za filtriranje vode visokog kvaliteta, povećavajući uštedu vode i energetski potencijal. Medij za filtraciju je ekstrudirana plastična jedinjenja koja se sastoji od baze polietilena visoke gustine sa kalcijum karbonatom.

Štedi vodu: ekskluzivna metoda filtracije koja smanjuje potrošnju vode za više od 40%.

Štedi energiju: omogućava vam da koristite manju pumpu ili smanjite snagu da biste dobili isti protok kao sa tradicionalnim medijima za filtriranje.

Štedi vreme: OC-1 smanjuje frekvenciju povratnog ispiranja na manje od trećine tradicionalnih metoda, što znači više slobodnog vremena za vas.

OC-1 medijum je testiran u skladu sa aktuelnim evropskim standardom EN16713-1.

Water Conservation

Energy Efficient

	Šifra	Standard Pakovanje	Standard težina kg	Cena/EUR
OC-1 50L filtraciona vreća	69752	1	9.0	152.89
OC-1 20L filtraciona vreća	69753	1	3.6	69.50

Aktivno Staklo

OPIS

Aktivno Staklo donosi sledeće benefite:

Efikasnija i ekološka filtracija uz uštedu vode i energije.

Veći kapacitet filtracije sa čistijim slojem koji zadržava bakterije

Water Conservation

	Šifra	Standard Pakovanje	Standard težina kg	Cena/EUR
Granulacija				
0.5 mm - 1.0 mm	57011	1	25.0	25.46
1.0 mm - 3.0 mm	57012	1	25.0	25.46
3.0 mm - 7.0 mm	57013	1	25.0	25.46

TEHNIČKI PODACI

			% Zapremina filterske ispune	
	Šifra	Dijapazon	Filteri D < 900 mm	Filteri D > 900 mm
Frakcija 1	57011	0.5 - 1.0 mm	0.8	0.6
Frakcija 2	57012	1.0 - 3.0 mm	0	0.2
Frakcija 3	57013	3,0 - 7,0 mm	0.2	0.2

Silex

OPIS

Druge vrste silex granulacija se poručuju.

25 Kg vreća.

	Šifra	Standard Pakovanje	Standard težina kg	Cena/EUR
Granulacija 0.4 - 0.8 mm	00596	1	25	15.87
Granulacija 1 - 2 mm	10697	1	25	15.87

Classic Plus

- Višenamenski mešni ventili sa šest kanala za obavljanje različitih funkcija u hidrauličnom krugu.
- Priključak za filtriranje kroz koleno za čišćenje umesto koleno od 90° i novi dizajn koji nudi smanjeni gubitak pritiska.
- Ugradjen je bajonet sistem za zatvaranje (zamena za šrafove), radi lakše demontaže i otklanjanja mogućnosti od korozije.

Energy Efficient

Classic Plus

1½" i 2" višenamenski mešni ventil sa priključcima za filter

	Šifra	Standard Pakovanje	Standard težina kg	Cena/EUR
1½" mešni ventil - Konfiguracija 3	73950	6	13	111.84
2" mešni ventili - Konfiguracija 3	74862	6	24	

Energy Efficient

Classic Plus

1½" i 2" - Beli

	Šifra	Standard Pakovanje	Standard težina kg	Cena/EUR
1½" mešni ventil - Konfiguracija 3	74999	6	-	na upit
2" mešni ventil - Konfiguracija 3	76146	6	-	
1½" mešni ventil - Konfiguracija 3 PUMPA, TOP, DNO lepak	76147	6	13	

Energy Efficient

Classic Plus

1½" i 2" mešni ventil bez filterskih priključaka

		Standard Pakovanje	Standard težina kg	Cena/EUR
1½" mešni ventil - Konfiguracija 3	76148	6	-	
2" mešni ventil - Konfiguracija 3	76149	6		143.52
1½" mešni ventil - Konfiguracija 3 lepak DNO	75285	6	-	88.64
1½" mešni ventil - Konfiguracija 5	76150	6	13	
2" mešni ventil - Konfiguracija5	76151	6	13	

TABELA: VENTILI POTPUNO KOMPATIBILNI U INSTALACIJI

CLASSIC PLUS ŠIFRA	CLASSIC ŠIFRA (stari model ne naručuje se više)
73950	00599
74862	07444
76148	14909
76149	07441
74999	06563
76146	11156
75285	00598
76147	61306
76511	06595

New generation

1½" i 2" višenamenski mešni ventil. Top konfiguracija

	Šifra	Standard Pakovanje	Standard težina kg	Cena/EUR
Top 1½" višenamenski mešni ventil	20565	6	12.10	72.82
Top 2" višenamenski mešni ventil	33968	1	3.95	94.96
Top 1½" višenamenski mešni ventil (za Aster filter)	31993	6	11.8	68,39
Top 2" višenamenski mešni ventil(za Aster filter)	33969	1	3.85	127,43

Flat /Ravan model

- Višenamenski ventil koji ima poseban kompaktan izgled zahvaljujući dizajnu na jednom nivou (u poređenju sa normalnim dvostepenim podešavanjem kod drugih ventila).
- Ova smanjena veličina otvara mogućnost za montažu u instalacijama gde je prostor na prvom mestu, kao što su kućišta filtera ili monoblokovi.

Flat

1½" višenamenski mešni ventil sa priključcima za filter

	Šifra	Standard Pakovanje	Standard težina kg	Cena/EUR
Konfiguracija 3	34543	6	9.3	50.69

Flat

1½" višenamenski mešni ventil - Flat

	Šifra	Standard Pakovanje	Standard težina kg	Cena/EUR
Konfiguracija 3 (donji port sa navojem)	34544	6	9.3	42.25
Konfiguracija 3 (donji port na lepak)	34545	6	9.3	42.25

Flat

1½" TOP - višenamenski mešni ventil Flat

	Šifra	Standard Pakovanje	Standard težina kg	Cena/EUR
	34546	6	9.3	43.04

Magnum

- Specijalno dizajniran da podrži visoke radne pritiske i povezivanje sa velikim filterima koji zahtevaju posebne priključke.
- Izaberite neki od ponuđenih modela: 2 ½", 3" i 4" višestruki ventili.

Magnum

2½" višenamenski mešni ventil sa priključcima za filter

Višenamenski mešni ventil sa konekcijama.

	Šifra	Standard Pakovanje	Standard težina kg	Cena/EUR
2½" VMV - Konfiguracija 3	24837	1	9.5	455.03

Magnum

2½" višenamenski mešni ventil

OPIS

Ulaz filtera bočno i izlaz odozdo. Sa navojnim otvorima.

	Šifra	Standard Pakovanje	Standard težina kg	Cena/EUR
2½" VMV - Konfiguracija 3	24838	1	8.2	421.60

Magnum

3" višenamenski mešni ventil

OPIS

Bočno montiran višestruki ventil za povezivanje sa filterima. Telo i poklopac ubrizgani u ABS sa fiberglasom. Ručka ubrizgana u ABS. Sistem zaptivanja pomoću vijaka od nerđajućeg čelika. Isporučuje se sa dva čepa tako da kupac može prilagoditi ventil najpogodnijoj konfiguraciji.

	Šifra	Standard Pakovanje	Standard težina kg	Cena/EUR
3" VMV	28515	1	9.8	686.43

MEŠNI VENTIL

VRAC Flat

1½" automatski sistem mešnih ventila

OPIS

Voltaža 230/115 volti. Upravlja filtriranjem, pranjem ispiranjem i pražnjenjem.

	Šifra	Standard Pakovanje	Standard težina kg	Cena/EUR
TOP 1"½ mešni ventil sa aktuatorom	43512	1	4.1	922.89
SIDE 1"½ mešni ventil sa aktuatorom	43513	1	3.9	922.89

VRAC III

automatski mešni ventil

Poboljšani automatski ventil sa više portova kojim se upravlja preko tastature. Omogućava kontrolu filtracije, povratnog ispiranja, ispiranja, pražnjenja, recirkulacije i zatvorenih položaja.

Prilagodjen je za svaku vrstu instalacije, kao i peščani filter. Brza i laka montaža.

Potpuna automatizacija svih podataka o filtriranju bazena.

LED svetla za brzi pregled osnovnih informacija.

	Šifra	Standard Pakovanje	Standard težina kg	Cena/EUR
Basic 1½" side mounted, Config. 3	72433	1	4.27	906.42
Basic 2" side mounted, Config. 3	72434	1	5.75	1,007.68

COMPATIBLE NN thing

Fluidra Connect compatible

HIdraulički sigurnosni ventil

72434 in substitution of 70769 and 57187

OPIS

Hidraulični sigurnosni ventil od 1 ½" u odvodu je specijalno dizajniran za priključivanje na ispusni otvor automatskog mešnog ventila na peščanom filteru.

Korišćenjem se sprečava gubitak vode kada ventil promeni svoj radni položaj ili kada nestane struje, padne strujni napon i ventil ostane u poziciji u kojoj bi mogao da isprazni bazen.

Preporučuje se u instalacijama sa SISTEM VRAC višestrukim ventilima

	Šifra	Standard Pakovanje	Standard težina kg	Cena/EUR
50 mm priključak na lepljenje	41898	2	1.8	150.37
1 ½" navojni za crevo	41899	2	1.8	156.47

MONOBLOKOVI

Galactic monoblok

OPIS

Filter napravljen od termoplasta visoke otpornosti duvanjem.

Uključuje 6-smerni ventil sa više portova, manometar, ručno odzračivanje vazduha, odzračivanje vode, kompaktnu samousisnu pumpu sa električnim kablom i utikačem, crevo, fitinge, bazu i pribor za kompletno sklapanje celog seta.

Maksimalni radni pritisak 2,4 bara.

Priključci uključeni, D38 i D50mm, za maksimalnu raznovrsnost za instalaciju.

U skladu sa zahtevima za filtraciju prema standardu EN 16713-1.

	Šifra	Standard Pakovanje	Standard težina kg	Cena/EUR
Ø380 - 5 m³/h	74471	1	20	614.88
Ø400 - 6 m³/h	74472	1	20.5	638.26
Ø500 - 8 m³/h	74473	1	24	688.49
Ø500 - 10 m³/h	74474	1	25.5	717.33
	74475	1	29	750.05
	74476	1	30	796.91

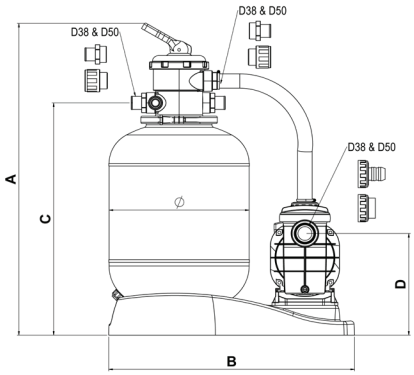

TEHNIČKI PODACI

	74471	74472	74473	74474	74475	74476
Ø (mm)	380	400	500	500	600	600
A (mm)	860	905	975	975	1.030	1.030
B (mm)	710	710	830	830	830	830
C (mm)	635	650	740	740	816	816
D (mm)	295	295	295	295	295	295

TEHNIČKI PODACI

ŠIFRA	PROTOK	Ø FILTER	SNAGA PUMPE	Ø FITING	PESAK	KUTIJA	
						TEŽINA	DIMENZIJE
	m³/h	mm	HP	mm	kg*	Kg	mm
74471	5	380	1/3	38 / 50	40	20	790x600x700
74472	6	400	1/3	38 / 50	40	20.5	
74473	8	500	1/2	38 / 50	100	24	870x600x715
74474	10	500	3/4	38 / 50	100	25.5	
74475	12	600	3/4	38 / 50	150	29	870x600x800
74476	14	600	1	38 / 50	150	30	

* Pesak se poručuje zasebno

MONOBLOCKS

SkyPool filter monoblock

sa gornjom pozicijom mešnog ventila

Complies with Standard EN 16713-01

OPIS

Napravljen od plastike sa poklopcem sa stezaljkama, mešnim ventilom, manometrom, ručnim ispustom vazduha i vode. Bele boje, na crnoj bazi. Maksimalni radni pritisak: 2 kg/cm2. U skladu sa zahtevima za filtraciju prema standardu EN 16713-1.

	Šifra	Standard Pakovanje	Standard težina kg	Cena/EUR
Ø 300 mm - P-XPERT-4	M00504	1	12	na upit
Ø 400 mm - P-XPERT-6	M00505	1	14	
Ø 400 mm - P-XPERT-8	M00506	1	15	
Ø 500 mm - P-XPERT-10	M00507	1	20	
Ø 500 mm - P-XPERT-14	M00661	1	22	

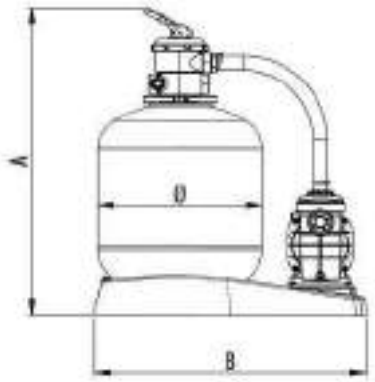

TEHNIČKI PODACI

	SkyPool / P-XPERT				
Top monoblok	M00504	M00505	M00506	M00507	M00661
A (mm)	640	760	760	840	840
B (mm)	520	830	830	830	830
Ø (mm)	300	400	400	500	500
Pumpa (HP)	P-XPERT4	P-XPERT6	P-XPERT8	P-XPERT10	P-XPERT14
Konekcije	Ø 38	Ø 38	Ø 38	1½"	1½"
Protok (m^3/h)	4	6	7	9	11
Snaga (W)	150	340	490	600	660
Brzina filtracije ($m^3/m^2/h$)	60	50	60	50	60
Pesak 0.4-0.8 mm (Kg)	± 25	± 40	± 40	± 100	± 100
Težina (Kg)	12	14	15	20	22
Zapremina (m^3)	0.102	0.226	0.226	0.278	0.278

Filterska ispuna
1 m

NE UKLJUČUJE BATERIJU

OSTALE NESTANDARDNE DUBINE MOGU SE NAPRAVITI PO PORUDŽBINI

VELIKI FILTERI Ø 3000 mm ŠALJU SE SPECIJALNOM POŠILJKOM.
OBRATITE SE VAŠEM PRODAVCU ZA DODATNE TROŠKOVE SLANJA.

Za filtere sa diznama, bočni otvor (Ø 400 mm ili Ø 225 mm) bi bilo potrebno napraviti radi čišćenja filterskog punjenja

MOTANI FILTERI

€:Grupa A

Praga Filteri

Filter sa jednim slojem od poliestera i fiberglasa. Poklopac od Ø 400 mm. Dolazi zajedno sa ručnim odzračnim ventilom za ispust vazduha i vode, ispust za pesak i manometar. Kompatibilan sa 20, 30 i 40 $m^3/h/m^2$ brzinama filtracije. Za ostale brzine filtracije, molimo da nam se obratite.

Maksimalni radni pritisak 2.5 Kg/cm^2

Prečnik Ø mm	Brzina filtracije $m^3/h/m^2$	Ispust Ø mm	Brzina protoka m^3/h	Šifra	Standardno pakovanje	Standardna težina Kg	CENA EUR/KOM
1050	20	63	17	00687		120	3,712.08
	30-40	75	25-34	00694	1	120	3,986.68
	-	90	-	00707	1	120	4,256.04
1200	20-30	75	22-33	00688	1	154	4.364,69
	40	90	45	00702	1	154	4.603,84
1400	20	75	30	00689	1	173	5.080,81
	30	90	46	00696	1	173	5,761.37
	40	110	61	00703	1	173	5,911.09
1600	20	90	40	00690	1	235	6,504.68
	30-40	110	60-80	00697	1	235	6.787,68
	-	125	-	00710			7,442.88
1800	20	90	50	00691	1	270	7,159.48
	30	110	76	00698	1	270	7.442,14
						270	7.953,58
	-	140	-	00711	1	270	8,082.25
2000	20	110	62	00692	1	270	8.798,49
	30	125	94	00699		270	9,299.40
	40	140	125	00706	1	295	9.415,48
	-	160	-	05083	1	295	10.426,74
2200	30	140	114	56937	1	412	16.423,35
	40	160	152	56938	1	412	17.224,58
2350	20	125	87	00693	1	530	18,030.78
	30	140	130	00700	1	530	18,510.28
	40	160	175	04935	1	530	19.032,68
2500	20	140	100	08695	1	780	19.215,58
	30	160	150	08696	1	780	20.511,84
	40	200	200	08697	1	780	21.655,67
3000	20	160	140	08699	1	1350	34.479,35
	30	200	212	08700	1	1350	37.085,18
	40	225	282	08701	1	1350	38.070,20

ASTRALPOOL

Filterska ispuna
1 m

NE UKLJUČUJE BATERIJU

OSTALE NESTANDARDNE DUBINE MOGU SE NAPRAVITI PO PORUDŽBINI

VELIKI FILTERI Ø 3000 mm ŠALJU SE SPECIJALNOM POŠILJKOM.
OBRATITE SE VAŠEM PRODAVCU ZA DODATNE TROŠKOVE SLANJA.

MOTANI FILTERI

Praga filteri

Poklopac Ø 400 mm.

Maksimalni radni pritisak 4 Kg/cm²

Prečnik Ø mm	Brzina filtracije m³/h/m²	Ispust Ø mm	Brzina protoka m³/h	Šifra	Standardno pakovanje	Standardna težina Kg	CENA EUR/KOM
1050	20	63	17	**09209**	1	142	4.762,73
	30-40	75	25-34	**00712**	1	142	4.982,08
	-	90	-	**00724**	1	142	5.128,11
1200	20-30	75	22-33	**00713**	1	169	4,767.20
	40	90	45	**00719**	1	169	5.649,16
1400	20	75	30	**09210**	1	192	6.122,83
	30	90	46	**00714**	1	192	6.482,02
	40	110	61	**00720**	1	192	6.743,42
1600	20	90	40	**09211**	1	250	7.512,20
	30-40	110	60-80	**00715**	1	250	7.794,06
	-	125	-	**00727**	1	250	8.301,48
1800	20	90	50	**09212**	1	300	8.253,20
	30	110	76	**00716**	1	300	8,533.71
	40	125	101	**00722**	1	300	9,043.19
	-	140	-	**00728**		300	9,170.57
2000	20	110	62	**09213**	1	350	10,027.24
	30	125	94	**00717**	1	350	10,529.00
	40	140	125	**00723**	1	350	10,647.67
	-	160	-	**05132**	1	350	11,655.13
2200	30	140	114	**57812**	1	350	19,708.03
	40	160	152	**57813**	1	440	20,669.48
2350	20	125	87	**09214**	1	530	21,212.70
	30	140	130	**09217**	1	530	21,776.83
	40	160	175	**09220**	1	530	22,839.19
2500	20	140	100	**09215**	1	960	23,058.70
	30	160	150	**09218**	1	960	24,614.23
	40	200	200	**09221**	1	960	25,986.80
3000	20	160	140	**09216**	1	1600	42,398.73
	30	200	212	**09219**	1	1600	45,032.85
	40	225	282	**09222**	1	1600	46,072.53

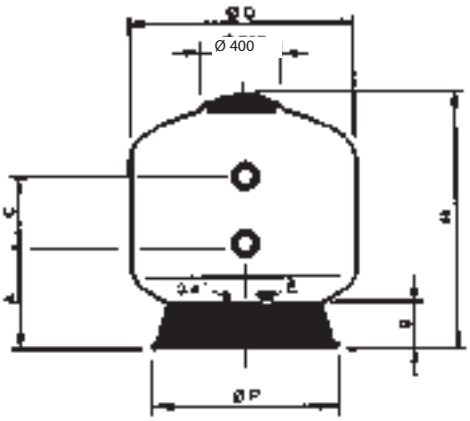

Ø (mm)	1050	1200	1400	1600	1800	2000	2200	2350	2500	3000
Dubina ispune (m)	1	1	1	1	1	1	1	1	1	1
H (mm)	1640	1780	1755	1835	1875	2040	2440	2520	2550	2750
B (mm)	200	230	240	260	280	300	340	340	340	350
A (mm)	540	570	585	680	720	790	950	965	1080	1100
C (mm)	645	640	610	515	465	510	510	600	450	440
Ø P (mm)	755	940	1085	1230	1370	1550	1830	1859	2000	2365
E (mm)	90	90	90	140	140	140	140	140	140	140
Površina filtracionih delova (m²)	0.86	1.13	1.54	2.01	2.54	3.14	3.80	4.34	4.90	7.07
Zapremina (l)	1050	1500	2000	2600	3400	4400	6520	8045	9050	12800
Peščana ispuna (kg)	950	1375	1650	2150	2800	3800	4650	5275	5950	8600
Punjenje od šljunka (kg)	300	300	450	675	750	1050	1900	1800	2200	3300
Granulacija 1 staklenih perli (57011)	648	872	1091	1465	1844	2519	3388	3667	4220	6160
Granulacija 2 staklenih perli (57012)	212	285	356	479	602	823	1107	1198	1378	2012
Granulacija 3 staklenih perli (57013)	233	313	392	527	663	906	1218	1319	1518	2215
Ukupna radna težina (kg)	2000	2700	3700	4900	6100	7900	11200	12550	13760	20200

Filterska ispuna
1.2 m i 1.5 m

NE UKLJUČUJE BATERIJU

VELIKI FILTERI Ø 3000 mm ŠALJU SE SPECIJALNOM POŠILJKOM.
OBRATITE SE VAŠEM PRODAVCU ZA DODATNE TROŠKOVE SLANJA.

MOTANI FILTERI

Olot filteri

Karakteristike: U skladu sa standardom DIN 19605/19643
Sistem za sakupljanje vode:
Dizne sa 0.5 mm otvorima, radni pritisak 2.5 bara.

Opremljen sa:
- Manometar
- Manuelnim odzračnim ventilom za ispust vazduha i vode
- Ugaoni priključak za vazdušno čišćenje
- Ø 400 mm otvor

Opcije:
- Pozicije ugaonih priključaka za vodu, providnih zidova i poklopaca za otvore isporučuju se u skladu sa specifikacijama kupca.
- Prečnik priključaka i sredstva za čišćenje zavisi od specifikacije kupca
- Za ostale opcije kao što su visina, unutrašnja obloga za hemijsku zaštitu, nivo pritiska itd. molimo da nam se obratite.

Maksimalni radni pritisak 2.5 Kg/cm²

Filtersko sito 1.2 m

Prečnik Ø mm	Brzina filtracije m³/h/m²	Ispust Ø mm	Brzina protoka m³/h	Šifra	Standardno pakovanje	Standardna težina Kg	CENA EUR/KOM
1050	30	110	25	**07355**	1	265	12,106.95
1200	30	125	33	**07356**	1	345	16,257.81
1400	30	140	46	**07447**	1	380	19,216.91
1600	30	160	60	**07357**	1	420	23,113.86
1800	30	200	76	**07448**		470	25,739.39
				07358	1	540	30,869.65
2200	30	225	114	**56934**	1	-	36.136,24
2350	30	250	130	**07359**	1	825	39.929,5
2500	30	250	150	**19335**	1	940	50.735,86
2600	30	250	160	**23969**	1		56.950,94
2800	30	250	185	**23970**	1	1135	65,352.19
3000	30	250	212	**19336**	1	1425	77.973,37

Filtersko sito 1.5 m

Prečnik Ø mm	Brzina filtracije m³/h/m²	Ispust Ø mm	Brzina protoka m³/h	Šifra	Standardno pakovanje	Standardna težina Kg	CENA EUR/KOM
1050	30	110	25	**18227**	1	285	13,075.50
1200	30	125	33	**18228**	1	385	17,558.40
1400	30	140	46	**18229**	1	420	20,754.26
1600	30	160	60	**18230**	1	460	24,962.97
1800	30	200	76	**18231**	1	515	27,798.55
2000	30	225	94	**18232**	1	625	33,339.26
2350	30	250	130	**18233**	1	920	43,986.41
				19337	1	1010	55,890.65
2600	30	250	160	**23971**			
2800	30	250	185	**23972**	1	1264	70,611.03
3000	30	250	212	**19338**	1	1590	85,895.43

ASTRALPOOL

BATERIJE

Baterija sa jednim filterom

Ø	Šifra	Opis
	Manuelna baterija - sa 4 ventila	
63	00747	MANUELNA BATERIJA SA 4 VENTILA D. 63
75	00749	MANUELNA BATERIJA SA 4 VENTILA D. 75
90	00754	MANUELNA BATERIJA SA 4 VENTILA D. 90
110	00758	MANUELNA BATERIJA SA 4 VENTILA D. 110
125	00763	MANUELNA BATERIJA SA 4 VENTILA D. 125
140	00767	MANUELNA BATERIJA SA 4 VENTILA D. 140
160	09205	MANUELNA BATERIJA SA 4 VENTILA D. 160
200	09160	MANUELNA BATERIJA SA 4 VENTILA D. 200
225	09164	MANUELNA BATERIJA SA 4 VENTILA D. 225
250	26244	MANUELNA BATERIJA SA 4 VENTILA D. 250

Ø	Šifra	Opis
	Manuelna baterija - sa 5 ventila	
63	00769	MANUELNA BATERIJA SA 5 VENTILA D. 63
75	00771	MANUELNA BATERIJA SA 5 VENTILA D. 75
90	00776	MANUELNA BATERIJA SA 5 VENTILA D. 90
110	00780	MANUELNA BATERIJA SA 5 VENTILA D. 110
125	00785	MANUELNA BATERIJA SA 5 VENTILA D. 125
140	00789	MANUELNA BATERIJA SA 5 VENTILA D. 140
160	09177	MANUELNA BATERIJA SA 5 VENTILA D. 160
200	09180	MANUELNA BATERIJA SA 5 VENTILA D. 200
225	09185	MANUELNA BATERIJA SA 5 VENTILA D. 225
250	19133	MANUELNA BATERIJA SA 5 VENTILA D. 250

	Električna baterija - sa 5 ventila	
63	00747E	ELEKTRIČNA BATERIJA SA 4 VENTILA D. 63
75	00749E	ELEKTRIČNA BATERIJA SA 4 VENTILA D. 75
90	00754E	ELEKTRIČNA BATERIJA SA 4 VENTILA D. 90
110	00758E	ELEKTRIČNA BATERIJA SA 4 VENTILA D. 110
125	00763E	ELEKTRIČNA BATERIJA SA 4 VENTILA D. 125
140	00767E	ELEKTRIČNA BATERIJA SA 4 VENTILA D. 140
160	09205E	ELEKTRIČNA BATERIJA SA 4 VENTILA D. 160
200	09160E	ELEKTRIČNA BATERIJA SA 4 VENTILA D. 200
225	09164E	ELEKTRIČNA BATERIJA SA 4 VENTILA D. 225
250	26244E	ELEKTRIČNA BATERIJA SA 4 VENTILA D. 250

	Električna baterija - sa 5 ventila	
63	00769E	ELEKTRIČNA BATERIJA SA 4 VENTILA D. 63
75	00771E	ELEKTRIČNA BATERIJA SA 4 VENTILA D. 75
90	00776E	ELEKTRIČNA BATERIJA SA 4 VENTILA D. 90
110	00780E	ELEKTRIČNA BATERIJA SA 4 VENTILA D. 110
125	00785E	ELEKTRIČNA BATERIJA SA 4 VENTILA D. 125
140	00789E	ELEKTRIČNA BATERIJA SA 4 VENTILA D. 140
160	09177E	ELEKTRIČNA BATERIJA SA 4 VENTILA D. 160
200	09180E	ELEKTRIČNA BATERIJA SA 4 VENTILA D. 200
225	09185E	ELEKTRIČNA BATERIJA SA 4 VENTILA D. 225
250	19133E	ELEKTRIČNA BATERIJA SA 4 VENTILA D. 250

	Pneumatska baterija - sa 4 ventila	
63	00747N	PNEUMATSKA BATERIJA SA 4 VENTILA D. 63
75	00749N	PNEUMATSKA BATERIJA SA 4 VENTILA D. 75
90	00754N	PNEUMATSKA BATERIJA SA 4 VENTILA D. 90
110	00758N	PNEUMATSKA BATERIJA SA 4 VENTILA D. 110
125	00763N	PNEUMATSKA BATERIJA SA 4 VENTILA D. 125
140	00767N	PNEUMATSKA BATERIJA SA 4 VENTILA D. 140
160	09205N	PNEUMATSKA BATERIJA SA 4 VENTILA D. 160
200	09160N	PNEUMATSKA BATERIJA SA 4 VENTILA D. 200
225	09164N	PNEUMATSKA BATERIJA SA 4 VENTILA D. 225
250	26244N	PNEUMATSKA BATERIJA SA 4 VENTILA D. 250

	Pneumatska baterija - sa 5 ventila	
63	00769N	PNEUMATSKA BATERIJA SA 5 VENTILA D. 63
75	00771N	PNEUMATSKA BATERIJA SA 5 VENTILA D. 75
90	00776N	PNEUMATSKA BATERIJA SA 5 VENTILA D. 90
110	00780N	PNEUMATSKA BATERIJA SA 5 VENTILA D. 110
125	00785N	PNEUMATSKA BATERIJA SA 5 VENTILA D. 125
140	00789N	PNEUMATSKA BATERIJA SA 5 VENTILA D. 140
160	09177N	PNEUMATSKA BATERIJA SA 5 VENTILA D. 160
200	09180N	PNEUMATSKA BATERIJA SA 5 VENTILA D. 200
225	09185N	PNEUMATSKA BATERIJA SA 5 VENTILA D. 225
250	19133N	PNEUMATSKA BATERIJA SA 5 VENTILA D. 250

DODATNA OPREMA
PANEL SA MANOMETRIMA 3 KG/CM2

	Šifra	Standard Pakovanje	Standard težina kg	Cena/EUR
MANOMETAR 3 kg/cm²	00729	1	1	172.48
MANOMETAR 6 kg/cm²	00730	1	1	172.48

Kolektor sa 8 izlaza

OPIS

Metrijal izrade PVC, UZ Ø 50 mm.

	Šifra	Standard Pakovanje	Standard težina kg	Cena/EUR
Za ¾" kolektorske laterale	00624	12	4.0	8.06
Za 1" kolektorske laterale	06433	12	4.0	11.17

Kolektor sa 12 izlaza

OPIS

Materijal izrade PVC, UZ Ø 63 mm.

	Šifra	Standard Pakovanje	Standard težina kg	Cena/EUR
Za ¾" kolektorske laterale	00625	6	3.0	14.08
Za 1" kolektorske laterale.	06434	6	3.0	14.04

¾" laterale

OPIS

0.3 mm slotovi.

	Šifra	Standard Pakovanje	Standard težina kg	Cena/EUR
Dužina 225 mm	00626	50	2.0	1.06
Dužina 160 mm	00627	50	2.0	1.06
Dužina 110 mm	00628	50	2.0	0.99
Dužina 100 mm (extenzije)	00629	50	2.0	1.03

Nastavak

OPIS

Za PVC laterale

	Šifra	Standard Pakovanje	Standard težina kg	Cena/EUR
UN ¾"	00630	50	2.0	0.57

1" laterale

DESCRIPTION

0.3 mm slotovi.

	Šifra	Pakovanje	Težina kg	CENA/EUR in m³
225 mm	06435	50	2.0	1.22
160mm	06436	50	2.0	1.18
110 mm	06437	50	2.0	0.99
100 mm (extenzije)	06438	50	2.0	0.99

PUMPE

PUMPE

FILTRACIONE PUMPE

PUMPE SA PROMENLJIVIM BRZINAMA
- Victoria Plus Silent VS
- Verdon VS

PUMPE SA JEDNOM BRZINOM
- Victoria Plus Silent
- Verdon ES
- Senext XP
- Sena

OPREMA ZA PROTIVSTRUJNO PLIVANJE - TURBO JET

VODIČ ZA ODABIR

ASTRALPOOL PUMPE

POUZDANOST U PROJEKTOVANJU I PROIZVODNJI

EKSPERTIZA STARA 30 GODINA

U AstralPoolu imamo više od 30 godina iskustva u projektovanju, proizvodnji i nadgledanju svakog aspekta celog procesa u kompaniji.

Sa naših 5 centara za istraživanje i razvoj širom sveta i fabrika u Evropi, dajemo sve od sebe da proizvodimo visokokvalitetne pumpe jer naši kupci ne zaslužuju ništa osim najboljeg.

Naša stručnost dovela nas je do toga da postanemo jedan od lidera na tržištu, sa više od 0,5 miliona pumpi koje se godišnje proizvedu za industriju bazena.

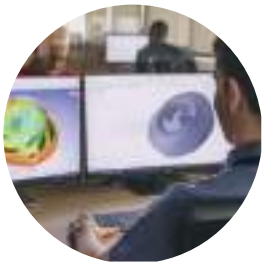

EVROPSKI INŽENJERING & PROIZVODNJA

Koristimo najnovije tehnologije kao što su kompjuterski potpomognuto projektovanje i inženjering (CAD/CAE), simulacije protoka i mehaničke simulacije (CFD/FEA) za isporuku pouzdanih i efikasnih pumpi VISOKIH PERFOMANSI.

Procesi izrade prototipa, HOMOLOGACIJA I SERIJSKA PROIZVODNJA, u kojima je sve prilagođeno detaljima, komad po komad, kalup po kalup, uveravaju nas da su svi proizvodi podjednako savršeni.

Tokom svih procesa obezbeđujemo da kvalitet naših pumpi ispunjava naša očekivanja. Zbog toga se razvijamo sa više od 500 R&D testova i više od 200 testova izdržljivosti godišnje. Pored toga, testiramo 100% naših

NAJBOLJI U KLASI USLUGA

Naš posvećeni tim je tu da ponudi efikasnu i blisku uslugu za podršku našim klijentima tokom čitavog putovanja kroz posvećeni prodajni tim, detaljnu obuku o proizvodima, široku logističku mrežu i svu organizaciju fokusiranu na zadovoljstvo kupaca.

Zahvaljujući više od 100 Fluidra Pro centara i direktnom prisustvu u više od 35 zemalja, posvećeni smo pružanju blizine, usluge i fleksibilnosti.

Želite da znate više o AstralPool pumpama? Pogledajte video, očitajte QR code.

RAZLIČITE SERIJE PUMPI DA BI SE ISPUNIO SVAKI ZAHTEV

PUMPE SA VARIJABILNOM BRZINOM

Održivo rešenje, obezbeđuje kristalno čistu vodu i tišinu, uz veliku uštedu energije.

Comfort serija pumpi

Najširi asortiman pumpi, uklapa se u svaki bazen. dobre perfo-manse i lako održavanje.

Compact serija pumpi

Malih dimenzija staje svuda, pogodna za male do srednje bazene.

A UNIQUE TRACK RECORD

Mnoge respektabilne institucije širom sveta su nam ukazale poverenje i ugradile naše pumpe. Mi nudimo pumpe za različita postrojenja: bazene, aquarijume, bazene, spa opremu, fontane i lagune.

Asian Games — INDONESIA

Newcastle Great Exhibition of the North — UNITED KINGDOM

Aquaticum Water Park — HUNGARY

PUMPE VODIČ ZA ODABIR

KAKO ODABRATI POTREBNU PUMPU

Izbor pumpe je neophodan za pokretanje sistema za prečišćavanje vode u bazenu.

Pumpa je srce bazena i obezbeđuje snagu koja čini da voda cirkuliše.

Glavna namena je da filtrira vodu, i da obezbedi njenu punu cirkulaciju. Kako napraviti pravi a izbor pumpe:

- **Podešavanje potrebnog protoka u zavisnosti od zapremine bazena i opterećenja prljavštinom. Brzina protoka mora uvek odgovarati ugrađenom filteru. Veoma je važno da ne bude ni prespor ni prebrz.**
- **podešavanje potrebnog pritiska u zavisnosti od karakteristika hidrauličkog objekta.**
- **Uzeti u obzir sve druge jedinice koje su možda instalirane, kao što su hlorinatori soli i toplotne pumpe koje uključuju ograničenja protoka ili pritiska**
- **Izbor opsega pumpi koji snabdevaju ovaj protok i pritisak**
- **Odabir pumpe sa karakteristikama koje najbolje odgovaraju zahtevima bazena i njegovog vlasnika**

Pumpe imaju i druge namene, kao što su mlaznice za masažu. U takvim slučajevima, pročitajte specifikacije za svaku upotrebu i izaberite odgovarajuću pumpu.
Tehnologija promenljive brzine pruža najviši nivo udobnosti i karakteristika. To je, bez sumnje najbolji izbor za najzahtevnije korisnike.

PUMPE : MODELI I PREDNOSTI

Da biste izabrali pravu pumpu, možete koristiti sledeću tabelu koja prikazuje karakteristike prema veličini bazena.

	KARAKTERISTIKE
COMFORT PUMPE SA VIŠE BRZINA	1. Ušteda energije 2. Tihi rad 3. Čista voda
COMFORT JEDNOBRZINSKE PUMPE	1. Širok raspon za bilo koju veličinu bazena 2. Lako održavanje 3. Visoke perfomanse
COMPACT JEDNOBRZINSKE PUMPE	1. Za male i srednje bazene; može da se montira svuda 2. Odlične preformanse

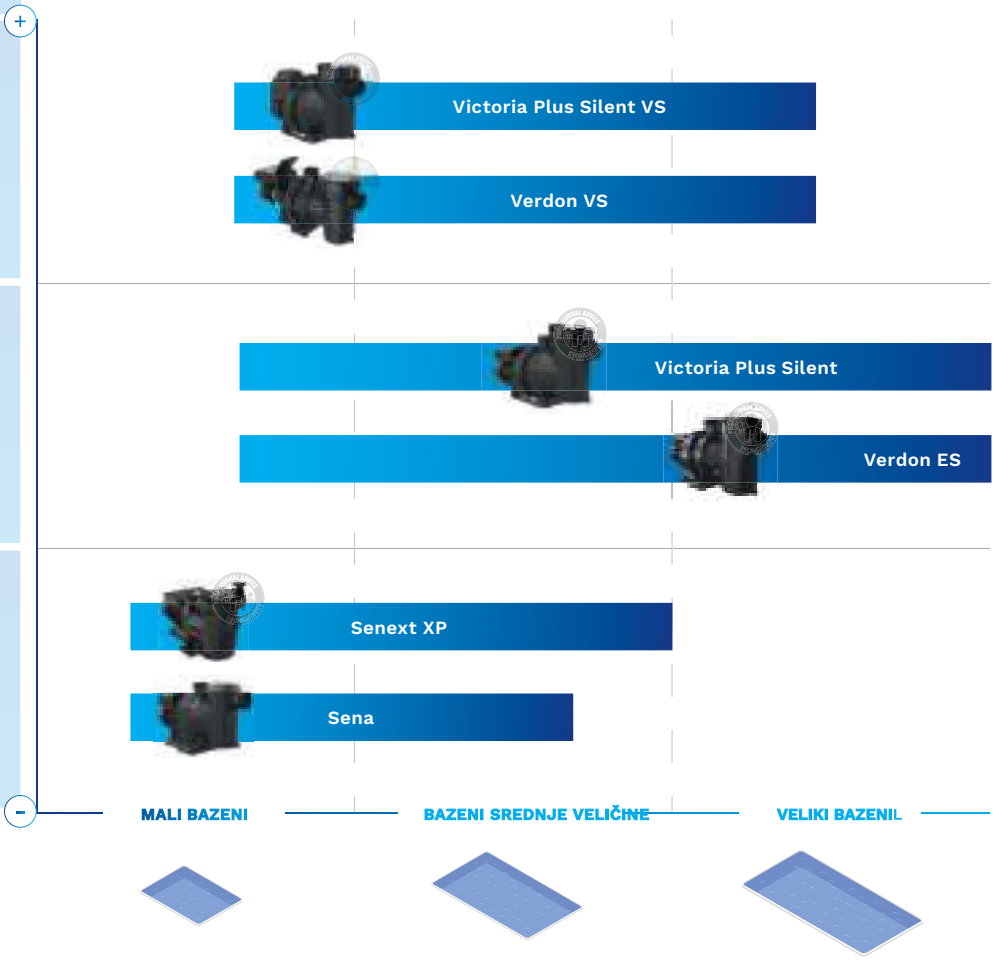

VARIJABILNE PUMPE

VICTORIA PLUS SILENT VS

Victoria Plus Silent VS

+ Perfektna u uštedi energije
+ Visoki komfor
+ Optimizovan kvalitet filtracije

Victoria Plus Silent pumpa za privatne bazene dolazi sa dve snage motora, ima promenljive brzine i može se automatski kontrolisati.

Ova pumpa je dizajnirana i za novoizgrađene bazene i kao zamena za već ugrađene pumpe.

Značajne uštede energije mogu se postići zahvaljujući upotrebi promenljivih brzina i tajmera.

Kupači doživljavaju veći osećaj blagostanja zbog smanjenog nivoa buke.

Postoje digitalni ulazi i izlazi za nesmetan rad svih bazenskih jedinica, kao što su hlorinator soli i toplotna

	Šifra	Standardno Pakovanje	Standardna težina kg	Cena/EUR
Victoria Plus Silent VS 100	67547	1	19	1470,15
Victoria Plus Silent VS 200	67548	1	22	1804,27

TEHNIČKI PODACI

Šifra	Model	Voltaža	Protok na H_N	Visina dizanja	Max. visina dizanja	Max. pro-tok	Nazivna snaga motora	Max. Aps. Snaga	Cev
		U_N	Q_N	H_N	$H_{MAX.}$	$Q_{MAX.}$	P_{2N}	P_{1MAX}	D
		V	m³/h	m	m	m³/h	kW	kW	mm
67547	VS 100	230	17.0	10.0	16.0	23.5	0.75	1.12	D50

	67547			67548		
	LS	MS	HS	LS	MS	HS
Brzina (rpm)	1400	2100	2750	1400	2100	2750
Voltaža (V)	230			230		
Frekvencija (Hz)	50			50		
Nazivna snaga motora (kW)	0.75			1.49		
Max. Aps Snaga (kW)	0.15	0.50	1.12	0.24	0.81	1.83
Kapacitet (m³/h)	8.7	13.0	17.0	13.2	19.9	26.0
Diferencijalni pritisak (m)	2.6	5.8	10.0	2.6	5.8	10.0
Max. radni pritisak (m)	4.1	9.3	16.0	4.5	10.2	17.5
Buka (dBA)	45	58	63	48	58	67

GARANTIA 3+1 AÑOS YEARS GUARANTEE *

PROFESSIONAL ADVICE RECOMMENDED

Energy Efficient

BEST IN CLASS

COMPATIBLE NN thing

Fluidra Connect compatible

* Proverite uslove za produženje garancije. Dostupno samo u odabranim zemljama.

PERFORMANSE

67547

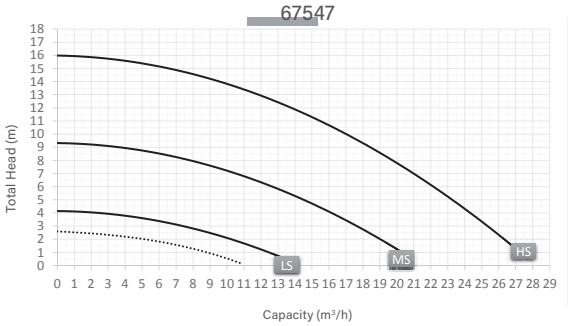

67548

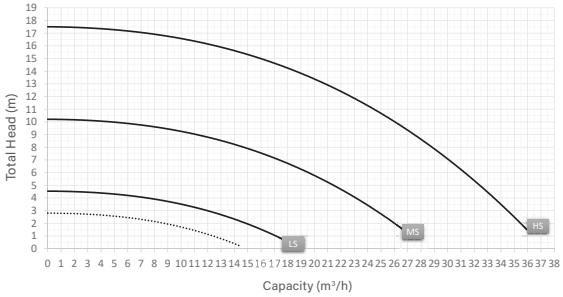

Podešavanja i setovanja preko osnovnog menija

Nedeljno podešavanje tajmera

Unapred podešene brzine

Prikaz potrošnje energije i uštede

Instalacija i kontrola:

HMI softver na pumpi

HMI softver montaža na zid

PUMPE SA PROMENLJIVIM BRZINAMA

Verdon VS

+ Ušteda energije
+ Tihi rad
+ Potpuna kontrola bilo gde i bilo kada

OPIS

Verdon VS je serija samousisnih pumpi sa ugrađenim pretvaračem frekvencije, HMI-om i vezom sa aplikacijom Fluidra Pool. Dizajnirana i proizvedena za profesionalnu primenu. Pouzdana i izuzetan odnos kvalitet : cena. Jednostavnost upotrebe i održavanja.

	Šifra	Standardno Pakovanje	Standardna težina kg	Cena/EUR
Verdon VS 100	75361	1	13.1	1.254,15
Verdon VS 200	75362	1	13.7	1.567,50

Energy Efficient

Installation and control:

HMI control system on pump

Fluidra Pool App control

TEHNIČKI PODACI

Šifra	Model	Voltaža	Protok na H_N	Visina dizanja	Max. visina dizanja	Max. pro-tok	Nazivna snaga motora	Max. Aps. Snaga	Cev
		U_N	Q_N	H_N	$H_{MAX.}$	$Q_{MAX.}$	P_{2N}	P_{1MAX}	D
		V	m³/h	m	m	m³/h	kW	kW	mm
75361	VS 100	230	15.5	10.0	16.0	23.0	0.75	0.99	D50

	75361			75362		
	LS	MS	HS	LS	MS	HS
Brzina (rpm)	50	75	100	50	75	100
Voltaža (V)	230			230		
Frekvencija (Hz)	50			50		
Nazivna snaga motora (kW)	0.75			1.49		
Max. Aps Snaga (kW)	0.17	0.47	0.99	0.24	0.73	1.59
Kapacitet (m³/h)	7.9	11.8	15.5	12.7	19.1	25.0
Diferencijalni pritisak (m)	2.6	5.8	10.0	2.6	5.8	10.0
Max. radni pritisak (m)	4.1	9.3	16.0	4.4	9.9	17.0
Buka (dBA)	48	58	66	49	59	68

PERFORMANSE

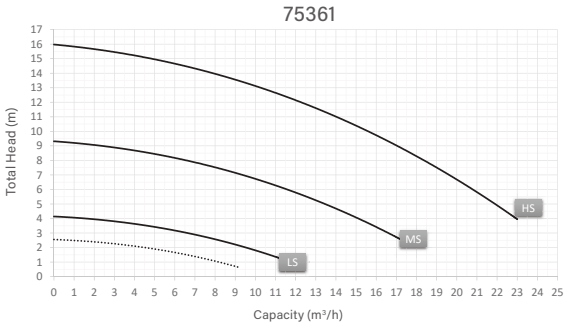

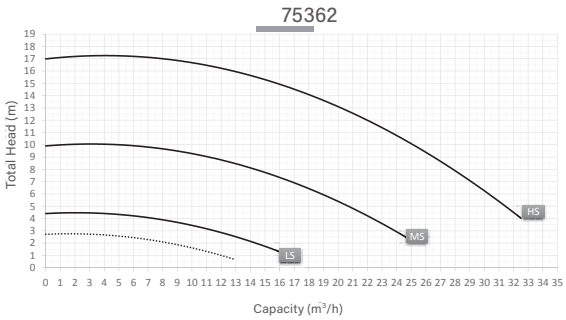

PUMPE SA JEDNOM BRZINOM

Victoria Plus Silent

+ Dug radni vek
+ Vrhunske performanse
+ Za sve bazene

* Proverite uslove za produženje garancije. Dostupno samo u odabranim zemljama.

OPIS

Samousisna pumpa sa jednofaznim i trofaznim motorima. Predfilter je montiran na telu pumpe da spreči ulazak stranih tela koja mogu oštetiti njene hidraulične delove. Isporučeni motori imaju IP-55 stepen zaštite i pripremljeni su da izdrže vruće sredine i visok nivo vlažnosti. Glavne karakteristike Victoria Plus Silent su:

Nizak nivo buke: između 61 dB i 70 dB.

Jednostavan za upotrebu: poklopac predfiltera sa 2 poluge uključene (nije potreban ključ).

Veći prednji ležaj za poboljšani aksijalni potisak.

Sklop PVC holendera uključen u pumpu.

	Šifra	Standardno Pakovanje	Standardna težina kg	Cena/EUR
Victoria Plus Silent 50M	65557	1	12	596.93
Victoria Plus Silent 50T	65558	1	12	591.38
Victoria Plus Silent 75M	65560	1	13	626.22
Victoria Plus Silent 75T	65561	1	13	605.28
Victoria Plus Silent 100M	65562	1	14	641.86
Victoria Plus Silent 100T	65563	1	14	629.39
Victoria Plus Silent 150M	65564	1	17	721.11
Victoria Plus Silent 150T	65565	1	17	699.36
Victoria Plus Silent 200M	65566	1	18	736.32
Victoria Plus Silent 200T	65567	1	19	717.48
Victoria Plus Silent 300M	65569	1	19	809.37
Victoria Plus Silent 300T	65570	1	19	814.16

TEHNIČKI PODACI

Šifra	Model	Voltaža	Protok na H_N	Visina dizanja	Max. visina dizanja	Max. protok	Nazivna snaga motora	Max. Aps. Snaga	Cev
		U_N	Q_N	H_N	$H_{MAX.}$	$Q_{MAX.}$	P_{2N}	P_{1MAX}	D
		V	m^3/h	m	m	m^3/h	kW	kW	mm
65557	50M	230	7.5	10	13	14.5	0.38	0.58	D50
65558	50T	230/400	7.5	10	13	14.5	0.38	0.55	D50
65560	75M	230	11	10	15	18	0.56	0.72	D50
65561	75T	230/400	11	10	15	18	0.56	0.72	D50
65562	100M	230	16	10	17	23.5	0.75	0.98	D50
65563	100T	230/400	16	10	17	23.5	0.75	1.02	D50
65564	150M	230	21.5	10	18	29	1.12	1.40	D63
65565	150T	230/400	21.5	10	18	29	1.12	1.40	D63
65566	200M	230	26	10	18	33.5	1.49	1.80	D63
65567	200T	230/400	26	10	18	33.5	1.49	1.80	D63
65569	300M	230	35	10	21	41	2.24	2.59	D75
65570	300T	230/400	35	10	21	41	2.24	2.40	D75

Maximum flow at Head of 4 m.c.w

PERFORMANCE

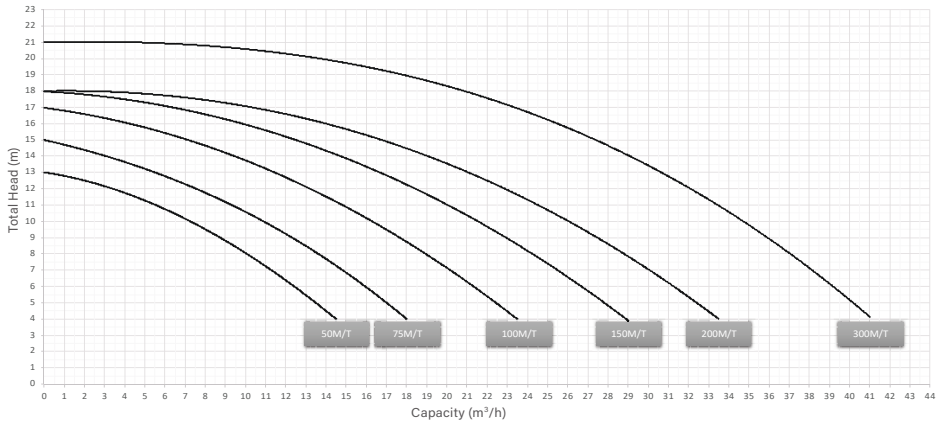

PUMPE SA JEDNOM BRZINOM

Verdon ES

+ Jednostavno i pouzdano
+ Za sve bazene
+ Lako održavanje

OPIS

Verdon ES je širok asortiman samousisnih pumpi. Dizajniran i proizveden za profesionalnu primenu. Pouzdana i pretstavlja izuzetnu vrednost za svoju cenu.

Jednostavna upotreba i održavanje zahvaljujući velikom predfilteru.

	Šifra	Standardno Pakovanje	Standardna težina kg	Cena/EUR
Verdon ES 50M	73676	1	12	370.67
Verdon ES 75M	73678	1	13	378.31
Verdon ES 100M	73680	1	14	393.60
Verdon ES 100T	73681	1	14	393.60
Verdon ES 150M	73682	1	17	466.20
Verdon ES 150T	73683	1	17	466.20
Verdon ES 200M	73684	1	18	477.67
Verdon ES 200T	73685	1	19	477.67
Verdon ES 300M	73686	1	23	542.63
Verdon ES 300T	73687	1	19	542.63

TECHNICAL FEATURES

Šifra	Model	Voltaža	Protok na H_N	Visina dizanja	Max. visina dizanja	Max. protok	Nazivna snaga motora	Max. Aps. Snaga	Cev
		U_N	Q_N	H_N	$H_{MAX.}$	$Q_{MAX.}$	P_{2N}	P_{1MAX}	D
		V	m³/h	m	m	m³/h	kW	kW	mm
73676	50M	230	7	10	13.5	14.5	0.38	0.56	D50
73678	75M	230	10.5	10	14	18	0.56	0.73	D50
73680	100M	230	15.5	10	16	23	0.75	0.96	D50
73681	100T	230/400	15.5	10	16	23	0.75	0.96	D50
73682	150M	230	20.5	10	16	28	1.12	1.42	D63
73683	150T	230/400	20.5	10	16	28	1.12	1.35	D63
73684	200M	230	25	10	17	32.5	1.49	1.85	D63
73685	200T	230/400	25	10	17	32.5	1.49	1.85	D63
73686	300M	230	31	10	18	39	2.24	2.56	D75
73687	300T	230/400	31	10	18	39	2.24	2.35	D75

Maximum flow at Head of 4 m.c.w

PERFORMANSE

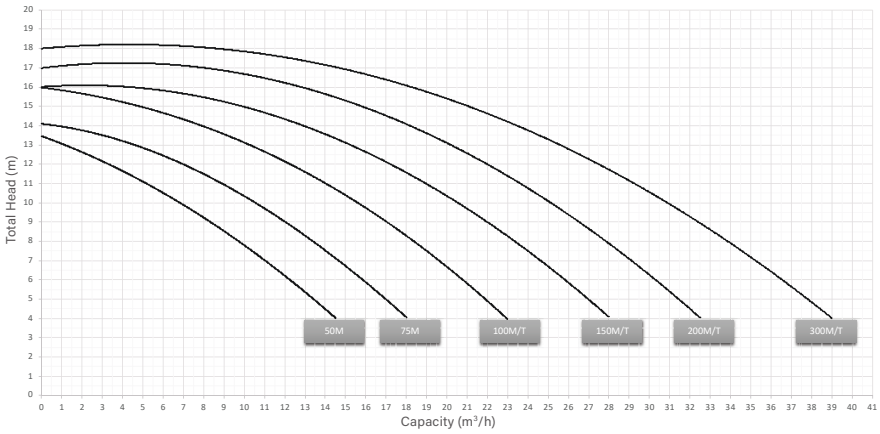

PUMPE

Senext XP

+ Male dimenzije
+ Velika efikasnost
+ Jednostavna montaža i održavanje

OPIS

Serija kompaktnih samousisnih pumpi sa jednofaznim i trofaznim motorima.

Konstruisana i napravljena da bude dugotrajna i pouzdana.

Osnovne katakteristike Senext XP:

- **Male dimenzije.** Kao rezultat njegovog kompaktnog dizajna, njegov otisak je smanjen za 25%1 i može da stane čak iu najmanje tehničke prostorije..
- **Velika efikasnost.** Senext XP pumpa donosi značajno poboljšanje hidrauličkih performansi i efikasnosti (13%).
- **Laka montaža.** Zahvaljujući platformi za naknadnu ugradnju (Retrofit) i priključcima , ova serija pumpi se može lako povezati na bilo kojupostojeću instalaciju. Jednostavno se održava.
  - Ekstra velika korpa za predfilter od 2 litra
  - Poklopac predfiltera koji se lako otvara bez alata
  - Dvostruki čep za odvod vode za hibernaciju

	Šifra	Standardno Pakovanje	Standardna težina kg	Cena/EUR
Senext XP 33M	71616	1	11.95	472.91
Senext XP 50M	71617	1	11.95	477.79
Senext XP 75M	71618	1	12.98	487.85
Senext XP 75T	71619	1	12.48	490.63
Senext XP 100M	71620	1	13.35	502.82
Senext XP 100T	71621	1	13.35	502.82
Senext XP 150M	71622	1	16.98	563.44
Senext XP 150T	71623	1	16.05	563.44

TEHNIČKI PODACI

Šifra	Model	Voltaža	Protok na H_N	Visina dizanja	Max. visina dizanja	Max. protok	Nazivna snaga motora	Max. Aps. Snaga	Cev
		U_N	Q_N	H_N	$H_{MAX.}$	$Q_{MAX.}$	P_{2N}	P_{1MAX}	D
		V	m³/h	m	m	m³/h	kW	kW	mm
71616	33M	230	5	8	10	10	0.38	0.35	D50
71617	50M	230	8.5	8	11	14	0.38	0.50	D50
71618	75M	230	12	8	14	17	0.56	0.65	D50
71619	75T	400	12	8	14	17	0.56	0.65	D50
71620	100M	230	15.5	8	17	20	0.75	0.88	D50
71621	100T	400	15.5	8	17	20	0.75	0.88	D50
71622	150M	230	21	8	20	25.5	1.12	1.30	D50
71623	150T	400	21	8	20	25.5	1.12	1.30	D50

PERFORMANSE

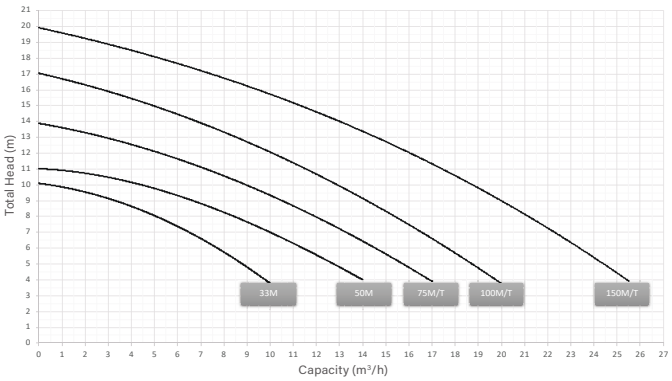

PUMPE SA JEDNOM BRZINOM

Sena

+ Jednostavna i pouzdana
+ Malih dimenzija (da stane svuda)
+ Za male i srednje bazene

OPIS

Kompaktna samousisna pumpa sa jednofaznim i trofaznim motorima. Stepen zaštite IP-55, izolacija klase F i nerđajući čelik AISI-316 za sve komponente koje su u direktnom kontaktu sa vodom.

	Šifra	Standardno Pakovanje	Standardna težina kg	Cena/EUR
Sena 33M	25461	1	10.20	445.65
Sena 50M	25462	1	10.20	461.12
Sena 75M	25463	1	11.65	484.60
Sena 75T	25464	1	11.40	482.21
Sena 100M	25465	1	12.75	497.29
Sena 100T	25466	1	13.00	494.88
Sena 125M	25467	1	13.75	522.34
Sena 125T	25468	1	13.55	522.34

TEHNIČKI PODACI

Šifra	Model	Voltaža	Protok na H_N	Visina dizanja	Max. visina dizanja	Max. protok	Nazivna snaga motora	Max. Aps. Snaga	Cev
		U_N	Q_N	H_N	$H_{MAX.}$	$Q_{MAX.}$	P_{2N}	P_{1MAX}	D
		V	m³/h	m	m	m³/h	kW	kW	mm
25461	33M	230	4.5	8	9.0	10.5	0.25	0.41	D50
25462	50M	230	8.5	8	11.0	13.0	0.38	0.56	D50
25463	75M	230	11.5	8	14.0	14.5	0.56	0.73	D50
25464	75T	230/400	11.5	8	14.0	14.5	0.56	0.73	D50
25465	100M	230	14.5	8	14.0	19.0	0.56	0.91	D50
25466	100T	230/400	14.5	8	14.0	19.0	0.56	0.91	D50
25467	125M	230	17.0	8	15.5	20.5	0.75	1.06	D50
25468	125T	230/400	17.0	8	15.5	20.5	0.75	1.06	D50

Maximum flow at Head of 4 m.c.w

PERFORMANSE

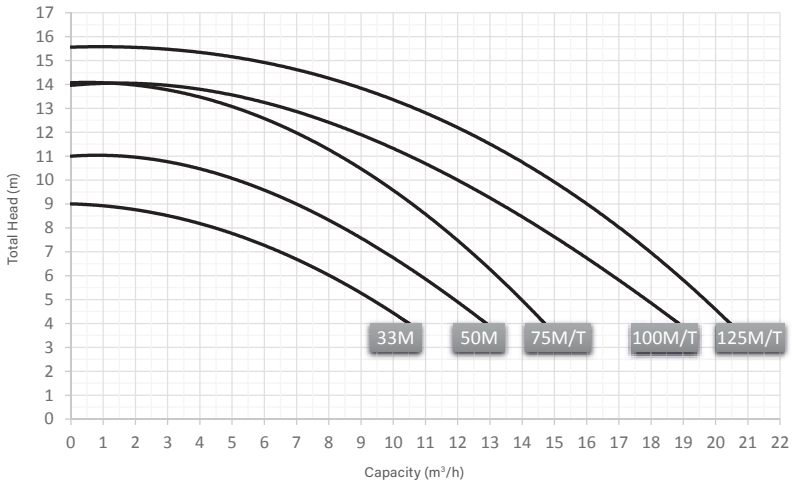

OPREMA SA INOXNIM KUĆIŠTEM | OPREMA SA PLASTIČNO KUĆIŠTE | DUPLA OPREMA

RUKOHVATI

- Inox ručka 65535
- Inox poliran 00246
- Inox završno farban 09447
- Inox završno farban 07536
- Inox poliran 37214

- Inox ručka 65535
- Inox poliran 00246
- Inox završno farban 09447
- Inox završno farban 07536
- Inox poliran 37214

GRAB RAILS

- Inox poliran 05557

MASKA

- Basic NL 65489
- PLASTIČNA 11501
- PLASTIČNA 11500

- Basic NL 65489
- PLASTIČNA 11015
- PLASTIČNA 11016

- PLASTIČNA SA RUČKAMA 11013

- PLASTIČNA 11508

KUĆIŠTE

ZA BETONSKE BAZENE

INOXNO KUĆIŠTE 00243

ZA PREFABRIKOVANE BAZENE

INOXNO KUĆIŠTE 00243

+ Dodaci 00248

ZA BETONSKE BAZENE

Plastično kućište 11502

ZA PREFABRIKOVANE BAZENE

Kućište 11502

+ Dodaci 11503

ZA BETONSKE BAZENE

INOXNO KUĆIŠTE 05555

ZA PREFABRIKOVANE BAZENE

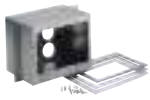

INOXNO KUĆIŠTE 05555

+ Dodaci 05558

PUMPE

230 V II 1.5 kW (2 HP)	11505
230 V II 2.2 kW (3 HP)	25415
230/400 V III 2.60 kW (3.5 HP)	11504

230 V II 1.5 kW (2 HP)	28566
230 V II 2.2 kW (3 HP)	28568
230/400 V III 2.2 kW (3 HP)	30774

230/400 V III 3.3 kW (4.5 HP)	11509
230/400 V III 4 kW (5.5 HP)	65549

PUMPE

230/400 V III 3.3 kW (4.5 HP)	11509
230/400 V III 4 kW (5.5 HP)	65549

TRAFOI

230 V II 1.5 kW (2 HP)	11507
230 V II 2.2 kW (3 HP)	25456
400 V III 2.2 kW (3 HP)	32151
230/400 V III 2.6 kW (3.5 HP)	11506
400 V III 3.3 kW (4.5 HP)	11510
400 V III 4 kW (5.5 HP)	65536

TRAFOI

400 V III 3.3 kW (4.5 HP)	11510
400 V III 4 kW (5.5 HP)	65536

Basic NL

Set protivstrujnih mlaznica u prednjoj masci od poliranog nerđajućeg čelika AISI-316L, sa sklopolm podesivih mlaznica 11499 i 11014, višesmerna povratna mlaznica voda-vazduh, kapaciteta usisa 60 m3/h i dugme za uključivanje-isključivanje. Opcioni rukohvat (šifra 65535).

	Šifra	Standardno Pakovanje	Standardna težina kg	Cena/EUR
Basic NL set mlaznica za oba kućište od nerđajućeg čelika i plastike	65489	1	-	1,433.57

Basic ND

Protivstrujni set sadrži:

Potisnu mlaznicu (vazduh-voda) od nerđajućeg čelika AISI-316.

Osvetljeni ON-OFF piezoelektrični taster od nerđajućeg čelika AISI-316.

2 usisne rešetke kapaciteta 30m3/h od poliranog nerđajućeg čelika AISI-316

5.5 HP pumpa.

Protok od 60 m3/h

Trafo

	Šifra	Standardno Pakovanje	Standardna težina kg	Cena/EUR
Basic ND set za betonske bazene	65498	1	-	5,063.75
Basic ND set za lajnerske bazene	66044	1	-	6,497.29

Basic ND works only at 400 V III.

Advance ND

Protivstrujni set sadrži:

Potisnu mlaznicu (vazduh-voda) od nerđajućeg čelika AISI-316.

Osvetljeni ON-OFF piezoelektrični taster od nerđajućeg čelika AISI-316.

2 usisne rešetke kapaciteta 30m3/h od poliranog nerđajućeg čelika AISI-316

5.5 HP pumpa.

Protok podesiv od 23 m3/h do 60 m3/h zahvaljujući radu sa promenljivom brzinom.

Trafo

	Šifra	Standardno Pakovanje	Standardna težina kg	Cena/EUR
Advance ND set za betonske bazene	65497	1	-	8,288.12
Advance NDset za lajnerske bazene	66043	1	-	9,721.66

Advance ND works only at 400 V III

ZA SVE PROIZVODE NA **strani**

Complies with Standard
EN 13451-1-3

Complies with Standards
EN 16582-1
EN 16713-2

Marlin XS Turbo Jet

OPIS

Set mlaznica Mini Eco protivstrujna jedinica. Visoko konkurentan u pogledu hidrauličkih performansi. Može se ugraditi u betonske i prefabrikovane bazene. Proizvedeno od belih plastičnih delova. Sastoji se od seta mlaznica sa prednjom maskom, stop/start tastera i kućišta. Isporučuje se sa kompletom za ugradnju. Ne uključuje pumpu ili trafo.

	Šifra	Standardno Pakovanje	Standardna težina kg	Cena/EUR
Marlin XS	45618	1	1.553	660.54

Marlin:

+ Prisupačan set za protivstrujno plivanje.
+ Inovativni dizajn i koncept koji se isporučuje kao komplet (uključujući prednju masku, kućište, trafo i pumpu).
+ Visoko konkurentan proizvod zahvaljujući svojim hidrauličnim karakteristikama. Marlin Turbo Jet je dostupan u 3 modela:

Marlin 30 II, Marlin 30 III i Marlin 45 III.

+ Rukohvat i crevo za hidromasažu mogu se dodati kao opcione.

Marlin 30 II (monofazni)

OPIS

Sastoji se od: prednjeg panela sa mlaznicom, plastičnog kućišta, trafoa i pumpe 2.2 kW (3 HP) 230 V II 50 Hz.

	Šifra	Standardno Pakovanje	Standardna težina kg	Cena/EUR
Marlin 30 II	35375	1	37.4	2,067.73

Marlin 30 III (trofazni)

OPIS

Sastoji se od: prednjeg panela sa mlaznicom, plastičnog kućišta, trafoa i pumpe 2.2 kW (3 HP) 400 V III 50 Hz.

	Šifra	Standardno Pakovanje	Standardna težina kg	Cena/EUR
Marlin 30 III	35376	1	37.4	2,148.25

OPREMA ZA PROTIVSTRUJNO PLIVANJE - TURBO JET

Marlin 45 III (trofazni)

OPIS

Sastoji se od: prednjeg panela sa mlaznicom, plastičnog kućišta, trafoa i pumpe 3.3 kW (4.5 HP) 400 V III 50 Hz.

11503 za lajnerski bazene.

	Šifra	Standardno Pakovanje	Standardna težina kg	Cena/EUR
Marlin 45 III	35377	1	42.2	2,200.68

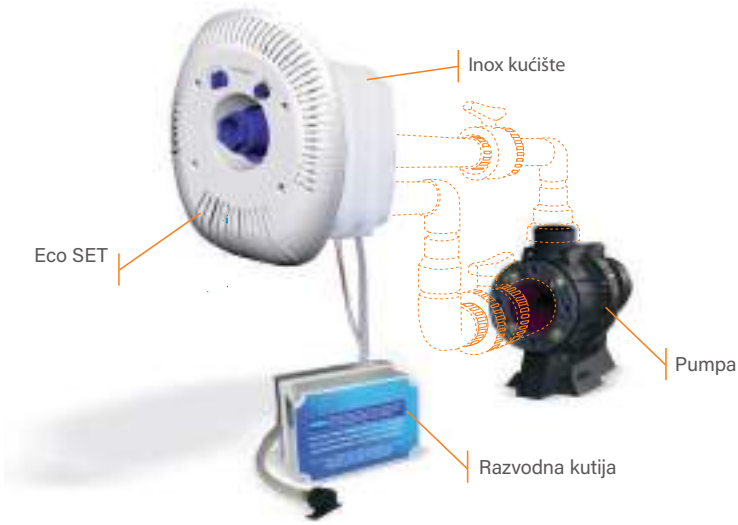

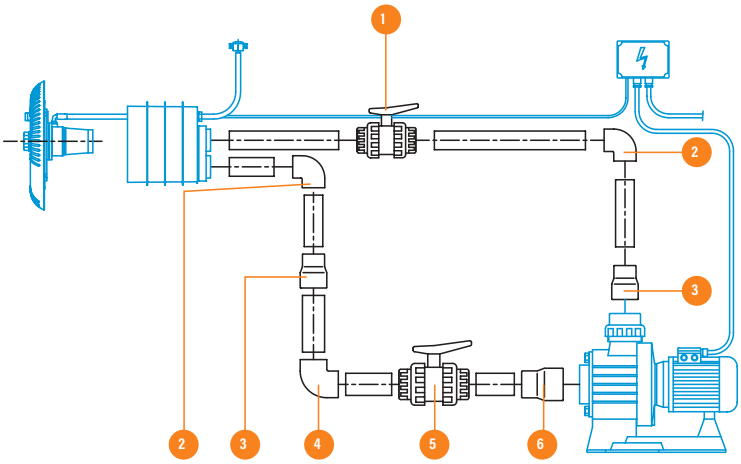

DODACI (NIJE UKLJUČENO U SET)

Pozicija	Količina	Priključci	Šifra
1	1	PVC Kugla ventil Ø63 mm	02458
2	2	PVC koleno 90° Ø63 mm	01717
3	2	Konusna redukcija Ø90-75x63 mm	01993
4	1	PVC koleno 90° Ø75 mm	01718
5	1	PVC Kugla ventil Ø75 mm	02459
6	1	Konusna redukcija Ø110-90x75 mm	01997
-	-	PVC cev Ø 63 mm PN-6	02692
-	-	PVC cev Ø75 mm PN-6	02693

Sklop mlaznica

OPIS

Sastoji se od: prednje ploče, sklopa mlaznica, daljinskog upravljača za uključivanje-isključivanje i regulaciju vazduha.Komponente od nerđajućeg čelika AISI-316

	Šifra	Standardno Pakovanje	Standardna težina kg	Cena/EUR
Za inoxna kućišta	11500	1	5.0	1,036.55
Za plastična kućišta	11016	1	4.4	957.00

Sklop mlaznica

četvrtasta plastična maska

OPIS

Sastoji se od: prednje ploče, sklopa mlaznica, daljinskog upravljača za uključivanje-isključivanje i regulaciju vazduha.

Komponente su izradjene od AISI-316 nerdjajućeg čelika..

	Šifra	Standardno Pakovanje	Standardna težina kg	Cena/EUR
Za inoxna kućišta	11501	1	5.0	1,036.55
Za plastična kućišta	11015	1	3.9	957.00

Sklop mlaznica

četvrtasta plastična maska sa rukohvatom

OPIS

Sastoji se od: prednje ploče, sklopa mlaznica, daljinskog upravljača za uključivanje-isključivanje i regulaciju vazduha.

.

	Šifra	Standardno Pakovanje	Standardna težina kg	Cena/EUR
Za plastična kućišta	11013	1	4.2	910.80

Prednji rukohvat sa mlaznicom

OPIS

Rukohvat izradjen od AISI-316 nerdjajućeg čelika za model Basic NL set mlaznica (code 65489).

	Šifra	Standardno Pakovanje	Standardna težina kg	Cena/EUR
Rukohvat	65535	1	-	216.16

Za sve proizvode na ovoj stranil

Complies with Standard
EN 13451-1-3

Complies with Standards
EN 16582-1
EN 16713-2

VICTORIA PLUS SILENT VS

EXCELLENCE IN VARIABLE SPEED

UŠTEDA ENERGIJE

Victoria Plus Silent VS pruža efikasnije performanse uz smanjenje potrošnje električne energije do 85%(1).

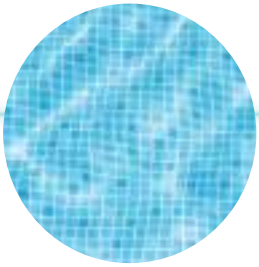

OPTIMIZOVAN KVALITET FILTRACIJE

Zahvaljujući sporijoj filtraciji, korisnici će dobiti kristalno čistu vodu koju zaslužuju, sa većom transparentnošću nego sa pumpom sa jednom brzinom.

KOMFOR

Kupači će doživeti veći osećaj za blagostanje zbog smanjenog nivoa buke. Njegov ugrađeni kontroler i mogućnost da se
daljinski kontrolisan omogućava jednostavno
menadžment za potpuni mir.

(1) U poredjenju sa AstralPool Victoria Plus Silent jednobrzinskom pumpom..

AstralPool Pumpe. Srce bazena.

ASTRALPOOL

HEMIJSKI TRETMAN BAZENSKE VODE

Nove oznake proizvoda
Regulatori pH
Dezinficijenti sa hlorom
Multi-action dezinficijenti sa hlorom
Algicidi
Flokulanti
Testeri

ASTRALPOOL

Minimalno pakovanje za isporuku - kutija

REGULATORI

pH Minus Granule

Za regulisanje pH vrednosti na izme))u 7.2 i 7.6.

	Jed.pakovanje	Šifra	Pakovanje kutija	CENA /EUR
New Kockasto pakovanje	1.5 kg	03105qp98	18kg	5,13
Kockasto pakovanje	8,0 kg	03106QP98	32kg	2,92

55% dihlor u granulama

Dihlor u granulama sa 55% slobodno rastvorenog hlora.

	Jed.pakovanje	Šifra	Pakovanje kutija	CENA /EUR
Kockasto pakovanje	1kg	03135QP98	12kg	15,32
Kockasto pakovanje	5kg	03137QP98	20kg	6,20

Brzootapaju%ae hlorne tablete Trihlor rapid

Trichloride 20-g tablete, 50% slobodnog hlora.

	Jed.pakovanje	Šifra	Pakovanje kutija	CENA /EUR
Kockasto pakovanje	1kg	03144QP98	12kg	11,30

Transportno pakovanje je minimalna količina za naručivanje

MULTI-ACTION DEZINFEKCIONA SREDSTVA

€:Grupa A

Multi-action tablete 250

Sporootapajuće, 250-g tablete uključuju algicid, baktericidno sredstvo i flokulant

	Jed.pakovanje	Šifra	Pakovanje kutija	CENA /EUR
Kockasto pakovanje	1 kg	07899QP98		14,09
Kockasto pakovanje	5 kg	07900QP98	4	11,22
Kockasto pakovanje	25 kg	07901QP98	1	

New

Algicid

Sprečava formiranje algi u bazenima.

	Jed.pakovanje	Šifra	Pakovanje kutija	CENA /EUR
New	1 l	03196QP98	12	4,44
	5 l	03198QP98	4	3,13

Tečni flokulant

Vodu čini bistrijom eliminisanjem koloidalnih čestica koje prouzrokuju zamućenost vode.

Jed.pakovanje	Šifra	Pakovanje kutija	CENA /EUR
5 l	03117QP98	4	4,08

Čvrsti flokulant

Čvrsti flokulant u makroperforiranom PVC filmu
Vodu čini bistrijom eliminisanjem koloidalnih čestica koje prouzrokuju zamućenost vode.

	Jed.pakovanje	Šifra	Pakovanje kutija	CENA /EUR
New	5 kg	03119QP98	4	5.40

ECO Set za testiranje vrednosti ukupnog hlora, broma ipH

Dolazi sa OTO i tečnim fenolom

Jed.pakovanje	Šifra	Pakovanje kutija	CENA /EUR
1	25353	3,3	11,88

TESTERI

€:Grupa A

POOL GEL – Singl-doza fl okulanta

Najjednostavniji na%gin da u%ivate u kristalno %gistoj vodi. Ne razmi%ljate o pravilima preporu%genog doziranja. Nikad jednostavnije. Idealno za sve tipove bazena, osim bazena sa kartu%astim ili dijatomejskim filterom.

U osnovi je biorazgradivi flokulant, brzo se rastvara, smanjuje potro%nju dezinfekcionih sredstava.

Samo jedna kocka dovoljna je za bazen 40-50m3 za 10-15 dana.

Pove%aava efikasnost filtera.
Odr%ava vodu u kristalno %gistom stanju.
Pove%aava efikasnost dezinficijenata.

Jed.pakovanje	Šifra	Pakovanje kutija	CENA /EUR
36 UN	61363	72	4.00

Slobodan hlor i pH Pooltester

Chlorine range: 0.1 3.0 mg/l
pH range: 6.8 8.2

Jed.pakovanje	Šifra	Pakovanje kutija	CENA /EUR
	14647	2.2	21,71

Reagent dopune na kapi

		Jed.pakovanje	Šifra	Pakovanje kutija	CENA /EUR
OTO dopuna	15 cm^3	28050	50	2.1	3.09
Phenol dopuna	15 cm^3	28051	50	2.1	3.09

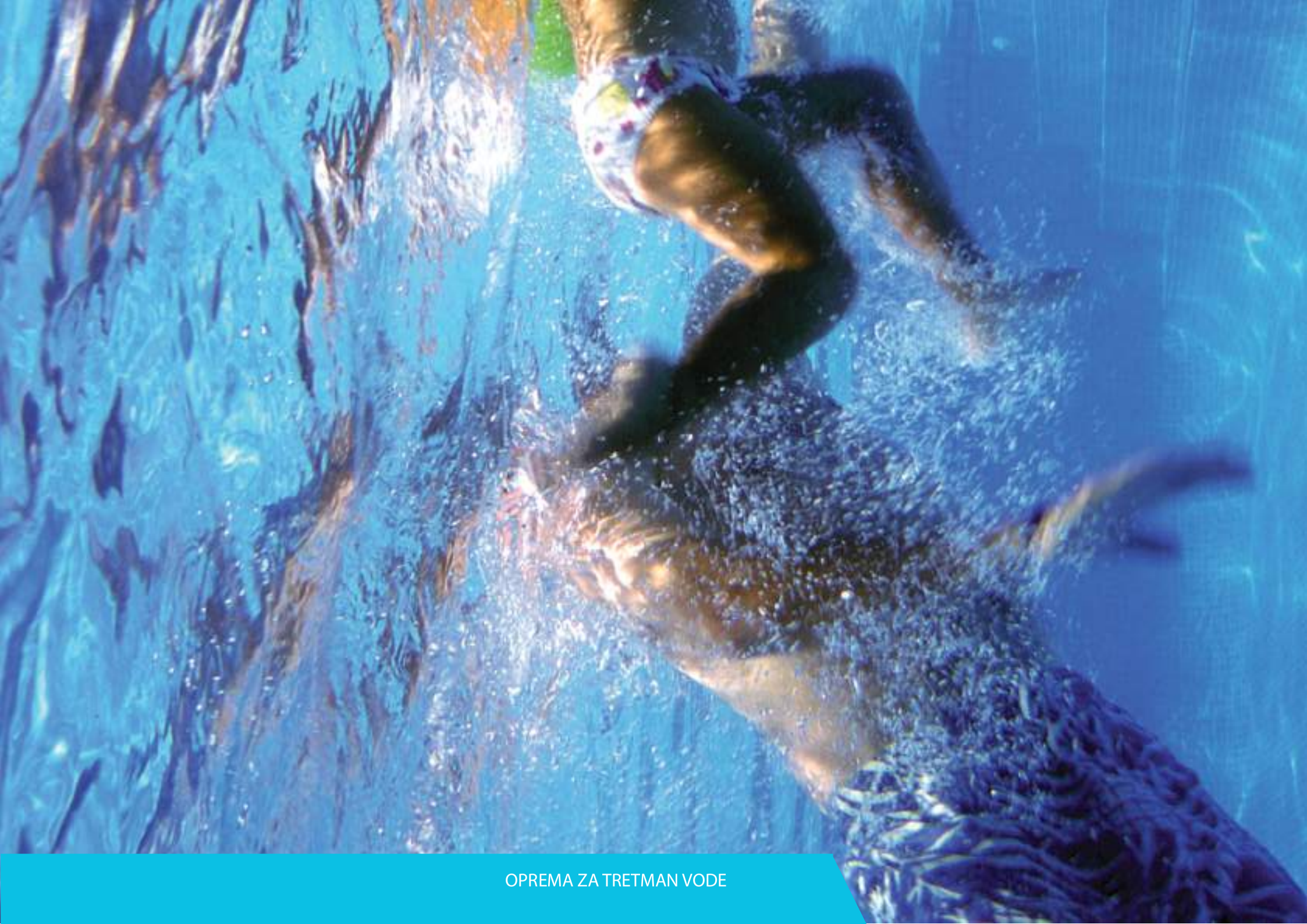

OPREMA ZA TRETMAN VODE

AUTOMATSKI TRETMAN VODE

ASTRALPOOL®

ELEKTROLIZE /HLORINATORI SLANE VODE

- Elite Connect
- Smart Next
- Energy Connect
- E-Next

AUTOMATSKI SISTEMI **UV DI**ZINFEKCIJE

- Neolysis Connect
- Heliox UV LP
- Lyriox UV-C

SISTEMI ZA ORP **REGULA**CIJU

- Relay box
- Dual pH EV
- Control Basic Plus
- Redox basic Plus
- Control Basic Next
- Redox Basic Next
- Peristaltička pumpa

ZODIAC®

- pH Expert
- Chlor Expert
- eXO® iQ LS
- pH Link
- Dual Link

ELEKTROLIZE /HLORINATORI SLANE VODE

- Ei²
- EiSalt
- eXPERT
- eXO® iQ & eXO® iQ LS
- Hydroxinator® iQ
- eXO® iQ

OPREMA ZA TRETMAN VODE

ASTRALPOOL

HLORINATORI

Elite Connect

+ Više uživajte, a manje održavajte: Kontroliše kvalitet vode i opremu bazena preko jednog interfejsa
+ Mogućnost nadogradnje bez premca: Odgovara svim potrebama sa opcijom prilagođenom svakoj potrebi

3 YEAR WARRANTY · ALL TYPES OF POOLS · LOW SALT VERSION · CHEMICAL REDUCTION · FLUIDRA POOL · MADE IN EUROPE

OPIS

- 3 režima proizvodnje: Normal, Boost (100%) i Cover (podesivo)
- Standardno opremljen senzorom za gas i prekidačem protoka
- 4 digitalna ulaza i 4 digitalna izlaza (releja) za kontrolu filtracione pumpe, grejača, osvetljenja itd.
- Programiranje sa ugrađenim tajmerima za sve funkcije bazena

- Kontrola aplikacije: Da
- Tip kontrole aplikacije: *Fluidra POOL*

DODACI UKLJUČENI U ISPORUKU

- Prekidač protoka

OPCIONO DODACI

- Relay Box-72454
- Module S-Driver Control pH-70049
- Module S-Driver SD-Pump (pH)-70054
- Module S-Driver SD-ORP-70051
- Module S-Driver Control PPM-70052
- Module S-Driver SD pH+ORP - 76759

OPIS

Naziv	Preporučena zapremina bazena	Nazivna proizvodnja hlora	Šifra	Težina plakovanja	CENA/EUR
Elite Connect 12	50m³	12g/h	76742	6,3kg	1.944,79
Elite Connect 24	100m³	24g/h	76743	8,2kg	2.224,20
Elite Connect 32	150m³	32g/h	76744	8,5kg	2.501,40
Elite Connect 42	200m³	42g/h	76745	9,1kg	3.606,90
Elite Connect LS 12	50m³	12g/h	76746	6,3 kg	2.115,30
Elite Connect LS 24	100m³	24g/h	76747	8,2 kg	2.623,50
Elite Connect LS 32	150m³	32g/h	76748	9,5kg	3.006,30

TEHNIČKI PODACI

Name	Elite Connect 12	Elite Connect 24	Elite Connect 32	Elite Connect 42	Elite Connect LS 12	Elite Connect LS 24	Elite Connect LS 32
Šifra	76742	76743	76744	76745	76746	76747	76748
Položaj ćelije	Vertikalno						
Preokret polariteta	Da: 2, 3, or 4 h						
Potreban nivo soli Minimum	5g/L				1g/L		
Električno napajanje	220-240 V / 50-60 Hz						
Radni vek ćelija	12.000 sati (u dobrim radnim uslovima)						
Minimalna temperatura vode	5ºC						
Maksimalna temperatura vode	40ºC						
Sigurnost	Senzor temperature: Proizvodnja hlora je smanjena ako je voda hladna da bi se zaštitile elektrode Poruke „Malo soli“ i „Visoka količina soli“: Smanjena proizvodnja radi zaštite elektrode Poruka 'Nema protoka': Proizvodnja je prekinuta sve dok uslovi nisu idealni Mehanički prekidač protoka						
Dimenzije proizvoda	23,0 x 37,0 x 13,5cm						

70049

70054

70051

76759

70052

73471

ELEKTROLIZE / HLORINATORI SLANE VODE

Smart Next

+ Hlorisanje slane vode za sve
+ Lako koliko može
+ Više nego što se na prvi pogled čini

2 YEAR WARRANTY · ALL TYPES OF POOLS · CHEMICAL REDUCTION · FLUIDRA POOL · MADE IN EUROPE

OPIS

- Smart Next je dostupan kao hlorinator slane vode, ili sa propisima: samo pH ili pH & ORP za kontrolu hlorisanja
- Standardno opremljen senzorom za gas (opcioni prekidač protoka) i kompaktnim držačem senzora (opcije pH i pH/Rk)
- Kontrola izlaza od 0 do 100%
- Bio bazen režim sa specifičnim pH i ORP pragovima zadate vrednosti
- 24h režim pojačanja,

- Kontrola aplikacije: Da (opciono sa iK BridgeRS)
- Tip kontrole aplikacije: bazen Fluidra

DODACI UKLJUČENI U ISPORUKU

- pH pribor
(isporučuje se sa pH & pH/Rk modelima)
- ORP pribor
(isporučuje se sa pH/Rk modelima)

OPCIONO DODACI

- Prekidač protoka-71124
- iQBridge RS-75042

OPIS

Naziv	Preporučena zapremina bazena	Nazivna proizvodnja hlora	šifra	Težina plakovanja	CENA/EUR
Smart Next 7	30m³	7g/h	70058	6,2kg	1,335.04
Smart Next 12	50m³	12g/h	70060	6,3kg	1,509.30
Smart Next 21	90m³	21g/h	70062	8,2kg	1,842.30
Smart Next 30	140m³	30g/h	70063	9,1kg	2,071.12
Smart Next 40	180m³	40g/h	70064	9,5kg	2,903.61
Smart Next pH 7	30m³	7g/h	70083	6,2kg	2,158.65
Smart Next pH 12	50m³	12g/h	70084	8,15kg	2,332.91
Smart Next pH 21	90m³	21g/h	70085	9,5kg	2,665.92
Smart Next pH 30	140m³	30g/h	70086	10,6kg	2,894.73
Smart Next pH40	180m³	40g/h	70093	10,9kg	3,727.23
Smart Next pH/Rx 7	30m³	7g/h	71692	6,65kg	3,142.23
Smart Next pH/Rx 12	50m³	12g/h	71693	8,15kg	3,321.59
Smart Next pH/Rx 21	90m³	21g/h	71694	9,95kg	3,664.39
Smart Next pH/Rx 30	140m³	30g/h	71695	11,05kg	3,899.91
Smart Next pH/Rx 40	180m³	40g/h	71696	11,35kg	4,756.88

TEHNIČKI PODACI

Naziv	Smart Next 7	Smart Next 12	Smart Next 21	Smart Next 30	Smart Next 40	Smart Next pH 7	Smart Next pH 12	Smart Next pH 21	Smart Next pH 30	Smart Next pH 40	Smart Next pH/ Rx 7	Smart Next pH/ Rx 12	Smart Next pH/ Rx 21	Smart Next pH/ Rx 30	Smart Next pH/ Rx 40
Šifra	70058	70060	70062	70063	70064	70083	70084	70085	70086	70093	71692	71693	71694	71695	71696
Položaj ćelije	Vertikalno														
Preokret polariteta	Da: podesiv (2 ili 3h)														
Potreban nivo soli Minimum	4g/L														
Električno napajanje	220-240 V / 50-60 Hz														
Radni vek ćelija	10.000 sati (u dobrim radnim uslovima)														
Skala čitanja						0,0 - 9,9 pH					0,0 - 9,9 pH 0 - 999 mV				
Tačnost čitanja						0,01 pH					0,01 pH - 1 mV				
Temperatura tolerancije senzora	Da														
Minimalna temperatura vode	5ºC														
Maksimalna temperatura vode	40ºC														
Dimenzije proizvoda	23,0 x 37,0 x 13,5 cm														

pH pribor
(isporučuje se sa pH & pH/Rx modelima)

ORP pribor
(isporučuje se sa pH/Rk modelima)

ASTRALPOOL

ELEKTROLIZE / HLORINATORI SLANE VODE

Energy Connect

+ Povezano, bezuslovno
+ Dizajniran da traje i prilagođava se svakoj situaciji
+ Jednostavan za instalaciju, jednostavan za upotrebu
+ Optimalnl uslovi za kupanje bez ikakvog hemijskog podešavanja

2 YEAR WARRANTY

CHEMICAL REDUCTION

FLUIDRA POOL

MADE IN EUROPE

OPIS

- Ugrađena Bluetooth i ViFi veza sa daljinskim upravljačem pomoću aplikacije Fluidra Pool
- Korisnički interfejs velikog crnog panela sa plavim informacionim krugom i tasterima na dodir
- Kompaktna i providna ćelija sa visokokvalitetnim titanijumskim pločama (8 000 h)
- Mogućnost ugradnje prekidača protoka (opcija)
- Može se nadograditi bilo kada pomoću pH & ORP kompleta za kompletan tretman vode (skalabilne verzije)

OPCIONO DODACI

- pH Set-76778
- ORP Set-76779
- Prekidač protoka set - 76780

OPIS

Naziv	Preporučena zapremina bazena	Nazivna proizvodnja hlora	Šifra	CENA /EUR
Energy Connect 7 g/h	30m³	7g/h	76766	973,50
Energy Connect 12 g/h	50m³	12g/h	76767	1.133,59
Energy Connect 21 g/h	90m³	21g/h	76768	1.467,25
Energy Connect scalable 7 g/h	30m³	7g/h	76769	1.231,04
Energy Connect scalable 12 g/h	50m³	12g/h	76770	1.388,51
Energy Connect scalable 21 g/h	90m³	21g/h	76771	1.719,30

TEHNIČKI PODACI

Naziv	Energy Connect 7 g/h	Energy Connect 12 g/h	Energy Connect 21 g/h	Energy Connect skalarna 7 g/h	Energy Connect skalarna 12 g/h	Energy Connect skalarna 21 g/h
Šifra	76766	76767	76768	76769	76770	76771
Položaj ćelije	Vertikalna & Horizontalna					
Preokret polariteta	Da : 2, 3, 4 or 7 h (podrazumevano: 2 h)					
Potreban nivo soli Minimum	4g/L					
Električno napajanje	220-240 V / 50 Hz					
Radni vek ćelija	8.000 h (u dobrim radnim uslovima)					
Minimalna temperatura vode	5ºC					
Maksimalna temperatura vode	40ºC					
Sigurnost	Ikona 'Alarm' koja ukazuje na neispravne uslove rada (nema protoka, malo soli...) Senzor za gas (opcioni prekidač protoka) Senzor temperature vode (štiti elektrodu u slučaju loših uslova rada) Očitavanje slanosti					
Dimenzije proizvoda	21,6 x 36,7 x 15cm					

76778

76779

76780

ELEKTROLIZE / HLORINATORI SLANE VODE

E-Next

+Uživajte više, održavajte manje: E-Next će vam dati više vremena da uživate u bazenu.
+ Smanjeni otisak: E-Next može da stane u veći broj instalacionih konfiguracija
+ Bezbednost na prvom mestu: Sigurnosne funkcije kao što je senzor za gas

OPIS

- E-Next hlorinator slane vode može da tretira bazene do 180 m³.
- Automatski dezinfikuje i smanjuje proizvodnju hlora ako bazen ima automatski prekrivač za bazen (namenski suvi kontakt).
- Promena polariteta će pomoći u čišćenju elektroda, a alarm za so će upozoriti korisnika u slučaju niske koncentracije soli da izbegne oštećenje ćelije i da bazen postane zelen.

2 YEAR WARRANTY

MADE IN EUROPE

OPIS

Naziv	Preporučena zapremina bazena	Nazivna proizvodnja hlora	Šifra	Težina u pakovanju	CENA/EUR
E-Next 7	30m³	7g/h	74081	4,80kg	1,059.27
E-Next 12	50m³	12g/h	74082	6,30kg	1,145.31
E-Next 21	90m³	21g/h	74083	8,20kg	1,219.63
E-Next 30	140m³	30g/h	74084	9,10kg	1,421.96
E-Next 40	180m³	40g/h	74085	9,50kg	1,824.33
E-Next pH 7	30m³	7g/h	74944	6,20kg	1,884.43
E-Next pH 12	50m³	12g/h	74945	7,70kg	1,958.83
E-Next pH 21	90m³	21g/h	74946	9,50kg	1,958.83
E-Next pH 30	140m³	30g/h	74947	10,60kg	2,161.16
E-Next pH 40	180m³	40g/h	74948	10,90kg	2,563.49

TEHNIČKI OPIS

Naziv	E-Next 7	E-Next 12	E-Next 21	E-Next 30	E-Next 40	E-Next pH 7	E-Next pH 12	E-Next pH 21	E-Next pH 30	E-Next pH 40
Šifra	74081	74082	74083	74084	74085	74944	74945	74946	74947	74948
Položaj ćelije	Horizontalno									
Preokret polariteta	Da: podesivo (2 ili 3h)									
Potreban nivo soli Minimum	4g/L									
Električno napajanje	220-240 V / 50-60 Hz									
Radni vek ćelija	8.000 – 10.000 h (u dobrim radnim uslovima)									
Skala čitanja						0,0 - 9,9 pH				
Tačnost čitanja						0,01 pH				
Minimalna temperatura vode	5ºC									
Maksimalna temperatura vode	40ºC									
Sigurnost	Indikatorska lampica „Malo soli“: Smanjena proizvodnja radi zaštite elektrode Svi indikatori trepere: Proizvodnja je prekinuta sve dok uslovi nisu idealni									
Dimenzije proizvoda	20,0 x 26,4 x 13,8cm									

pH pribor
(isporučuje se sa pH verzijom)

ASTRALPOOL

HIBRIDNI SISTEMI TRETMANA

Neolysis Connect

+ **Ekskluzivni hibridni UV tretman+tratman slanom vodom**
+ **Potpuna kontrola bazena:postoji sa pH i ORP regulacijom za kompletan tretman vode**
+ **Postoji verzija Low Salinity Version**
+ **Integrisano povezivanje: preko ugradjenog WiFi i Fluidra Pool app**

3 YEAR WARRANTY · ALL TYPES OF POOLS · LOW SALT VERSION · CHEMICAL REDUCTION · FLUIDRA POOL · MADE IN EUROPE

OPIS

- Hibridna dezinfekcija zasnovana na UV i elektrolizi za maksimalnu efikasnost dezinfekcije.
- Standardno opremljen prekidačem protoka
- 4 digitalna ulaza i 4 digitalna izlaza (releja) za kontrolu filtracione pumpe, grejača, osvetljenja itd.
- Programiranje sa ugrađenim tajmerima za sve funkcije bazena

DODATNA OPREMA UKLJUČENA

- Prekidač protoka/set

OPCIONA OPREMA

- Relay Box-72454
- Module S-Driver Control pH-70049
- Module S-Driver SD-Pump (pH)-70054
- Module S-Driver SD-ORP-70051
- Module S-Driver Control PPM-70052

* Module S-Driver SD pH+ORP - 76759

OPIS

Naziv	Preporučena zapremina bazena	Nazivna proizvodnja hlora	Šifra	Težina pakovanja	CENA/EUR
Neolysis Connect LS 12 + UV 48W	50m³	12g/h	76753	13,5kg	3.945,39
Neolysis Connect LS 24 + UV 56W	100m³	24g/h	76754	14,0kg	4.375,47
Neolysis Connect LS 32 + UV 56W	150m³	32g/h	76755	15,5kg	4.947,96
Neolysis Connect 12 + UV 48W	50m³	12g/h	76756	13.5kg	3.520,87
Neolysis Connect 24 + UV 56W	100m³	24g/h	76757	14kg	3.754,78
Neolysis Connect 32 + UV 56W	150m³	32g/h	76758	15.5kg	4.063,95

TEHNIČKI PODACI

Naziv	Neolysis Connect LS 12 + UV 48W	Neolysis Connect LS 24 + UV 56W	Neolysis Connect LS 32 + UV 56W	Neolysis Connect 12 + UV 48W	Neolysis Connect 24 + UV 56W	Neolysis Connect 32 + UV 56W
Šifra	76753	76754	76755	76756	76757	76758
Položaj ćelije	Vertikalno					
Preokret polariteta	Da: 2, 3, ili 4 h					
Potreban nivo soli Minimum	1 g/Lg/L			5 g/Lg/L		
Električno napajanje	220-240 V / 50-60 Hz					
Radni vek ćelija	12.000 sati (u dobrim radnim uslovima)					
Minimalna temperatura vode	5°C°C					
Maksimalna temperatura vode	40°C°C					
Dimenzije proizvoda	23,0 x 37,0 x 13,5cm					

70049

70054

70051

76759

70052

73471

UV SISTEMI DEZINFEKCIJE

Heliox UV LP

+ Heliox UV LP sistem (LP = Low Pressure) je dizajniran za privatne bazene
+ radi na talsnoj dužini 254 nm

2 YEAR WARRANTY · CHEMICAL REDUCTION · MADE IN EUROPE

OPIS

- Verzije od nerđajućeg čelika i polietilena
- Verzija sa duplom lampom (LP30 i LP30+)
- Plastična kutija za ubrizgavanje
- Fluidra tehnologija (dizajn i proizvodnja)
- Indikator lampice "ON".
- Elektronski brojač radnog vremena i paljenja (kontrola životnog veka lampe)
- Prekidač protoka (opciono, uključen u LP+ verzije)
- LP+ verzije dolaze sa ugrađenim pH/ORP kontrolerom (kompletan paket)
- LP+ verzije dolaze sa prekidačem protoka, pH/ORP senzorima i držačem senzora (dozirna pumpa nije uključena)

OPIS

Naziv	Šifra	Težina pakovanja	CENA/EUR
Heliox UV LP 10 Inox	52206	11,80 kg	2,189.80
Heliox UV LP 14 Inox	52207	12,00 kg	2,499.76
Heliox UV LP 25 Inox	52208	15,00 kg	3,010.97
Heliox UV LP 30 Inox	52209	15,60 kg	3,675.15
Heliox UV pH/ORP 10 LP+ SS	52210	12,10 kg	4,168.60
Heliox UV pH/ORP 14 LP+ SS	52211	12,40 kg	4,509.58
Heliox UV pH/ORP 25 LP+ SS	52212	16,00 kg	5,071.78
Heliox UV pH/ORP 30 LP+ SS	52213	16,50 kg	5,802.14
Heliox UV LP P10 PE	52214	7,90 kg	1,610.17
Heliox UV LP P14 PE	52215	8,10 kg	1,690.66
Heliox UV LP P20 PE	52216	9,20 kg	1,823.47
Heliox UV LP P25 PE	52217	9,60 kg	1,948.27
Heliox UV pH/ORP P10 LP+ PE	52218	8,10 kg	3,210.00
Heliox UV pH/ORP P14 LP+ PE	52219	8,30 kg	3,290.52
Heliox UV pH/ORP P20 LP+ PE	52220	10,80 kg	3,423.34
Heliox UV pH/ORP P25 LP+ PE	52221	11,15 kg	3,548.11

TEHNIČKI PODACI

Material	ŠIFRA	Model	Model	Protok (30 mJ/cm²)	Broj lampi	Nazivna/ UV-C snaga	Ukupna visina (mm)	Ø reaktora
INOX	52206 & 52210	UV LP 10	UV LP 10+	10 m³/h	1	48 / 13 W	790	204
INOX	52207 & 52211	UV LP 14	UV LP 14+	14 m³/h	1	56 / 18 W	790	204
INOX	52208 & 52212	UV LP 25	UV LP 25+	25 m³/h	1	90 / 30 W	1033	204
INOX	52209 & 52213	UV LP 30	UV LP 30+	30 m³/h	2	2 x 75 / 2 x 25 W	1033	204
PE	52214 & 52218	UV LP P10	UV LP P10+	10 m³/h	1	48 / 13 W	735	200
PE	52215 & 52219	UV LP P14	UV LP P14+	14 m³/h	1	56 / 18 W	735	200
PE	52216 & 52220	UV LP P20	UV LP P20+	20 m³/h	1	75 / 25 W	978	200
PE	52217 & 52221	UV LP P25	UV LP P25+	25 m³/h	1	90 / 30 W	978	200

ASTRALPOOL

UV SISTEMI ZA DEZINFEKCIJU

Lyriox UV-C

+ Pristupačno & održivo: UV-C tretman za bazene & spa
+ Ekološki prihvatljivo značajno smanjuje upotrebu ostalih proizvoda za dezinfekciju
+ Kompaktno& lako za ugradnju

2 YEAR WARRANTY · CHEMICAL REDUCTION · MADE IN EUROPE

OPIS

- Priključak cevi: 50 mm (15 do 50) ili 63 mm (55 do 110)
- 100% nerdjajuće; izradjene od PVC-a, pogodno za upotrebu u kombinaciji sa slanom vodom
- Integrisano kućište balasta
- Takođe postoji u kompaktnoj verziji u obliku slova U za lakšu instalaciju (model od 50V)
- UV-C lampe visokog kvaliteta (9 000 h)

OPIS

Naziv	Šifra	CENA/EUR
Lyriox UV-C 15W	82100	314.29
Lyriox UV-C 25W	82101	326.71
Lyriox UV-C 30W	82102	440.98
Lyriox UV-C 50W Compact	82103	618.98
Lyriox UV-C 55W	82104	458.53
Lyriox UV-C 75W	82105	553.71
Lyriox UV-C 110W	82106	879.51

TEHNIČKI PODACI

Naziv	Lyriox UV-C 15W	Lyriox UV-C 25W	Lyriox UV-C 30W	Lyriox UV-C 50W Compact	Lyriox UV-C 55W	Lyriox UV-C 75W	Lyriox UV-C 110W
Šifra	82100	82101	82102	82103	82104	82105	82106
Protok (m^3/h) (30 mJ/cm2)	2m^3/h		4m^3/h	5m^3/h	8m^3/h	10m^3/h	15m^3/h
Broj UV Lampi	1						
Nazivna / UV-C snaga	15W	25W	30W	50W	55W	75W	119W

DOZIRNE PUMPE

€:Grupa A

pH sonda

5-m pH sonda sa plastičnim BNC konektorom.

Šifra	Pakovanje Standard	Težina kg Standard	Cena/EUR
21538	1	0.2	102,60

RX sonda

5-m RX sonda sa plastičnim BNC konektorom.

Šifra	Pakovanje Standard	Težina kg Standard	Cena/EUR
21539	1	0.3	92,44

pH set za Exactus pumpu

pH sonda, buferski rastvor, držač elektrode, sonda.

Šifra	Pakovanje Standard	Težina kg Standard	Cena/EUR
56122	1	-	102,60

RX set za Exactus pumpu

RX sonda, buferski rastvor, držač elektrode, sonda.

Šifra	Pakovanje Standard	Težina kg Standard	Cena/EUR
56124	1	-	104.65

CL sonda

Za CL Exactus model.

Šifra	Pakovanje Standard	Težina kg Standard	Cena/EUR
45896	1	-	1,959.75

Držač elektorda

Šifra	Pakovanje Standard	Težina kg Standard	Cena/EUR
01305	1	0.3	112,42

Držač sonde (za rad pod pritiskom)

Za rad pod pritiskom.

Šifra	Pakovanje Standard	Težina kg Standard	Cena/EUR
01306	1	0.3	11,65

OPREMA ZA DOZIRANJE

Control Basic Plus

OPIS

Isporučuje se bez senzora ili rešenja za kalibraciju. Komplet za instalaciju uključen
- Plastično kućište sa stepenom zaštite IP-65
- LCD ekran sa pozadinskim osvetljenjem koji se sastoji od 2 reda i 16 karaktera
- Samokalibracija senzora
- Kontrola kvaliteta senzora
- Pauza doziranja tokom alarma i obaveštenja treperećom LED diodom
- Proporcionalno doziranje.
- Podesiva zadana tačka
- Protok: 1,5 l/h ili 5 l/h
- Protiv-pritisak: 1,5 bara
- Opseg merenja pH vrednosti: 0,00 do 14,00
- Redox merni opseg: -999 do + 999 mV.
- Prekidač
- Relej za alarm
- Minimalni nivo unosa hemijskog proizvoda
- PT100 ulaz temperature (opcioni senzor)

OPCIONO

- Prirubnica za PT100-66759
- pH sonda sa kalibracionim rastvorima-36004
- Rx elektroda za Control Basic, Redok Basic EV i OPTIMA pumpe-36005
- PT100 sonda-66758

OPIS

Naziv	Šifra	CENA/EUR
Control Basic 1,5 L/h	66159	487.08
Control Basic 5,0 L/h	66160	487.08

TEHNIČKI PODACI

Naziv	Control Basic 1,5 L/h	Control Basic 5,0 L/h
Šifra	66159	66160
Doziranje	Kiselina ili Baza	

SISTEMI ZA DOZIRANJE

Redox basic Plus

IPIS

Isporučuje se bez senzora ili rešenja za kalibraciju. Komplet za instalaciju uključen.
- Plastično kućište sa stepenom zaštite IP-65
- LCD ekran sa pozadinskim osvetljenjem koji se sastoji od 2 reda i 16 karaktera.
- Samokalibracija senzora.
- Kontrola kvaliteta senzora.
- Pauza doziranja tokom alarma i obaveštenja treperećom LED diodom.
- Proporcionalno doziranje.
- Podesiva zadata tačka.
- Redox merni opseg: -999 do + 999 mV.
- Prekidač.
- Relej za alarm.
- Izlazni relej za spoljnu komponentu.
- Minimalni nivo unosa hemijskog proizvoda.
- PT100 ulaz temperature (opcioni senzor).

UKLJUČENI DODACI

- pH / Redox sonda (u zavisnosti od modela)
- Držač sonde
- Rastvor za kalibraciju
- Usisne i impulsne cevi

OPCIONO

- PT100 senzor-66758
- Prirubnica za PT100-66759
- Rx elektroda za Control Basic, Redox Basic EV i OPTIMA pumpe-36005

OPIS

Naziv	Šifra	CENA/EUR
Redox Basic EV Plus	66161	464.51

SISTEMI ZA DOZIRANJE

Control Basic Next

OPIS

Opšte tehničke karakteristike:
- Automatska pH ili redox kontrola i sistem doziranja
- Opseg merenja od 0–14 (pH) i 0–100 mV (redox)
- Dolazi sa kompletnim kompletom za instalaciju, koji se sastoji od pH ili redoks senzora (u zavisnosti od modela), držača senzora, standardnih rešenja, usisnih i potisnih cevi, i fitinga za usisne i potisne cevi
- ABS kućište sa stepenom zaštite IP65
- Digitalni ekran za pH i redox očitavanja
- Ulaz za daljinsko on-off (230 VAC) koji drži ekran osvetljen za kalibraciju i programiranje

2 YEAR WARRANTY

MADE IN EUROPE

UKLJUČENI DODACI

- pH / Redox sonda (u zavisnosti od modela)
- Držač sonde
- Rastvor za kalibraciju
- Usisno i impulsno crevo
- Usisne i implusne konekcije

OPIS

Naziv	Šifra	CENA/EUR
Control Basic Next pH 1,5 L/h	66162	334.87
Control Basic Next pH 3,0 L/h	66336	409.28
Control Basic Next ORP 1,5 L/h	66163	355.16
Control Basic Next ORP 3 L/h	66337	429.58
Control Basic Next Spa 0,4 L/h	66156	334.87
Control Basic Next Spa ORP 0,4 L/h	66157	355.16

TEHNIČKI PODACI

Naziv	Control Basic Next pH 1,5 L/h	Control Basic Next pH 3,0 L/h	Control Basic Next ORP 1,5 L/h	Control Basic Next ORP 3 L/h	Control Basic Next Spa 0,4 L/h	Control Basic Next Spa ORP 0,4 L/h
Šifra	66162	66336	66163	66337	66156	66157
Doziranje	Kiselina ili Baza		Tečni hlor		Kiselina ili Baza	

ASTRALPOOL

SISTEMI ZA DOZIRANJE

Redox Basic Next

2 YEAR WARRANTY

MADE IN EUROPE

OPIS

Opšte tehničke karakteristike:
- Automatska redox kontrola i sistem doziranja
- Opseg merenja od 0-1000 mV
- Dolazi sa osnovnim instalacionim kompletom, napravljenim od ORP senzora, držača sonde i standardnog rastvora za kalibraciju
(nema kompleta za cevi jer je uređaj napravljen da kontroliše poseban uređaj za dezinfekciju)
- ABS kućište sa stepenom zaštite IP65
- Digitalni ekran koji daje redox očitavanja
- Ulaz za daljinski on-off (230 VAC) koji drži ekran osvetljen za kalibraciju i programiranje

UKLJUČENI DODACI

- pH / Redox sonda (u zavisnosti od modela)
- Držač sonde
- Rastvor za kalibraciju
- Usisne i impulsne cevi i konekcije

OPCIONO

- PT100 sonda-66758
- Prirubnica za PT100-66759

OPIS

Naziv	Šifra	CENA/EUR
Redox Basic EV Next	66174	346.50

TEHNIČKI PODACI

Naziv	Redox Basic EV Next
Šifra	66174
Doziranje	Tečni hlor

Instalacioni set					
Control Basic	▪	▪	▪	▪	▪
Redox Basic				▪	▪

Sende/set				
pH sonda sa kalibracionim rastvorima(Šifra: 36004)	▪		▪	
Redox sonda sa rastvorom za kalibraciju: 36005)		▪		▪

OPREMA ZA DOZIRANJE

Peristaltičke pumpe

MADE IN EUROPE

OPIS

Peristaltička pumpa sa podešavanjem protoka od 10% do 100%. Protok se kontroliše podešavanjem brzine motora pomoću potenciometra postavljenog na prednjoj ploči.
Priključak za napajanje 90/260 V na 50/60 Hz.

Naziv	Šifra	CENA/EUR
Peristaltička pumpa 4 L/H 3 Bar	57179	177.25
Peristaltička pumpa 12 L/H 1 Bar	57178	173.11

SISTEMI ZA DOZIRANJE

Dossi linijski dispenzeri broma

MADE IN EUROPE

OPIS

Dossi-5 i Dossi-10 u liniji: Dozator broma. Proizvedeno od nepromenljivih plastičnih materijala (ABS). Sa regulacionim ventilom, ručnim pražnjenjem, Venturi automatskim pražnjenjem i ključem za otvaranje. Za bazene do 45 m³ sa dozatorom Dossi-5 i do 90 m³ Dossi-10. Priključci 11/2". Ø 200 mm.
Dossi-5 i Dossi-10 off-line : Dodavač broma i hlora. Proizvedeno od nepromenljivih plastičnih materijala (ABS). Približan kapacitet: 5 kg tableta za Dossi-5 i 10 kg za Dossi-10. Isporučuje se sa dva ventila za zaustavljanje protoka vode. Priključci Ø 20 mm.
3,5 kg Dossi-3 : Dodavač hlora i broma. Proizvedeno od nepromenljivih plastičnih materijala (ABS). Približan kapacitet: 3,5 kg tableta. Zatvaranje poklopca sa dvostrukim sigurnosnim sistemom. Regulacioni ventili laki za rukovanje. Za bazene do 60 m³ sa hlorom i do 30 m³ sa bromom.

Naziv	Zapremina bazena	ŠIFRA	Težina pakovanja	Cena/EUR
Dossi-5 in-line	45 m³ (Br)	21438	3,6kg	157.10
Dossi-10 in-line	80 m³ (Br)	21439	4,8kg	185.18
Off-Line 5 kg	80 m³ (Cl) 50 m³ (Br)	01413	3,7kg	196.60
Dossi-10 off-line	160 m³ (Cl) 100 m³ (Br)	43998	4,9kg	208.21
Dossi-3 in-line	60 m³ (Cl) 30 m³ (Br)	24429	1,8kg	114.62
Dossi-3 off-line	60 m³ (Cl) 30 m³ (Br)	24430	1,9kg	122.27

OPREMA ZA DOZIRANJE

Plutajući dispenser

OPIS

Omogućava doziranje i lako rukovanje hemijskim proizvodima u bazenu.

Naziv	Šifra	CENA/EUR
Plutajući dispenser za 200 g tablete	36620	10.72
Plutajući dispenser za 250 g	69668	
Plutajući dispenser za 20 g tablete	38629	2.53
Plutajući dispenser za 200 g tablete	38630	5.56

ZODIAC®

DOZIRNI SISTEMI

pH Expert

+ Automatska pH regulacija
+ Precizno doziranje
+ Zaštita od protiv-doziranja

2 YEAR WARRANTY

ALL TYPES OF POOLS

EASY INTALLATION

MADE IN EUROPE

OPIS

- LCD ekran sa pozadinskim osvetljenjem od 1 reda na 6 jezika (FR-EN-ES-DE-IT-NL)
- Poluautomatski, 1 ili 2 koraka (uključen komplet puferskih rastvora)
- Fabričko podešavanje: pH = 7,4
- Konfigurabilni 'OFA' alarm za prekomerno punjenje na tri nivoa (podešavanja od 0 do 6 h, podrazumevano 4 h)
- Senzor nivoa na usisnoj cevi (opremljen poklopcem protiv dima)
- Kombinovani senzor, jednostavno spojno i jednostavno-porozno, stakleno telo Ø12 mm
- Kompatibilnost sa vodovodima DN50 mm, DN63 mm
- Indeks zaštite IP65

UKLJUČENO U ISPORUKU

- pH Sonda
- Puferski Rastvor/set
- instalacioni set
- Set za zidnu montažu
- Usisna cev

OPCIONO

- Komplet pod - opcioni dodatak za upotrebu sa pH Expert ili Chlor Expert-R0534900
- Stezaljka za sedlo od 63 mm-R0839600
- Anoda za uzemljenje-R0673800

OPIS

Naziv	Preporučena zapremina bazena	Šifra	CENA/EUR
pH Expert	150m³	W500708	692.29

TEHNIČKI PODACI

Naziv	pH Expert
Šifra	W500708
Doziranje	Kiselina ili Baza
Električno napajanje	220-240 V / 1 / 50-60 Hz
Skala čitanja	0 - 1000 mV
Tačnost čitanja	10 mV
Temperatura tolerancije senzora	0-60
Tolerancija senzora brzine vode	≤ 2
Peristaltički protok pH pumpe	1,5
Minimalna temperatura vode	5ºC
Maksimalna temperatura vode	40ºC
Sigurnost	Podesivi 'OFA' alarm za prekomerno napajanje na tri nivoa (postavke od 0 do 6 h, podrazumevano 4 h) Senzor nivoa na usisnoj cevi (opremljen poklopcem protiv dima)
Dimenzije proizvoda	19,5 x 23,6 x 8,5cm

pH value is essential to maintain chlorine effectiveness:

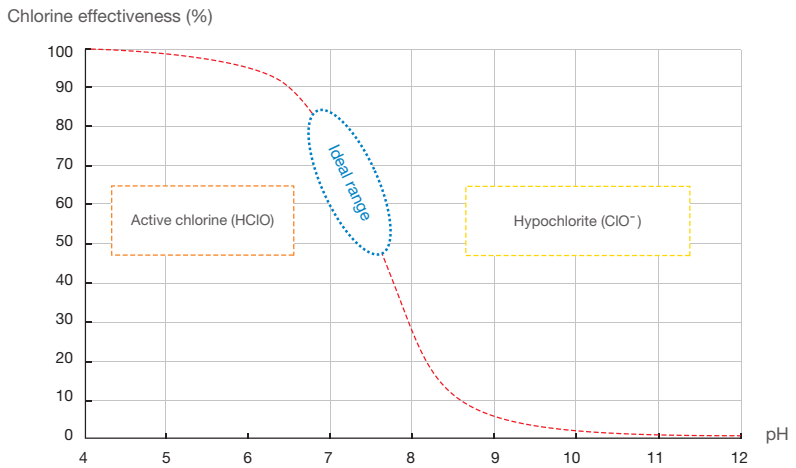

SISTEMI ZA ORP REGULACIJU

Za automatsko doziranje hlora

Zodiac ORP sistemi za regulaciju uključuju tehnologiju proporcionalnog doziranja kako bi se automatski održao idealan nivo hlora za udobnost kupača.

> BEZBEDAN, AUTO-ADAPTIVAN RAD

U zavisnosti od vrednosti ORP merene senzorom, Zodiac® ORP sistemi za regulaciju će automatski podesiti nivo hlora pomoću peristaltičke dozirne pumpe.

Vreme doziranja zavisi od razlike između ORP vrednosti vode u bazenu i optimalne vrednosti (zadane vrednosti). Količine ubrizganog tečnog hlora se automatski podešavaju kako bi zadovoljile potrebe za dezinfekcijom.

Zodiac® ORP regulacioni sistemi su opremljeni sa

ekskluzivni sigurnosni uređaj od predoziranja (tzv

'OFA') da bi se sprečilo prekomerno ubrizgavanje.

Sigurnosni uređaj je podesiv i radi u 3 koraka kako bi se utvrdilo da li je potrebno ili ne ubrizgati tečni hlor.

EXCLUSIVE AUTO-ADAPTIVE DOSING

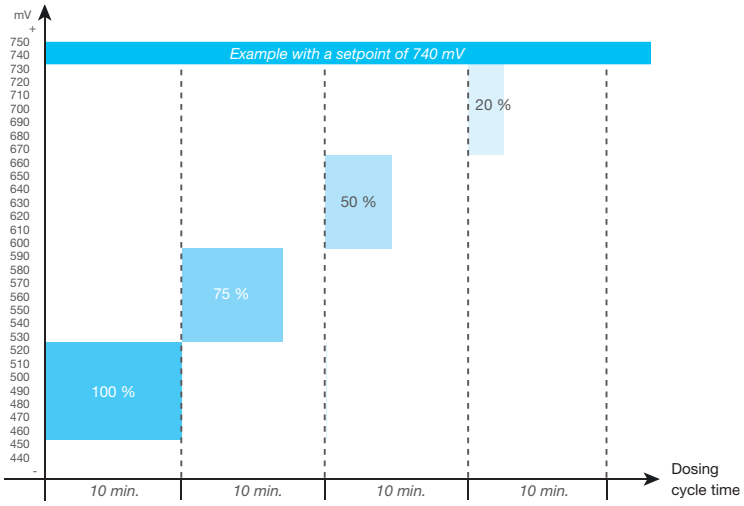

> ZA VEĆU UDOBNOST

- Za udobnost kupača, ORP nivo vode mora biti između 600 mV i 750 mV; ovo je ekvivalentno oko 1,0 mg/L slobodnog hlora pri pH 7,4 (promenljivo u zavisnosti od koncentracije stabilizatora).
- Za održavanje optimalnog kvaliteta vode, sistem za regulaciju pH vrednosti (pH Ekpert) je suštinski partner ORP sistemu regulacije. U ovom slučaju 'POD kit' će biti idealna opcija za jednostavnu instalaciju i precizno merenje.

DA LI STE ZNALI?

ORP (i ekstrapolacijom, nivo hlora) može da varira u zavisnosti od nekoliko parametara.

Za optimalan tretman mora biti ispunjeno 5 vrednosti:

- pH = 7,0 do 7,6
- TAC (alkalnost) = 8 do 15 °f (ili 80 do 150 ppm $CaCO_3$)
- Cijanurična kiselina (stabilizator) < 30 ppm
- Temperatura vode = 20°C do 28°C
- Zabranjena voda iz bušotina i kišnica

Neophodno je proveriti i prilagoditi ove parametre, po potrebi, kako bi se obezbedio optimalan rad ORP regulacionog sistema.

ZODIAC®

DOZIRNI SISTEMI

Hlor Expert

+ Automatska regulacija doziranja
+ Precizno doziranje
+ Zaštita od predoziranja

2 YEAR WARRANTY | EASY INTALLATION | MADE IN EUROPE

OPIS

- LCD ekran sa pozadinskim osvetljenjem od 1 reda na 6 jezika (FR-EN-ES-DE-IT-NL)
- Poluautomatski, 1 ili 2 koraka (uključen komplet puferskih rastvora)
- Fabričko podešavanje: pH = 7,4
- Konfigurabilni 'OFA' alarm za prekomerno punjenje na tri nivoa (podešavanja od 0 do 6 h, podrazumevano 4 h)
- Senzor nivoa na usisnoj cevi (opremljen poklopcem protiv dima)
- Kombinovani senzor, jednostavno spojno i jednostavno-porozno, stakleno telo Ø12 mm
- Kompatibilnost sa vodovodima DN50 mm, DN63 mm
- Indeks zaštite IP65

UKLJUČENI DODACI

- ORP senzor
- Komplet puferskih rastvora
- Set
- Komplet za montažu na zid
- Usisna cev

OPCIONO

- Komplet pod - opcioni dodatak za upotrebu sa pH Ekpert ili Chlor Ekpert-R0534900
- Stezaljka za sedlo od 63 mm-R0839600
- Anoda za uzemljenje-R0673800

OPIS

Naziv	Preporučena zapremina bazena	Šifra	CENA/EUR
Chlor Expert	150m³	W500709	940.11

TEHNIČKI PODACI

Naziv	Chlor Expert
Šifra	W500709
Doziranje	Tečni hlor
Električno napajanje	220-240 V / 1 / 50-60 Hz
Skala čitanja	0 - 1000 mV
Tačnost čitanja	0,1 pH
Temperatura tolerancije senzora	0-60
Tolerancija senzora brzine vode	≤ 2
Peristaltički protok pH pumpe	1,5
Minimalna temperatura vode	5ºC
Maksimalna temperatura vode	40ºC
Sigurnost	„Podesivi 'OFA' alarm za prekomerno napajanje na tri nivoa (postavke od 0 do 6 h, podrazumevano 4 h) Senzor nivoa na usisnoj cevi (opremljen poklopcem protiv dima)“
Dimenzije proizvoda	19,5 x 23,6 x 8,5cm

pH effect on ORP, and influence of CHLORINE STABILIZER:

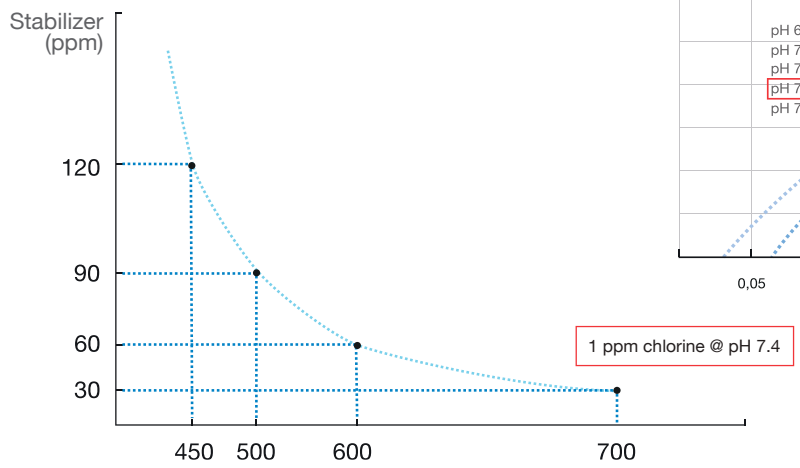

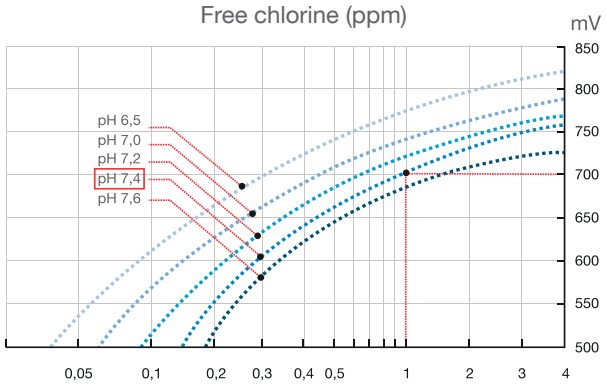

HLORINATORI SOLI

Automatski, lako i efikasno

Jednostavni za instalaciju i upotrebu, hlorinatori sa slanom vodom obezbeđuju kompletan tretman uz smanjeno

> KAKO TO FUNKCIONIŠE?

Princip elektrolize soli je jednostavan. Voda u bazenu je vrlo slabo slana (od 2 do 4 g/L, što znači od 9 do 18 puta manje od morske vode). Reakcijom elektrolize kroz ćeliju sistema, joni hlorida - iz soli rastvorene u vodi - se pretvaraju u gasoviti hlor, moćno dezinfekciono sredstvo koje se trenutno rastvara u vodi. Nastali aktivni hlor (HOCl) uništava sve mikroorganizme u ćeliji i obezbeđuje adekvatan nivo slobodnog hlora u bazenu. Aktivni hlor, koji se uklanja kombinovanjem sa organskom materijom i pod dejstvom UV zraka na sunčevoj svetlosti, ćelija se neprekidno obnavlja. Za optimalnu efikasnost hloratora, pH bazena

mora se držati između 7.0 i 7.6.

Svi Zodiac® hlorinatori imaju ćelije sa visokokvalitetnim, dugotrajnim titanijumskim elektrodama, koje korisniku obezbeđuju mir.

INCONDITIONNELLE GARANTIE INCONDITIONNELLE

REFERENTNA TAČKA
Zodiac® kontrolne jedinice i ćelije hloratora soli biće popravljene ili zamenjene tokom garantnog perioda, bez obzira na uzroke oštećenja.

CIKLIČNA REAKCIJA ELEKTORLIZE SOLI

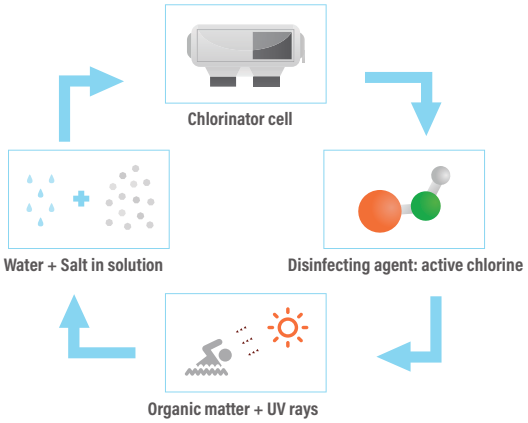

VODIČ ZA ODABIR	Ei²	EiSalt	eXPERT	eXO® iQ	eXO® iQ LS
Količina prerađene vode u m3	50 / 90 / 110	50 / 90 / 140	30 / 50 / 90 / 140 / 180	40 / 70 / 100 / 160	40 / 70
(umerena klima, filtracija 8	12 - 20 - 25	12 - 21 - 30	7 - 12 - 21 - 30 - 40	10 - 18 - 22 - 35	10 - 18
Proizvodnja hlora u g/h	3,0... / 4,0 / ...10	3,5... / 5,0 / ...10	3,5... / 4,0 / ...10	3,3... / 4,0 / ...13	1,6... / 2,0 / ...10
Salinitet u g/L	Quick Fix	L shape	L shape	Inverted U	Inverted U
(min... / potrebno / ... max)	7 500 h	8 000 h	10 000 h	10 000 h	10 000 h
	5 h	2 / 3 h	2 / 3 / 4 / 7 h	2 to 8 h	2 to 8 h
Radni vek ćelije*	IPX5	IPX4	IP65	IP43	IP43
Preokret polariteta	LEDs	LEDs	Touch-screen & LCD	Pozadinsko: LCD ekran	Pozadinsko: LCD ekran
Ocena zaštite jedinice	-	-	-	11	11
Korisnički interfejs	- / ✓	- / ✓	✓/ ✓	✓/ ✓	✓/ ✓
Broj jezika interfejsa	-	✓	-	✓	✓
Režim pojačanja / Niski	LEDs	LEDs	Ikone upozorenja	Messages + LEDs	Messages + LEDs
(= kontakt za	Gas sensor	Gas sensor	Protok prekidač	Flow switch	Flow switch
Tajmeri	-	-	Da (specifičan model)	Optional pH Link module	Optional pH Link module
Korisničke informacije	-	-	Da (specifičan model)	Optional Dual Link module	Optional Dual Link module
Detekcija brzine protoka	-	-	✓ Fluidra Pool (ili opciono iQBridge RS)	✓ (embedded) iAquaLink	✓ (embedded) iAquaLink
Regulacija pH	2 godine	2 godine	2 godine	3 godine	3 godine
pH & ORP regulacija	Kapa za zimu • Ključ za zaključavanje	-	• iQBridge RS WiFi gateway	• pH Link module • Dual Link module	• pH Link module • Dual Link module

* U dobrim eksploatacionim uslovima.

ZODIAC®

ELEKTROLIZE / HLORINATORI

Ei²

+ Dugotrajna
+ Pogodna je za sve vrste instalacija
+ Lako se montira

2 YEAR WARRANTY · ALL TYPES OF POOLS · UNCONDITIONAL WARRANTY · EASY INTALLATION · Ti22 TITANE INSIDE · CHEMICAL REDUCTION

OPIS

- Normal; Nisko (podesivi režim pokrivanja od 0 do 20 %)
- Kontrolisano preko tajmera za filtriranje
- Kompatibilno sa DN50 mm, DN63 mm, 1 ½'' (48 mm)

UKLJUČENO U ISPORUKU

- Instalacioni set

OPCIONO

- Ključ za zaključavanje-R0769900
- Kapa za zimu za ćeliju-R0770100

OPIS

Naziv	Preporučena zapremina bazena	Nominalna proizvodnja Hlora	Šifra	CENA/EUR
Ei² 12	50m³	12g/h	WW000244	959.47
Ei² 20	90m³	20g/h	WW000245	1,119.39
Ei² 25	110m³	25g/h	WW000246	1,239.62

TEHNIČKI PODACI

Naziv	Ei² 12	Ei² 20	Ei² 25
Šifra	WW000244	WW000245	WW000246
Položaj ćelije	Vertical & Horizontal		
Preokret polariteta	Da: 5 h		
Potreban nivo soli Minimum	4 - 3,0g/L		
Električno napajanje	220-240 V / 1 / 50-60 Hz		
Potrošnja energije (V)	70	110	140
Radni vek ćelija	7.500 h (titanium ploče, SC6 rutenium premaz)		
Dužina kabla ćelije	1,8		
Minimalna temperatura vode	5ºC		
Maksimalna temperatura vode	40ºC		
Sigurnost	Indikatorska lampica „Malo soli“: Smanjena proizvodnja da bi se zaštitila indikatorska lampica „Nema protoka“ elektrode: Proizvodnja je prekinuta dok uslovi ne postanu idealni“		
Veličina ćelije	16.5 x 22.5 x 12.5cm		
Veličina kontrolne kutije	28.5 x 40.5 x 12.5cm		

ELEKTROLIZE / HLORINATORI

EiSalt

+ Dugotrajna
+ Pogodna je za sve vrste instalacija
+ Bezbednost na prvom mestu

OPIS

- Normal; Nisko (pokriva na 10 %)
- ORP Regulacija : Namenski suvi kontakt za pomoćni režim (spoljna regulacija)
- Kontrolisano tajmerom za filtriranje
- Kompatibilnost sa vodovodima DN63 mm, DN50 mm (pomoću redukcije)
- Korisnički Interface:LCD LED Displej

OPIS

Naziv	Preporučena zapremina bazena	Nominalna proizvodnja Hlora	Šifra	CENA/EUR
EiSalt 12	50m³	12g/h	75460	1.031,65
EiSalt 21	90m³	21g/h	75461	1.209,06
EiSalt 30	140m³	30g/h	75462	1.328,98

TEHNIČKI PODACI

Naziv	EiSalt 12	EiSalt 21	EiSalt 30
Šifra	75460	75461	75462
Položaj ćelije	Vertikalno & Horizontalno		
Preokret polariteta	Da: podesivo (2 ili 3h)		
Potreban nivo soli Minimum	5 - 3,5g/L		
Električno napajanje	220-240 V / 50-60 Hz	220-240 V / 1 / 50-60 Hz	
Potrošnja energije (V)	80	100	180
Radni vek ćelija	8.000 h (titaniumske ploče, SC6 ruthniumski premaz)		
Dužina kabla ćelije	1,5		
Minimalna temperatura vode	5ºC		
Maksimalna temperatura vode	40ºC		
Sigurnost	Indikatorska lampica „Malo soli“: Smanjena proizvodnja da bi se zaštitila indikatorska lampica „Nema protoka“ elektrode: Proizvodnja je prekinuta dok uslovi ne postanu idealni“		
Veličina ćelije	21 x 34 x 11,6cm		
Veličina kontrolne kutije	20 x 30 x 13cm		

ZODIAC®

eXPERT
Tretman preko hlorinatora

2 YEAR WARRANTY

UNCONDITIONAL WARRANTY UNCONDITIONAL

JEDNOSTAVNOST KORIŠĆENJA
Sa velikim ekranom osetljivim na dodir i velikim fontovima, eXPERT olakšava podešavanje i prilagođavanje. Proverite status vašeg bazena na prvi pogled pomoću ekrana sa informacijama koje je lako za korisnika.

MAXIMUMALNA PRILAGODLJIVOST
Dostupan u širokom spektru opcija za tretman zapremine bazena do 180 m^3, eXPERT garantuje dugotrajan tretman vode zahvaljujući svojoj čvrstoj ćeliji..

AUTONOMNI KVALITET VODE
eXPERT predstavlja potpuni tretman vode i upravlja balansom vode (pH regulacija) i automatska regulacija hlorisanja (ORP regulacija)*.

> DA LI STE ZNALI ?

POVEŽITE SE SA IQBRIDGE RS
eXPERT može se daljinski kontrolisati pomoću besplatne aplikacije Fluidra Pool koristeći opcioni iQBridge RS za upravljanje bilo kada i bilo gde. iQBridge RS je plug & play WiFi pristup za jednostavno povezivanje eXPERT-a sa kućnom WiFi mrežom i koristi od iskustva kontrole preko aplikacije Fluidra Pool.

FLUIDRA POOL

KOJI MODEL ?
Svi eXSPERT modeli se proizvode od 2023. Agregat je opremljen namenskim priključkom za povezivanje iQBridge RS..

> UNIQUE DISPLEJ ZA SVE FUNKCIJE PREMA POTREBI

BOOST MODE
LOW MODE (COVER)

VODONEPROPUSAN

DOZIRANJE HLORA
OD 7 DO TO 40 g/h

VELIKI PANEL NA DODIR
SA VELIKIM FONTOM

FLUIDRA POOL

DALJINSKA KONTROLA SA
FLUIDRA POOL APP + OPCIONO
IQBRIDGE RS

DOSTUPAN SA pH
OR pH/ORP REGULACIJOM),
SA VISOKO-KVALITETNIM
STAKLENIM SONDAMA

> 1 SERIJA, 3 REŠENJA

1. Hlorinator
Autonomna jedinica za tretman bazenske vode

2. Hlorinator + pH regulacija

Pored autonomne dezinfekcije, ovaj model automatski upravlja balansom vode. Po potrebi ubrizgava pH korektivni proizvod

3. Hlorinator + pH & ORP regulacija

Pored upravljanja pH vrednosti, ovaj model automatski upravlja hlorisanjem zahvaljujući svojoj ORP regulaciji za kompletan tretman vode.

VODIČ ZA ODABIR	eXPERT 7	eXPERT 12	eXPERT 21	eXPERT 30	eXPERT 40
PROIZVODNJA HLORA(g/h)	7	12	21	30	40
Maksimalna zapremina tretiranog bazena	30 m³	50 m³	90 m³	140 m³	180 m³
(umerena klima sa vodom do 28°C, kapacitet	4 g/L (4 - 10 g/L)				
Preporučeni salinitet	Da				
(& min-max prag)	Da				
Očitavanje slanosti	24- časovni šok tretman				
Očitavanje temperature	Smanjena proizvodnja Hlora kada je prekrivač zatvoren (podesivo)				
Režim pojačanja	Mehanički prekidač protoka				
Niski (poklopac) režim	Da, odredjeni "pH" modeli				
Sigurnost protoka	Da, odredjenic "pH/ORP" modeli				
regulacija pH i doziranje	Fluidra Pool (+ opciono iQBridge RS WiFi pristup)				
ORP regulativa	2 godine, bezuslovno				
Kontrola aplikacije	2 godine (pH sonda) / 1 godina (ORP zlatna sonda)				

ZODIAC®

HLORINATORI

eXPERT

+ Jednostavna upotreba
+ Maximalna prilagodljivost
+ Autonomni kvalitet vode

OPIS

- Kalibracija: Polu-automatska na 2 tačke pH 4 i pH 7 i ORP 470 mV (uključeni puferski rastvori)
- Fabričko podešavanje: pH = 7,2 / ORP = 700 mV
- Normal, Boost (100% tokom 24h) i Niži (podesivi režim pokrivanja od 10 do 90%)
- Kompatibilno sa DN50 mm, DN63 mm
- Indeks zaštite IP65
- Kontrolisano preko tajmera za filtriranje
- Kombinovani senzor, jednostavno spojno i jednostavno porozno, stakleno telo Ø12 mm

- Kontrola aplikacije: Da (opciono sa iQ BridgeRS)

2 YEAR WARRANTY · ALL TYPES OF POOLS · UNCONDITIONAL WARRANTY · TITANE INSIDE · CHEMICAL REDUCTION · FLUIDRA POOL · MADE IN EUROPE

UKLJUČENO U ISPORUKU

- Instalacioni Set
- Komplet za ugradnju prekidača protoka
- Verzije pH i pH/ORP: komplet pH pumpe
- pH verzija: komplet pH sonde sa puferskim rastvorima
- pH/ORP verzija: pH i ORP sonde komplet sa puferskim rastvorima

OPCIONO

- iQBridge RS-75042

OPIS

Naziv	Preporučena zapremina bazena	Nominalna proizvodnja Hlora	Šifra	CENA/EUR
eXPERT 7	30m³	7g/h	74183	1,096.54
eXPERT 12	50m³	12g/h	74184	1,234.81
eXPERT 21	100m³	21g/h	74185	1,496.92
eXPERT 30	140m³	30g/h	74186	1,677.28
eXPERT 40	180m³	40g/h	74187	2,333.76
eXPERT 7 pH	30m³	7g/h	74188	1,815.55
eXPERT 12 pH	50m³	12g/h	74189	1,952.61
eXPERT 21 pH	100m³	21g/h	74190	2,215.93
eXPERT 30 pH	140m³	30g/h	74191	2,396.28
eXPERT 40 pH	180m³	40g/h	74192	3,052.76
eXPERT 7 pH/ORP	30m³	7g/h	74193	2,546.57
eXPERT 12 pH/ORP	50m³	12g/h	74194	2,684.84
eXPERT 21 pH/ORP	100m³	21g/h	74195	2,946.96
eXPERT 30 pH/ORP	140m³	30g/h	74196	3,127.31
eXPERT 40 pH/ORP	180m³	40g/h	74197	3,784.99

TEHNIČKI PODACI

Naziv	eXPERT 7	eXPERT 12	eXPERT 21	eXPERT 30	eXPERT 40	eXPERT 7 pH	eXPERT 12 pH	eXPERT 21 pH	eXPERT 30 pH	eXPERT 40 pH	eXPERT 7 pH/ORP	eXPERT 12 pH/ORP	eXPERT 21 pH/ORP	eXPERT 30 pH/ORP
Šifra	74183	74184	74185	74186	74187	74188	74189	74190	74191	74192	74193	74194	74195	74196
Položaj ćelije	Vertikalno													
Preokret polariteta	Da: 2, 3, 4 ili 7 h (default 2 h)													
Potreban nivo soli Minimum	4 - 3,5g/L													
Električno napajanje	220-240 V / 50-60 Hz<													
Potrošnja energije (V)	46	92		184	207	46	92		184	207	46	92		184
Radni vek ćelija	10.000 h (titaniumske ploče, SC6 ruteniumski premaz)													
Skala čitanja	0,0 - 9,9 pH 0 - 999 mV													
Tačnost čitanja	0.1 pH 1 mV													
Temperatura tolerancije senzora	0-60													
Tolerancija senzora brzine vode	≤ 2													
Peristaltički protok pH pumpe	1,5													
Dužina kabla ćelije	1,5 m													
Minimalna temperatura vode	5ºC													
Maksimalna temperatura vode	40ºC													
Sigurnost	Indikatorska lampica "Protok": nedostatak protoka, proizvodnja je prekinuta sve dok uslovi nisu idealni; "g/L": Nivo soli previsok ili prenizak; „Visoki" i „niski" indikatori za pH i ORP vrednosti													
Veličina ćelije	33 x 16 x 17cm													
Veličina kontrolne kutije	23 x 34 x 12cm													

eXO® iQ & eXO® iQ LS

TRETMAN VODE

eXO® elektroliza vode

The eXO® platforma je efikasno i automatsko rešenje za dezinfekciju. Jednostavan za upotrebu, nudi kompletan tretman vode, kontrolišući opremu bazena za optimalan kvalitet vode.

eXO® iQ

eXO® iQ LS

Sve u 1

- Sve funkcije upravljanja kvalitetom vode u bazenu su centralizovane u jednom interfejsu:
- automatska regulacija pH i hlorisanja (Redok metoda) sa komplementarnim pH Link & Dual Link modulima
- kontrola uređaja bazena: filter pumpa, grejač, osvetljenje itd.

Peace of mind

Sa dugotrajnom elektrodom i visoko-kvalitetnom sondom, eXO® rešenje donosi optimalni kvalitet vode u svakom trenutku. Kao dokaz pouzdanosti, hlorinator dolazi sa 3 godine bezuslovne garancije[1].

Built-in Wi-Fi

AquaLink® app omogućava da daljinski u realnom vremenu kontrolišete kvalitet vode i opremu na bazenu[2] sa svog telefona ili tableta.

[1] 3 godine bezuslovnol uredjaj), 2godine (pH sonda), 1 godina (ORP sonda)
[2] Povezano na eXO rešenje.

Hydroxinator® iQ

SAVRŠEN KVALITET VODE, BARŠUNASTA, BISTRA I KRISTALNO ČISTA VODA

Ovo rešenje kombinuje svojstva MagnaPool® minerala na bazi magnezijuma sa izuzetno finim sistemom filtracije za prirodnu i neuporedivo kristalno čistu vodu.

Hydroxinator® iQ

Blaga voda za kožu i oči

MagnaPool® prirodno usporava razvoj hloramina, tako da možete uživati u nežnoj vodi bez neprijatnih mirisa ili iritacije kože i očiju..

Kristalno čist bazen

MagnaPool® obezbeđuje izuzetno čistu vodu bez dodavanja hemikalija za dezinfekciju

Ekološki prihvatljiv tretman vode

Crystal Clear filter medijum za MagnaPool® bazene sastoji se od hiljada čistih staklenih kristala. Potrebno je samo kratko ispiranje filtera.

> JEDINSTVEN INTERFEJS ZA SAVRŠENU KONTROLU

> TEHNIČKE KARAKTERISTIKE

	eXO® iQ	eXO® iQ LS	Hydroxinator® iQ
Maksimalna tretirana zapremina sa vodom do 28°C, (kapacitet dezinfekcije povezan sa dnevnim vremenom filtracije,)	150 m³	70 m³	150 m³
Vrsta tretmana	Salt water chlorination	Salt water chlorination Low Salinity	MagnaPool® Magnesium mineral chlorination
Preporučena koncentracija (mereno u vodi)	4 g/L	2 g/L	4 g/L

Optional pH regulation	pH Link "Plug & Play" module
Optional pH and ORP regulation	Dual Link "Plug & Play" module

Connectivity / App control	iAquaLink Embedded WiFi
Boost mode	24h šok tretman
Režim rada sa prekrivačem	Smanjeno hlorisanje kada je automatski prekrivač zatvoren Automatsko ili ručno aktiviranje (0 do 30% podesivo hlorisanje)
Indikator temperature vode	Da, sa funkcijom zaštite ćelija
Kontrola opreme	Do 3 programabilna elementa opreme: • Filter pumpa: jednobrzinska ili više-brzina (Zodiac®) Grejač; toplotna pumpa... Rasveta: belo ili u boji (Zodiac®) • Bilo koji drugi uređaj
Sigurnost – Senzor malog protoka vode	Mehanički prekidač protoka
Ćelija sa promenom polariteta	podesivo na svakih 2 do 8 sati (omogućava prilagodjavanje prema tvrdoći vode)
Garancija – Uredjaj	3 godine
Garancija – Sonda	2 godine (pH sonda) / 1 godina (ORP sonda)

HLORINATORI

eXO® iQ

+ Sve u 1: sva kontrola kvaliteta vode je centralizovana u jednom interfejsu (pH, hlorisanje, filter pumpa, grejač i kontrola svetla)
+ Bezbrižno: dugotrajne elektrode, vrhunski senzori
+ Ugradjeni Wi-Fi: daljinska kontrola sa iAquaLink app

OPIS

- Normal, Boost (100 %); Nisko (podesivi režim pokrivanja od 0 do 30 %)
- Kontrola opreme: Filter pumpa (jednostruka ili Zodiac® promenljiva brzina) + 2 pomoćna izlaza za: kontrolu grejača (podešavanje temperature i prioritet grejanja), kontrolu svetla (sa namenskim izborom boje Zodiac® NL LED) bilo koji drugi uređaj
- 24-časovni sat / 2 tajmera za hlorisanje + 2 jednobrzinska ili 4 tajmera za filter pumpe sa promenljivom brzinom Zodiac + 1 tajmer po dodatnoj opremi
- Kompatibilnost sa vodovodima: DN50 mm, DN63 mm, 1 ½'' (48 mm)

- Kontrola aplikacije: Da
- Tip kontrole aplikacije: iAQuaLink

UKLJUČENO U ISPORUKU

- Set za zidnu montažu
- Set prekidača protoka i senzora temperature
- Set redukcija
- Besplatna kontrola app

OPCIONO

- pH Link-WW000176
- Dual Link-WW000177

OPIS

Naziv	Preporučena zapremina bazena	Nominalna proizvodnja Hlora	Šifra	CENA/EUR
eXO® iQ 10	40m³	10g/h	WW000162	1,706.13
eXO® iQ 18	70m³	18g/h	WW000163	1,968.24
eXO® iQ 22	100m³	22g/h	WW000164	2,363.82
eXO® iQ 35	160m³	35g/h	WW000165	2,680.04

TEHNIČKI OPIS

Naziv	eXO® iQ 10	eXO® iQ 18	eXO® iQ 22	eXO® iQ 35
Šifra	WW000162	WW000163	WW000164	WW000165
Jezici interfejsa	11 (FR-EN-DE-ES-IT-NL-PT-CZ-SL-HU-SW)			
Položaj ćelije	Horizontalno			
Preokret polariteta	Da: podesivo od 2 do 8h (Fabrička postavka= 5h)			
Potreban nivo soli Minimum	4 - 3,3g/L			
Električno napajanje	220-240 V / 50-60 Hz			
Potrošnja energije (V)	Max 200			
Radni vek ćelija	10.000 h (titaniumske ploče, SC6 rutenium premaz)			
Dužina kabla ćelije	1,8			
Minimalna temperatura vode	5ºC			
Maksimalna temperatura vode	40ºC			
Sigurnost	Senzor temperature: Proizvodnja hlora je smanjena u slučaju hladne vode radi zaštite elektrode Indikatorska lampica „Malo soli“: Smanjena proizvodnja radi zaštite elektrode Poruka 'Nema protoka': Proizvodnja je prekinuta sve dok uslovi nisu idealni Mehanički prekidač protoka"			
Veličina ćelije	32,0 x 13,5 x 11,0cm			
Veličina kontrolne kutije	32,0 x 37,0 x 12cm			

ZODIAC®

SALT WATER CHLORINATORS

eXO® iQ LS

+ Hlorinator niskog saliniteta
+ Sve u 1 kontrola: sva kontrola kvaliteta vode je centralizovana u jednom interfejsu (pH, hlorisanje, filter pumpa, grejač i kontrola svetla)
+ Ugrađen Wi-Fi: daljinsko upravljanje sa iAquaLink app

PROFESSIONAL ADVICE RECOMMENDED

3 YEAR WARRANTY · LOW SALT VERSION · UNCONDITIONAL WARRANTY · TITANE INSIDE · UPGRADABLE SYSTEM · CHEMICAL REDUCTION · iAquaLink

OPIS

- Normal, Boost (100 %); Nisko (podesivi režim pokrivanja od 0 do 30 %)
- Kontrola opreme: Filter pumpa (jednostruka ili Zodiac® promenljiva brzina) + 2 pomoćna izlaza za: kontrolu grejača (podešavanje temperature i prioritet grejanja), kontrolu svetla (Zodiac® NL LED odabirom boje) ili bilo koji drugi uređaj.
- 24-časovni sat / 2 tajmera za hlorisanje + 2 jednobrzinska ili 4 tajmera za filter pumpe sa promenljivom brzinom Zodiac + 1 tajmer po dodatnoj opremi
- Kompatibilno sa: DN50 mm, DN63 mm, 1 ½'' (48 mm)

- Kontrola aplikacije: Da

UKLJUČENO U ISPORUKU

- Set za zidnu montažu
- Set prekidača protoka
- Set senzora temp
- Set redukcija
- Besplatna kontrola app

OPIS

Naziv	Preporučena zapremina bazena	Nominalna proizvodnja Hlora	Šifra	CENA/EUR
eXO® iQ LS 10	40m³	10g/h	WW000170	1,886.49
eXO® iQ LS 18	70m³	18g/h	WW000171	2,078.86

TEHNIČKI PODACI

Naziv	eXO® iQ LS 10	eXO® iQ LS 18
šifra	WW000170	WW000171
Jezici interfejsa	11 (FR-EN-DE-ES-IT-NL-PT-CZ-SL-HU-SW)	
Položaj ćelije	Horizontal	
Preokret polariteta	Da: podesivo od 2 do 8h (fabrička postavka= 5h)	
Potreban nivo soli Minimum	2 - 1,6g/L	
Električno napajanje	220-240 V / 50-60 Hz	
Potrošnja energije (V)	Max 200	
Radni vek ćelija	10.000 h (titanium plates, SC6 ruthenium coating)	
Dužina kabla ćelije	1,8	
Minimalna temperatura vode	5ºC	
Maksimalna temperatura vode	40ºC	
Sigurnost	Senzor temperature: Proizvodnja hlora je smanjena u slučaju hladne vode radi zaštite elektrode Indikatorska lampica „Malo soli“: Smanjena proizvodnja radi zaštite elektrode Poruka 'Nema protoka': Proizvodnja je prekinuta sve dok uslovi nisu idealni Mehanički prekidač protoka"	
Veličina ćelije	32,0 x 13,5 x 11,0cm	
Veličina kontrolne kutije	32,0 x 37,0 x 12cm	

HLORINATORI

pH Link

+ Potpuno integrisan sistem za dezinfekciju i doziranje
+ Automatsko regulisanje
+ Precizno & lako očitavanje: visok kvalitet staklene sonde u POD

OPIS

- Kalibracija: Poluautomatska na 2 tačke pH 4 i pH 7 i ORP 470 mV (uključeni puferski rastvori)
- Fabričko podešavanje: pH = 7,2 / ORP = 700 mV
- Kombinovani senzor, jednostavno spojno i jednostavno-porozno, stakleno telo Ø12 mm

2 YEAR WARRANTY

ALL TYPES OF POOLS

EASY INTALLATION

UKLJUČENO U ISPORUKU

- pH Sonda
- ORP Sonda
- pH 4 i pH 7 puferski rastvori x3
- 470 mV ORP puferski rastvor x3
- 22 mm testerica za otvor
- POD Set

OPCIONO

- Usisna cev-R0808000
- pH 4 i pH 7 puferski rastvori (k6 + k6)-R0824400
- ORP standardni rastvori (Redox potencijal) 470 mV (6un.)-R0824500
- KAPA ZA ZIMU ZA CELL-R0770100
- 3m BNC produžetak kabla-R0635800

OPIS

Naziv	Šifra	CENA/EUR
pH Link	WW000176	851.26

TEHNIČKI PODACI

Naziv	pH Link
Šifra	WW000176
Doziranje	Kiselina
Položaj ćelije	Vertikalno, na POD (uključeno)
Skala čitanja	0,0 -12,0 pH
Tačnost čitanja	0,1 pH
Temperatura tolerancije senzora	0-60 °C, brzina vode ≤ 2 m/s
Peristaltički protok pH pumpe	1,7
Sigurnost	Sigurnost predoziranja, niske mere, isključen senzor, pokvaren senzor (pH link)
Veličina ćelije	30.5 x 18.1 x 11.5cm

ČIŠĆENJE BAZENA

ČIŠĆENJE BAZENA

ASTRALPOOL

OPREMA ZA ČIŠĆENJE

ZODIAC®

AUTOMATSKI ČISTAČI - ROBOTI ZA ČIŠĆENJE

- Tornax
- Sweepy®
- Voyager™
- Alpha iQ™

ROBOTI BEZ KABLA

- Pixel™
- Freerider™

ROBOTI ZA KOMERCIJALNE BAZENE

ROBOTI ZA PRIVATNE BAZENE

SWY 3500 - Sweepy®

Efikasno, čisto i jednostavno

+ Efikasno: pod i zidovi
+ Lagan za rukovanje bez napora
+ Lako čišćenje filtera

2 YEAR WARRANTY

CYCLONIC SUCTION

ŠIFRA	
Šifra	WR000583
Cena/EUR	912,03

DODATNA OPREMA UKLJUČENA U ISPORUKU

Trafo	Fini Filter kanister 100µ	Baza za trafo

OPCIONO (NIJE UKLJUČENO)

Filter kanister za krupne čestice 150µ	Kolica

ZA KAKVE BAZENE?

Tip bazena	Privatni ukopani, Nadzemni bazeni, Sa krutim zidovima
Max dimenzije	8 x 4 m
Oblik	Ovalni, pravougaoni, slobodni oblik
Dno	Ravan, blagi nagib, kompozitni nagib, oblik dijamanta
Obloga bazena	Lajner, Obojeni beton, Poliestarski montažni, Ojačani PVC, Pločice

DESCRIPTION

App kontrola	Ne
Primena	Pod / zidovi / vodena linija
Broj ciklusa čišćenja	1 ciklus
Ciklusi	Pod / zidovi / vodena linija: 2h
Tajmer	No
Napajanje	Autonomno, na 230V pre transformatora
Čišćenje	Pred-programirano
Pogonski sistem	Gusenice
Motori	2 motora
Prenos	Zupčasti prenos
Senzor pritiska	Ne
Četke	Yes
Tip četki	Prednje četke
Lift system	Ne
Transparentni poklopac	Ne
Indikator zaprljanosti filtera	Ne
Daljinsko upravljanje	Ne
Bezbednost	Deck sistem, Bezbednost van vode, Dijagnostika, Elektronska zaštita motora
Sklop filtera	Kruti kanister filtera
Pristup filteru	Odozgo
Temperatura vode	Ne
Kom/paleta	20

TEHNIČKA SPECIFIKACIJA

Napajanje	220-240 VAC / 50-60 Hz
Broj motora	3
Snaga	150 W
Dužina kabla	14 m
Površina	526 cm^2
Finoća filtracije	100µ
Kapacitet filtera	3 L
Dimenzije usisa	23 cm
Dimenzije proizvoda	x x cm
Dimenzije pakovanja	56 x 56 x 37 cm
Težina	kg
Težina pakovanja	kg

36618

40997

41625

36619

RUČNI PRIBOR ZA ČIŠĆENJE BAZENA- SHARK SERIJA

Shark - papuča za usisavanje - na leptir šraf

	Šifra	Pakovanje	Težina	CENA/EUR
Shark Flexo	36618	6	-	45.58
Shark Oval	40997	5		23.16
Shark Injektirani aluminijum	41625	4		74.63
Shark trouglasta papuča	36619	4		18.04

36615

36616

Shark - četke -na leptir šraf

	Šifra	Pakovanje	Težina	CENA/EUR
Shark specijalno za dno bazena	36615	10	3.7	13.09
Shark dno/zidovi bazena	36616	15	4.2	10.90
Shark corner suction brush	36617	12	2.4	10.54

Shark - mrežice - na leptir šraf ili "klik"

	Šifra	Pakovanje	Težina	CENA/EUR
Shark plitka za lišće	36613	15	6.2	11.92
Shark duboka za lišće	36614	15	6.5	16.55

36613

36614

38422 - 38423

Shark - teleskopska šipka -na leptir šraf ili "klik"

	Šifra	Pakovanje	Težina	CENA/EUR
Shark 1.8 - 3.6 m telescopic pole	38422	10	11.7	53.81
Shark 2.4 - 4.8 m telescopic pole	38423	10	14.4	68.85

Shark - plutajući dipenser za 5 tableta

	Šifra	Pakovanje	Težina	CENA/EUR
Plutajući dispenser za 5 tableta 200 g Shark	36620	12	6.6	10.72

Shark - plutajući termometar analogni

	Šifra	Pakovanje	Težina	CENA/EUR
Shark plutajući termometar analogni	36622	10	2.8	52.50

RUČNI PRIBOR ZA ČIŠĆENJE BAZENA - CLASSIC SERIJA

01355 - 01356

Classic - papuča za usisavanje - na leptir šraf

	Šifra	Pakovanje	Težina	CENA/EUR
Classic model od extrudiranog aluminijuma na 1 ½"; 350 mm	01355	4	10.2	96.23
Classic model od extrudiranog aluminijuma na 2" 450 mm	01356	4	12.2	176.29

Classic - Flexo papuča za usisavanje

	Šifra	Pakovanje	Težina	CENA/EUR
Spoj na "KLIK"	01351	4	7.2	38.38
Spoj na leptir šraf	01352	4	7.2	38.38

01405

01407

09456

Classic - četke - na leptir šraf

Prava četka	Šifra	Pakovanje	Težina	CENA/EUR
Classic PP; 330 mm	01405	20	2.8	11.28
Classic inox; 165 mm	01407	20	9.0	222.71
Classic PP; 180 mm	09456	14	6.1	13.93

Classic - plitka mrežica sa drškom na leptir šraf

	Šifra	Pakovanje	Težina	CENA/EUR
Mrežica plitka sa drškom	01400	12	5	20.63

Classic - fixna ručka - na leptir šraf

	Code	Standard Pack	Standard weight in kg
Fixna ručka	01400	12	5

RUČNI PRIBOR ZA ČIŠĆENJE BAZENA- CLASSIC SERIJA

Classic - papuča za usisavanje - na "klik"

01353-01354-08661

Papuča od extrudiranog aluminijuma	Šifra	Pakovanje	Težina	CENA/EUR
Na 1 ½"; 350 mm	01353	4	11.8	99.01
Na 2"; 450 mm	01354	4	15.5	181.37
Na 1 ½"; 450 mm	08661	4	15.5	206.45

16601

01357

01358

Classic
aluminijumska papuča za javne bazene - na "klik"

Dužina: 800 mm	Šifra	Pakovanje	Težina	CENA/EUR
Crevo (00210 nije uključeno)	01357	1	13.0	706.14
Dužina: 450 mm				
Mlaznica 1 ½" - 2"	01358	4	13.6	556.13

01406

01404

Classic - četke - na "klik"

	Šifra	Pakovanje	Težina
PP / 330mm prava četka	01406	20	2.8
Dno/zidovi zakrivljena četka	01404	20	4
Četka za vodenu liniju	11789	20	3.8

01398

01396

Classic - mrežice na "klik"

	Šifra	Pakovanje	Težina	CENA/EUR
Plitka mrežica	01398	20	4.2	10.86
Duboka mrežica	01398	20	4.3	18.18
Leptir spoj				
Plitka mrežica	01399	20	4.3	12.30
Duboka mrežica	01397	20	4.4	17.43

Classic - fixna ručka - na "klik"

	Šifra	Pakovanje	Težina
Fixna ručka 2.5 m	01364	20	11.4

Classic - teleskopska šipka, spoj "na klik" ili "leptir"

	Šifra	Pakovanje	Težina	CENA/EUR
Classic 1.8 - 3.6 m teleskopska šipka	01359	12	13.4	58.46

Classic - ojačana teleskop/šipka - Javni bazeni

OPIS

Aluminijumska ojačana teleskop/šipka

	Šifra	Pakovanje	Težina	CENA/EUR
2.5 - 5 m	01361	5	16.0	138.62
3.75 - 7.5 m	15838	1	6.0	239.74
5 - 10 m	01362	1	6.5	303.35

Adapter za crevo

OPIS

Za prelaz sa creva na papuču; spoj "klik" na "leptir".

	Šifra	Pakovanje	Težina	CENA/EUR
Adapter sa "klik" na "leptir" šraf	08465	35	2.55	19.56
Adapter za teleskop na "leptir" šraf	17937	38	2.66	43.59

Adapter za crevo

OPIS

Za spajanje leptir šrafa na "klik" spoj ili obrnuto

	Šifra	Pakovanje	Težina
Adapter leptir šraf na "klik" spoj	14592	48	3.36/ 24.86 EUR

Termometri

OPIS

Celsius & Fahrenheit skala.

	Šifra	Pakovanje	Težina/CENA EUR
	20594	20	2.1 / 12.49

ZOO plutajući termometri

OPIS

Celsius & Fahrenheit scale.

	Šifra	Pakovanje	Težina	CENA/EUR
6 modela od svakog: patka, delfin, žaba i kit	66058	1	1.6	140.78
Model patke	38613	1	3.5	5.05
Model delfin	58652	1	3.5	5.05
Model žaba	58653	1	3.5	5.05

ROBOTI ZA PRIVATNE BAZENE

RT 3200 - TORNAX

Efikasno, čisto i jednostavno

+ Efikasno: pod i zidovi
+ Lagan za rukovanje bez napora
+ Lako čišćenje filtera

2 YEAR WARRANTY

ŠIFRA		CENA/EUR
Šifra	WR000093	826.95

DODACI UKLJUČENI U ISPORUKU

Trafo	Fini Filter kanister 100µ	Postolje za trafo

OPCIONO

Ultra-fini filter kanister 60µ	Fini filter kanister 100µ	Filter kanister 200µ/ za krupne čestice	Kolica	Zaštitna futrola	Četka za pločice
R0763100	R0762900	R0763000	R0767600	R0568100	R0774900

ZA KOJE BAZENE?

Tip bazena	Privatni ukopani bazeni, Nadzemni bazeni, Sa krutim zidovima
Max dimenzije bazena	9 x 4 m
Oblik bazena	Ovalni, pravougaoni, slobodni oblik
Pod	Ravan, blagi nagib, kompozitni nagib

OPIS

Kontrola preko app	Ne
Primena	Pod / zidovi
Brojevi ciklusa čišćenja	1 ciklus
Ciklusi čišćenja	Pod / zidovi: 3h
Tajmer	Ne
Napajanje - priključak	Autonomno, na 230V mrežno napajanje pre transformatora
Upravljanje	Unapred programirano
Pogonski sistem	Tračni
Motori pogonskog sistema	1 motor
Prenos	Zupčasti prenos
Senzor pritiska	Ne
Četke za čišćenje	da
Tip četki	Prednja četka
Lift sistem (olakšano)	Ne
Transparent poklopac	da
Indikator punog filtera	Ne
Daljinsko upravljanje	Ne
Sigurnost čišćenja	Deck sistem, Bezbednost van vode, Dijagnostika, Elektronska zaštita motora
Sistem za filtriranje	Kruti filter kanister
Pristup filtraciji	Odozgo
Temperatura vode	Ne
Jedinice/paleta	36

*Za optimalno čišćenje, možda će biti potrebno koristiti posebnu četku za pločice.

TEHNIČKI PODACI

Napajanje	100-240 VAC / 50-60 Hz
Broj motora	2
Snaga	100 W
Dužina kabla i dužina creva	16,5 m
Filtrirajuća površina	480 cm^2
Nivo filtracije	100µ
Kapacitet filtriranja	3 L
Veličina usisnog ulaza	17 cm
Dimenzije proizvoda	37 x 29 x 30 cm
Dimenzije pakovanja	56 x 37 x 38 cm
Težina proizvoda	5.5 kg
Težina pakovanja	11 kg

SWEEPY®

JEDNOSTAVNO I EFIKASNO

Velika usisna mlaznica

Filter **3L**

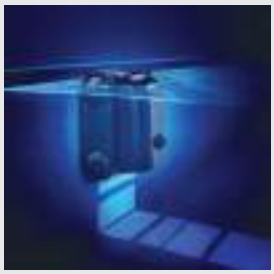

Čisti podovi, zidovi i vodena linija

Za bazene 8x4m Pod / zid / vodena linija; ŠIFRA: WR000583 CENA : 912€

DIZAJNIRAN ZA JEDNOSTAVNE POTREBE

Dizajniran da unese jednostavnost i performanse u ravne ili nagnute bazene, Sweepy® može da se nosi sa bilo kojom vrstom površine bazena zahvaljujući svojim gusenicama i opremljen je za čišćenje bazena u jednom ciklusu do 8 x 4 m sa kablom dužine 14 m.

CIKLONSKI USIS

Zodiac patentirana tehnologija ciklonskog usisa, Sweepy® , te su performanse su iste tokom čitavog ciklusa čišćenja. U kombinaciji sa aktivnom prednjom četkom i ciklusom koji pokriva pod, zidove i vodenu liniju, čistač će lako ukloniti ostatke prisutne u bazenu.

JEDNOSTAVNO

Na kraju ciklusa, 3L filter koji je dostupan sa gornje strane robota se lako vadi. Jednostavno i brzo se očisti mlazom vode i vrati se na mesto u robot za sledeći ciklus. Trafo: jednostavna i intuitivna upotreba - samo dugme za start /stop i upravljanje ciklusom čišćenja.

ROBOTI ZA PRIVATNE BAZENE

RE 4100 - VOYAGER™

Izuzetna okretnost

+ Optimalne performanse čišćenja: Patentirano ciklonsko usisavanje / četke u obliku spirale / Veliki kapacitet usisavanja
+ Optimalna pokrivenost: Dizajniran za rad u svim oblicima ili površinama bazena / Gusenice / Akcelerometar i senzori žiroskopa
+ Jednostavnost upotrebe: gornji pristupni filter

3 YEAR WARRANTY

CYCLONIC SUCTION

ŠIFRA	
Šifra	WR000498
CENA/EUR	

DODATNA OPREMA UKLJUČENA U ISPORUKU

Trafo	Fina filtracija 100µ	Postolje za trafo

OPCIONO

Glavni kanister 200µ R0897700 / 55.66	Glavni kanister 150µ za dvostruku filtraciju R0897600/ 55.66	Kanister 60µ za dvostruku filtraciju R089810 / 55.66	Zaštitna futrola R0568100/ 57.32	Kolica R0639500

ZA KAKVE BAZENE?

Tip bazena	Privatni ukopani, Nadzemni bazeni, Sa krutim zidovima
Max dimenzije	9 x 4 m
Oblik	Ovalni, pravougaoni, slobodni oblik
Dno	Ravan, blagi nagib, kompozitni nagib, oblik dijamanta

OPIS

App	Ne
Primena	Pod / zid / vodena linija
Broj ciklusa čišćenja	1 ciklus
Ciklusi	Pod / zidovi/ vodena linija: 2h
Tajmer	Ne
Napajanje	Autonomno, na 230V pre transformatora
Čišćenje	Pred-programirano
Pogonski sistem	Gusenice
Motori	2 motora
Prenos	Zupčasti prenos
Senzor pritiska	Ne
Četke	Da
Tip četke	Prednje četke
Lift system	Ne
Transparentni poklopac	Ne
Indikator zaprljanosti filterar	Ne
Daljinska kontrola	Ne
Bezbednost	Deck sistem, Bezbednost van vode, Dijagnostika, Elektronska zaštita motora
Sklop filtera	Kruti kanister filtera
Pristup filteru	Odozgo access
Temperatura vode	Ne
Kom/paleta	20

TEHNIČKI PODACI

Napajanje	220-240 VAC / 50-60 Hz
Broj motora	3
Snaga	150 W
Dužina kabla	15 m
Površina	526 cm^2
Finoća filtracije	100µ
Kapacitet filtera	4 L
Dimenzije usisa	23 cm
Dimenzije proizvoda	43 x 40 x 30 cm
Dimenzije pakovanja	56 x 56 x 37 cm
Težina	8 kg
Težina pakovanja	14 kg

ROBOTI ZA PRIVATNE BAZENE

RE 4200 - VOYAGER™

3 YEAR WARRANTY

CYCLONIC SUCTION

Izuzetna okretnost

+ Optimalne performanse čišćenja: Patentirano ciklonsko usisavanje / četke u obliku spirale / Veliki kapacitet usisavanja
+ Optimalna pokrivenost: Dizajniran za rad u svim oblicima ili površinama bazena / Gusenice / Akcelerometar i senzori žiroskopa
+ Jednostavnost upotrebe: gornji pristupni filter

ŠIFRA	
Šifra	WR000331
CENA/EUR	1.030,43

DODATNA OPREMA UKLJUČENA U ISPORUKU

Trafo	Fina filtracija 100µ	Postolje za trafo

OPCIONO

Glavni kanister 200µ R0897700 55.66	Glavni kanister 150µ za dvostruku filtraciju R0897600 / 55.66	Kanister 60µ za dvostruku filtraciju R089810 55.66	Zaštitna futrola R0568100 57.32	Kolica R0639500

ZA KAKVE BAZENE?

Types of pools	Privatni ukopani, Nadzemni bazeni, Sa krutim zidovima
Maximum pool dimensions	9 x 4 m
Pool shape	Ovalni, pravougaoni, slobodni oblik
Pool floor	Ravan, blagi nagib, kompozitni nagib, oblik dijamanta
Pool surface	Lajner, Obojeni beton, Poliestarski montažni, Ojačani PVC, Pločice

OPIS

Kontrola aplikacija	Ne
Čišćenje područja	Pod / zidovi / vodena linija
Brojevi ciklusa čišćenja	2 ciklusa
Ciklusi čišćenja	Samo pod: 1h30 - Pod / zidovi / vodena linija: 2h30
Tajmer	No
Napajanje - priključak	Autonomno, na 230V pre transformatora
Čišćenje upravljača	Pre-programirano
Pogonski sistem	Gusenice
Motori pogonskog sistema	2 motora
Prenos za čišćenje	Zupčasti prenos
Senzor pritiska	Ne
Četke za čišćenje	Da
Tip četkica	Prednje četke
Lift sistem	Ne
Transparentni poklopac	Da
Indikator potpunog filtera	Ne
Daljinsko upravljanje	Ne
Sigurnost čišćenja	Deck sistem, Bezbednost van vode, Dijagnostika, Elektronska zaštita motora
Sistem za filtriranje	Kruti kanister filtera
Pristup filteru	Odozgo
Temperatura vode	Ne
Jedinice/paleta	20

TEHNIČKA SPECIFIKACIJA

Napajanje	220-240 VAC / 50-60 Hz
Broj motora	3
Snaga	150 W
Dužina kabla	15 m
Površina	526 cm^2
Finoća filtracije	100µ
Kapacitet filtera	4 L
Dimenzije usisa	23 cm
Dimenzije proizvoda	43 x 40 x 30 cm
Dimenzije pakovanja	56 x 56 x 37 cm
Težina	8 kg
Težina pakovanja	14 kg

ROBOTI ZA PRIVATNE BAZENE

RE 4300 - VOYAGER™

Exceptional agility

+ Optimalne performanse čišćenja: Patentirano ciklonsko usisavanje / četke u obliku spirale / **Progresivna dvostruka filtracija 150/60µ**
+ Optimalna pokrivenost: Dizajniran za rad u svim oblicima ili površinama bazena / Gusenice / Akcelerometar i senzori žiroskopa
+ **Lako za upotrebu: Gornji pristup filteru / transparentan poklopac**

3 YEAR WARRANTY | CYCLONIC SUCTION | DUAL FILTRATION

ŠIFRA	
Šifra	WR000449
CENA/EUR	1.182,33

DODATNA OPREMA UKLJUČENA U ISPORUKU

Trafo	Postolje za trafo	Dvostruki filter 60µ / 150µ

OPCIONO

Glavni filter 100µ RO897500	Glavni filter 200µ R0897700/ 55.66	Zaštitna futrola R0568100	Kolica R0639500/ 129.00

ZA KAKVE BAZENE?

Tip bazena	Privatni ukopani, Nadzemni bazeni, Sa krutim zidovima
Max dimenzije	10 x 5 m
Oblik	Ovalni, pravougaoni, slobodni oblik
Dno	Ravan, blagi nagib, kompozitni nagib, oblik dijamanta

OPIS

Kontrola aplikacija	No
Čišćenje područja	Pod / zidovi / vodena linija
Brojevi ciklusa čišćenja	2 ciklusa
Ciklusi čišćenja	Samo pod: 1h30 - Pod / zidovi / vodena linija: 2h30
Tajmer	No
Napajanje - priključak	Autonomno, na 230V pre transformatora
Čišćenje upravljača	Pred-programirano
Pogonski sistem	Gusenice
Motori pogonskog sistema	2 motora
Prenos za čišćenje	Zupčasti prenos
Senzor pritiska	Ne
Četke za čišćenje	Da
Tip četkica	Prednje četke
Lift sistem	Ne
Transparentni poklopac	Da
Indikator potpunog filtera	Ne
Daljinsko upravljanje	Ne
Sigurnost čišćenja	Deck sistem, Bezbednost van vode, Dijagnostika, Elektronska zaštita motora
Sistem za filtriranje	Kruti kanister filtera
Pristup filtraciji	Pristup odozgo
Temperatura vode	Ne
Jedinice/paleta	20

TEHNIČKI PODACI

Napajanje	220-240 VAC / 50-60 Hz
Broj motora	3
Snaga	150 W
Dužina kabla	15 m
Površina	1066 cm²
Finoća filtracije	150/60µ
Kapacitet filtera	4 L
Dimenzije usisa	23 cm
Dimenzije proizvoda	43 x 40 x 30 cm
Dimenzije pakovanja	56 x 56 x 37 cm
Težina	8 kg
Težina pakovanja	14 kg

ROBOTI ZA PRIVATNE BAZENE

RE 4400 iQ - VOYAGER™

Izuzetna okretnost

+ Optimalne performanse čišćenja: Patentirano ciklonsko usisavanje / četke u obliku spirale / **Progresivna dvostruka filtracija 150/60µ**
+ Optimalna pokrivenost: Dizajniran za rad u svim oblicima ili površinama bazena / Gusenice / Akcelerometar i senzori žiroskopa
+ **Kontrola via iAquaLink® app: Osnovne funkcije**
+ **Lako za upotrebu: Gornji pristup filteru / transparentan poklopac**

3 YEAR WARRANTY

CYCLONIC SUCTION

iAquaLink® CONTROL

DUAL FILTRATION

ŠIFRA	
Šifra	WR000327
CENA/EUR	1.194,88

DODATNA OPREMA UKLJUČENA U PAKOVANJE

Trafo	Dvostruki filter 60µ / 150µ	Postolje za trafo	Besplatna app

OPCIONO

Glavni filter 100µ RO897500	Glavni filter 200µ R0897700 55.66EUR	Zaštitna futrola R0568100 57.32EUR	Kolica R0639500 129.00EUR

ZA KAKVE BAZENE?

Tip bazena	Privatni ukopani, Nadzemni bazeni, Sa krutim zidovima
Max dimenzije	12 x 6 m
Oblik	Ovalni, pravougaoni, slobodni oblik
Dno	Ravan, blagi nagib, kompozitni nagib, oblik dijamanta

OPIS

Kontrola preko App	Da
App tip	iAquaLink
Čišćenje područja	Pod / zidovi /vodena linija
Brojevi ciklusa čišćenja	2 ciklusa
Ciklusi čišćenja	Samo pod: 1h30 - Pod / zidovi / vodena linija: 2h30
Tajmer	No
Napajanje - priključak	Autonomno, na 230V pre transformatora
Čišćenje upravljača	Pred-programirano
Pogonski sistem	Gusenice
Motori pogonskog sistema	2 motora
Prenos za čišćenje	Zupčasti prenos
Senzor pritiska	Ne
Četke za čišćenje	Da
Tip četkica	Prednje i zadnje četke
Lift sistem	Ne
Transparentni poklopac	Da
Indikator potpunog filtera	Ne
Daljinsko upravljanje	Ne
Sigurnost čišćenja	Deck sistem, Bezbednost van vode, Dijagnostika, Elektronska zaštita motora
Sistem za filtriranje	Kruti kanister filtera
Pristup filtraciji	Pristup odozgo
Temperatura vode	Ne
Jedinice/paleta	20

TEHNIČKI PODACI

Napajanje	220-240 VAC / 50-60 Hz
Broj motora	3
Snaga	150 W
Dužina kabla	18 m
Površina	1066 cm²
Finoća filtracije	150/60µ
Kapacitet filtera	4 L
Dimenzije usisa	23 cm
Dimenzije proizvoda	43 x 40 x 30 cm
Dimenzije pakovanja	56 x 56 x 37 cm
Težina	8 kg
Težina pakovanja	15 kg

ROBOTI ZA PRIVATNE BAZENE

RE 4600 iQ - VOYAGER™

Izuzetna okretnost

+ Optimalne performanse čišćenja: Patentirano ciklonsko usisavanje / četke u obliku spirale / **Progresivna dvostruka filtracija 150/60µ**
+ Optimalna pokrivenost: Dizajniran za rad u svim oblicima ili površinama bazena / Gusenice / Akcelerometar i senzori žiroskopa
+ **Kontrola via iAquaLink® app: Napredne funkcije**
+ **Lako za upotrebu: Gornji pristup filteru / transparentan poklopac / kolica**

3 YEAR WARRANTY · CYCLONIC SUCTION · iAquaLink CONTROL · LIFT SYSTEM · DUAL FILTRATION

ŠIFRA	
ŠIFRA	WR000323
CENA/EUR	1.373,52

DODATNA OPREMA UKLJUČENA U PAKOVANJE

Kolica	Trafo	Dvostruki filter 60µ / 150µ	Besplatna app

OPCIONO

Kanister 100µ	Kanister 200µ	Zaštitna futrola

ZA KAKVE BAZENE?

Tip bazena	Privatni ukopani, Nadzemni bazeni, Sa krutim zidovima
Max dimenzije	12 x 6 m
Oblik	Ovalni, pravougaoni, slobodni oblik
Dno	Ravan, blagi nagib, kompozitni nagib, oblik dijamanta

escription	
App Kontrola	Yes
App Tip	iAquaLink
Primena	Pod zidovi / vodena linija
Broj ciklusa čišćenja	2 ciclusa
Ciklusi čišćenja	Samo pod: 1h30 - Pod/ zidovi / vodena linija: 2h30
Tajmer	Ne
Napajanje	Autonomno, na 230V pre transformatora
Čišćenje	Pred-programirano
Pogonski sistem	Gusenice
Motori	2 motora
Prenos	Zupčasti prenos
Senzor pritiska	Ne
Četke	Da
Tip četki	Prednje i zadnje četke
Lift system	Da
Transparentni poklopac	Da
Indikator zaprljanosti filtera	Ne
Daljinsko upravljanje	Da, Daljinsko upravljanje preko app
Bezbednost	Deck sistem, Bezbednost van vode, Dijagnostika, Elektronska zaštita motora
Filtracijski sklop	Kruti kanister filtera
Pristup filteru	Odozgo
Temperatura vode	Ne
Kom/paleta	16

TEHNIČKA SPECIFIKACIJA

Napajanje	220-240 VAC / 50-60 Hz
Broj motora	3
Snaga	150 W
Dužina kabla	18 m
Površina	1066 cm²
Finoća filtracije	150/60µ
Kapacitet filtera	4 L
Dimenzije usisa	23 cm
Dimenzije proizvoda	43 x 40 x 30 cm
Dimenzije pakovanja	56 x 56 x 47 cm
Težina	8 kg
Težina pakovanja	15 kg

ROBOTI ZA PRIVATNE BAZENE

RE 4700 iQ - VOYAGER™

Exceptional agility

+ Optimalne performanse čišćenja: Patentirano ciklonsko usisavanje / četke u obliku spirale / **Progresivna dvostruka filtracija 150/60µ**

+ Optimalna pokrivenost: Dizajniran za rad u svim oblicima ili površinama bazena / Gusenice / Akcelerometar i senzori žiroskopa

+ **Kontrola via iAquaLink® app: Napredne funkcije**

+ **Lako za upotrebu: Gornji pristup filteru / transparentan poklopac / kolica**

3 YEAR WARRANTY · CYCLONIC SUCTION · iAquaLink CONTROL · LIFT SYSTEM · DUAL FILTRATION · SWIVEL

ŠIFRA	
ŠIFRA	WR000499
CENA/EUR	1.466,58

DODATNA OPREMA UKLJUČENA U PAKOVANJE

Kolica	Zapkretna Spojnica sprečava zapetljavanje	Trafo	Dual Filter canister 60µ / 150µ	Free app

OPCIONO

Kanister 100µ	Kanister 200µ	Zaštitna futrola

ZA KAKVE BAZENE?

Tip bazena	Privatni ukopani, Nadzemni bazeni, Sa krutim zidovima
Max dimenzije	12 x 6 m
Oblik	Ovalni, pravougaoni, slobodni oblik
Dno	Ravan, blagi nagib, kompozitni nagib, oblik dijamanta

OPIS

Kontrola preko App	Da
App tip	iAquaLink
Čišćenje područja	Pod / zidovi / vodena linija
Brojevi ciklusa čišćenja	2 ciklusa
Ciklusi čišćenja	Samo pod: 1h30 - Floor / zidovi / vodena linija: 2h30
Tajmer	No
Napajanje - priključak	Autonomno, na 230V pre transformatora
Čišćenje upravljača	Unapred prograirano
Pogonski sistem	Gusenice
Motori pogonskog sistema	2 motora
Prenos za čišćenje	Zupčasti prenos
Senzor pritiska	Ne
Četke za čišćenje	Da
Tip četkica	Prednje i zadnje četke
Lift sistem	Da
Transparentni poklopac	Dae
Indikator potpunog filtera	No
Daljinsko upravljanje	Da, Daljinsko upravljanje preko app
Sigurnost čišćenja	Deck sistem, Bezbednost van vode, Dijagnostika, Elektronska zaštita motora
Sistem za filtriranje	Kruti kanister filtera
Pristup filteru	Odozgo
Temperatura vode	Ne
Jedinice/paleta	16

TEHNIČKA SPECIFIKACIJA

Napajanje	220-240 VAC / 50-60 Hz
Broj motora	3
Snaga	150 W
Dužina kabla	18 m with Swivel
Površina	1066 cm²
Finoća filtracije	150/60µ
Kapacitet filtera	4 L
Dimenzije usisa	23 cm
Dimenzije proizvoda	43 x 40 x 30 cm
Dimenzije pakovanja	56 x 56 x 47 cm
Težina	8 kg
Težina pakovanja	15 kg

ZODIAC®

ALPHA IQ™

Ultra-efikasno u kombinaciji za inteligencijom

RA 6700 iQ model

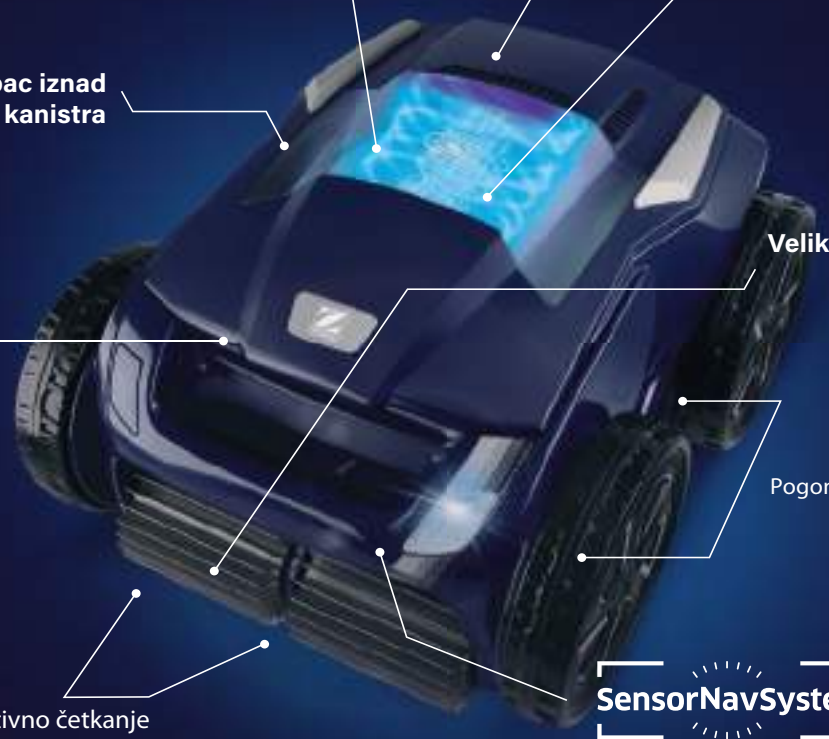

SensorNavSystem™

- Smart ciklus:izračunava optimalno vreme čišćenja za svaki bazen
- Senzor pritiska: omogućava vrhunsko penjanje po zidu i čišćenje vodene linije
- Senzor Temperature vode

iAquaLink® CONTROL

Wi-Fi Control preko iAqualink® App

- Režim daljinskog upravljanja
- 7 dnevni tajmer
- Lift System
- Mogućnost odabira početka, završetka i praćenja ciklusa čišćenja
- Smart režim čišćenja
- Displej temperature vode

4 YEARS WARRANTY

3 years + 1 additional year if the robot is paired with the iAqualink application*

*See conditions in the warranty guide

ROBOTI ZA PRIVATNE BAZENE

RA 6300 iQ - ALPHA iQ™

Ultra-Efikasno + Smart

+ Sensor Nav Sytem™: inteligentno i personalizovano čišćenje
+ Ultra-snažno & dugotrajno usisavanje
+ Olakšano uklanjanje iz vode
+ Wi-fi povezan: intuitivni interfejs i napredne funkcije u app

4 YEAR WARRANTY · CYCLONIC SUCTION · Sensor Nav System™ · iAquaLink™ CONTROL · LIFT SYSTEM

ŠIFRA	
Šifra	WR000199
CENA/EUR	1.655,08

DODATNA OPREMA UKLJUČENA U PAKOVANJE

Kolica	Trafo	Ultra-Fine Filter kanister 60µ	Swivel /zaokretna spojnica	Kontact + Četke	Free app

OPCIONO

Ultra-fini filter kanister 60µ	Fini filter 100µ	Filter kanister 200µ/ za krupne čestice	Zaštitna futrola

ZA KAKVE BAZENE ?

Tip bazena	Privatni ukopani, Nadzemni bazeni, Sa krutim zidovima
Max dimenzije bazena	12 x 6 m
Oblik bazena	Ovalni, pravougaoni, slobodni oblik
Tlo bazena	Ravan, blagi nagib, kompozitni nagib, oblik dijamanta

OPIS

App Control	Da
Tip App Kontrole	iAquaLink
Čišćenje	Pod / zid / vodena linija
Broj ciklusa	2 ciklusa
Ciklusi čišćenja	Brzi: samo pod 1h15 - Smart: pod/ zid / vodena linija (proračun vremena)
Tajmer	No
Napajanje	Autonomno, na 230V pre transformatora
Čišćenje	Unapred programirano
Pogonski sistem	Na 4 točka
Motori	2 motora
Prenos	Zupčasti prenos
Senzor pritiska	Ne
Četke	Da
Tip četki	Kontaktno + Četke
Lift system	Da
Transparentni poklopac	Da
Indikator zaprljanosti filtera	Da
Daljinski upravljač	Ne
Bezbednost	Dek sistem, bezbednost van vode, Diagnostčka, Elektronska zaštita
Filterski sklop	Kruti kanister filtera
Pristup filteru	Odozgo
Temperatura vode	No
Kom/paleta	16

TEHNIČKA SPECIFIKACIJA

Napajanje	220-240 VAC / 50-60 Hz
Broj motora	3
Snaga	150 W
Dužina kabla	18 m with Swivel
Površina	1180 cm²
Finoća filtracije	60µ
Kapacitet filtera	5 L
Dimenzije usisa	24,5 cm
Dimenzije proizvoda	43 x 48 x 27 cm
Dimenzije pakovanja	56 x 56 x 46 cm
Težina	10 kg
Težina pakovanja	19.7 kg

* 3 years + 1 year if the cleaner is paired to iAqualink* app.

ZODIAC®

ROBOTI ZA PRIVATNE BAZENE

RA 6500 iQ - ALPHA iQ™

Ultra-Efikasno + Smart

+ Sensor Nav System™: inteligentno i personalizovano čišćenje
+ Ultra-snažno & dugotrajno usisavanje
+ Olakšano uklanjanje iz vode
+ Wi-fi povezan: intuitivni interfejs i napredne funkcije u app

4 YEAR WARRANTY · CYCLONIC SUCTION · Sensor Nav System™ · iAquaLink CONTROL · LIFT SYSTEM

ŠIFRA	
Šifra	WR000198
CENA/EUR	1.773,39

DODATNA OPREMA UKLJUČENA U PAKOVANJE

Kolica	Trafo	Ultra-Fini Filter 60µ	Zaokretna spojnica protiv zapetljavanja	Kontakt + Četke	Besplatna app

OPCIONO

Ultra-finI filter 60µ	FinI filter Kanister 100µ	Filter kanister 200µ/ za krupne čestice	Zaštitna futrola

ZA KAKVE BAZENE?

Tip bazena	Privatni ukopani, Nadzemni bazeni, Sa krutim zidovima
Max dimenzije	12 x 6 m
Oblik	Ovalni, pravougaoni, slobodni oblik
Dno	Ravan, blagi nagib, kompozitni nagib, oblik dijamanta

OPIS

Kontrola preko **App**	Da
Tip app	iAquaLink
Primena	Pod / zid / vodena linija
Brojevi ciklusa čišćenja	Od 0h30 do 3h30 unapred programirani ciklusi
Ciklusi čišćenja	Brzo: samo pod 1h15 - Smart: pod / zid / vodena linija (proračunato vreme) Utra: pod / zid / vodena linija (2h45)
Tajmer	7-dana preko via the App
Napajanje - priključak	Autonomno, na 230V glavno napajanje pre transformatora
Upravljanje	Unapred -programirano
Pogonski sistem	na 4 točka
Motori pogonskog sistema	2 motora
Prenos	Zupčasti preno
Senzor pritiska	Da
Četke za čišćenje	Da
Tip četki	Kontakt + Četke
Lift sistem (olakšano)	Da
Transparent poklopac	Da
Indikator punog filtera	Da
Daljinsko upravljanje	Da, Daljinska kontrola vode sa app
Sigurnost čišćenja	Dek sistem, bezbednost van vode, Diagnostčka, Elektronska zaštita
Sistem za filtriranje	Kruti Filter kanister
Pristup filtraciji	Pristup odozgo
Temperatura vode	Ne

TEHNIČKI PODACI

Napajanje	220-240 VAC / 50-60 Hz
Broj motora	3
Snaga	150 W
Dužina kabla	18 m sa Swivel spojnicom
Površina	1180 cm^2
Finoća filtracije	60µ
Kapacitet filtera	5 L
Dimenzije usisa	24,5 cm
Dimenzije proizvoda	43 x 48 x 27 cm
Dimenzije pakovanja	56 x 56 x 46 cm
Težina	10 kg
Težina pakovanja	19.9 kg

ROBOTI ZA PRIVATNE BAZENE

RA 6700 iQ - ALPHA iQ™

Ultra-Efikasno + Smart

+ Sensor Nav System™: inteligentno i personalizovano čišćenje
+ Ultra-snažno & dugotrajno usisavanje
+ Olakšano uklanjanje iz vode
+ Wi-fi povezan: intuitivni interfejs i napredne funkcije u app

4 YEAR WARRANTY · CYCLONIC SUCTION · Sensor Nav System™ · iAquaLink™ CONTROL · LIFT SYSTEM

ŠIFRA	
Šifra	WR000197
CENA /EUR	1.856,20

DODATNA OPREMA UKLJUČENA U PAKOVANJE

Kolica

Trafo

Ultra-Fini Filter 60µ

Zaokretna spojnica protiv zapetljavanja

Kontakt + Četke

Besplatna app

OPCIONO

Ultra-fini filter 60µ	Fini filter 100µ	Filter kanister 200µ/ za krupne čestice	Zaštitna futrola

ZA KAKVE BAZENE?

Tip bazena	Privatni ukopani, Nadzemni bazeni, Sa krutim zidovima
Max dimenzije bazena	15 x 7 m
Oblik bazena	Ovalni, pravougaoni, slobodni oblik
Dno	Ravan, blagi nagib, kompozitni nagib, oblik dijamanta

OPIS

Kontrola preko **App**	Da
Tip app	iAquaLink
Primena	Pod / zid / vodena linija
Brojevi ciklusa čišćenja	Od 0h30 do 3h30 unapred programirani ciklusi
Ciklusi čišćenja	Brzo: samo pod 1h15 - Smart: pod / zid / vodena linija (proračunato vreme) Utra: pod / zid / vodena linija (2h45) - Samo vodena linija: 0h45
Tajmer	7-dana
Napajanje - priključak	Autonomno, na 230V glavno napajanje pre transformatora
Upravljanje	Unapred -programirano
Pogonski sistem	na 4 točka
Motori pogonskog sistema	2 motora
Prenos	Zupčasti prenos
Senzor pritiska	Da
Četke za čišćenje	Da
Tip četki	Kontakt + Četke
Lift sistem (olakšano)	Da
Transparent poklopac	Da
Indikator punog filtera	Da
Daljinsko upravljanje	Da, Daljinsko upravljanje preko app
Sigurnost čišćenja	Dek sistem, bezbednost van vode, Diagnostčka, Electronska zaštita
Sistem za filtriranje	Kruti Filter kanister
Pristup filtraciji	Pristup odozgo
Temperatura vode	Da, informacije u App
Jedinice/paleta	16

TEHNIČKI PODACI

Napajanje	220-240 VAC / 50-60 Hz
Broj motora	3
Snaga	150 W
Dužina kabla	21 m with Swivel
Površina	1180 cm²
Finoća filtracije	60µ
Kapacitet filtera	5 L
Dimenzije usisa	24,5 cm
Dimenzije proizvoda	43 x 48 x 27 cm
Dimenzije pakovanja	56 x 56 x 46 cm
Težina	10 kg
Težina pakovanja	20.2 kg

ZODIAC®

ROBOTI ZA PRIVATNE BAZENE

RA 6800 iQ - ALPHA iQ™

Ultra-Effikasno + Smart

+ Sensor Nav System™: inteligentno i personalizovano čišćenje
+ Ultra-snažno & dugotrajno usisavanje
+ Dvostruka filtracija
+ Olakšano uklanjanje iz vode
+ Wi-fi povezan: intuitivni interfejs i napredne funkcije u app

4 YEAR WARRANTY · CYCLONIC SUCTION · Sensor Nav System™ · iAquaLink™ CONTROL · LIFT SYSTEM · DUAL FILTRATION

ŠIFRA	
Šifra	WR000295
CENA/EUR	1.883,41

DODATNA OPREMA UKLJUČENA U PAKOVANJE

Kolica	Trafo	Ultra-Fini Filter 60µ	Zaokretna spojnica protiv zapetljavanja	Kontakt + Četke	Besplatna app

OPCIONO

Grubi filter 150µ za samostalnu ili dvostepenu upotrebu / R0913300	Ultra-fini filter 60µ za dvostepenu upotrebu	Fini filter canister 100µ	Filter za krupne čestice 200µ	Ultra-fini filter kanister 60µ	Zaštitna futrola

ZA KOJE BAZENE?

Tip bazena	Privatni ukopani bazeni, nadzemni bazeni - Bazeni sa krutim zidovima
Max dimenzije	15 x 7 m
Oblik	Ovalni, Pravougaoni, Slobodni oblik
Dno	kompozitni nagib, Mnogougaoni oblik, ravan, Blagi nagib

OPIS

Kontrola preko **App**	Da
Tip app	iAquaLink
Primena	Pod / zid/ vodena linija
Broj ciklusa čišćenja	Višestruko od 0h30 do 3h30 sa unapred setovanim ciklusima
Ciklusi čišćenja	Brzo: samo pod 1h15 - Smart: pod / zid / vodena linija (predvidjeno vreme) - Ultra: pod / zid / vodena linija (2h45) - Samo vodena linija: 0h45
Tajmer	7-dana
Napajanje - priključak	Autonomno, na 230V napajanje pre transformatora
Upravljanje	Unapred programirano
Pogonski sistem	Pogon na sva 4 točka
Motori pogonskog sistema	2 motora
Prenos	Zupčasti prenos
Senzor pritiska	Da
Četke za čišćenje	Da
Tip četki	Kontakt + Četke
Lift sistem (olakšano)	Da
Transparent poklopac	Da
Indikator punog filtera	Da
Daljinsko upravljanje	Da, daljinsko preko app
Sigurnost čišćenja	Deck system, Bezbednost van vode , Diagnostika,Elektronska zaštita motora
Sistem za filtriranje	Kruti Filter kanister
Pristup filtraciji	Filter gornji pristup
Temperatura vode	Da, podaci u App
Jedinice/paleta	16

TEHNIČKI PODACI

Napajanje	220-240 VAC / 50-60 Hz
Broj motora	3
Snaga	150 W
Dužina kabla	21 m sa Swivel spojnicom
Površina	1827 cm²
Finoća filtracije	150/60µ
Kapacitet filtera	5 L
Dimenzije usisa	24,5 cm
Dimenzije proizvoda	43 x 48 x 27 cm
Dimenzije pakovanja	56 x 56 x 46 cm
Težina	10 kg
Težina pakovanja	20.5 kg

ROBOTI ZA PRIVATNE BAZENE

RA 6900 iQ - ALPHA iQ™

Ultra-Effikasno + Smart

+ Sensor Nav System™: inteligentno i personalizovano čišćenje
+ Ultra-snažno & dugotrajno usisavanje
+ Dvostruka filtracija
+ Olakšano uklanjanje iz vode
+ Wi-fi povezan: intuitivni interfejs i napredne funkcije u app

4 YEAR WARRANTY · CYCLONIC SUCTION · Sensor Nav System™ · iAquaLink™ CONTROL · LIFT SYSTEM · DUAL FILTRATION

ŠIFRA	
Šifra	WR000296
CENA/EUR	1.965,04

DODATNA OPREMA UKLJUČENA U PAKOVANJE

Kolica	Trafo	Dvostruki filter 150 + 60µ (može i samo 150µ)	Zaokretna spojnica protiv zapetljavanja	Kontakt + Četke	Besplatna app

OPCIONO

Grubi filter 150µ za samostalnu ili dvostepenu upotrebu / R0913300	Ultra-fini filter 60µ za dvostepenu upotrebu	Fini filter canister 100µ	Filter za krupne čestice 200µ	Ultra-fini filter kanister 60µ	Zaštitna futrola

OPIS

Kontrola preko App	Da
Tip app	iAquaLink
Primena	Pod / zid/ vodena linija
Broj ciklusa čišćenja	Višestruko od 0h30 do 3h30 sa unapred setovanim ciklusima
Ciklusi čišćenja	Brzo: samo pod 1h15 - Smart: pod / zid / vodena linija (predvidjeno vreme) - Ultra: pod / zid / vodena linija (2h45) - Samo vodena linija: 0h45
Tajmer	7-dana
Napajanje - priključak	Autonomno, na 230V napajanje pre transformatora
Upravljanje	Unapred programirano
Pogonski sistem	Pogon na sva 4 točka
Motori pogonskog sistema	2 motora
Prenos	Zupčasti prenos
Senzor pritiska	Da
Četke za čišćenje	Da
Tip četki	Kontakt + Četke
Lift sistem (olakšano)	Da
Transparentni poklopac	Da
Indikator punog filtera	Da
Daljinsko upravljanje	Da, daljinsko preko app
Sigurnost čišćenja	Dek sistem, Bezbednost van vode , Diagnostika,Elektronska zaštita motora
Sistem za filtriranje	Kruti Filter kanister
Pristup filtraciji	Filter gornji pristup
Temperatura vode	Da, podaci u App
Jedinice/paleta	16

TEHNIČKI PODACI

Napajanje	220-240 VAC / 50-60 Hz
Broj motora	3
Snaga	150 W
Dužina kabla	25 m with Swivel
Površina	1827 cm²
Finoća filtracije	150/60µ
Kapacitet filtera	5 L
Dimenzije usisa	24,5 cm
Dimenzije proizvoda	43 x 48 x 27 cm
Dimenzije pakovanja	56 x 56 x 46 cm
Težina	10 kg
Težina pakovanja	20.9 kg

ZODIAC®

ROBOTI ZA PRIVATNE BAZENE

Alpha 63 iQ Bio - ALPHA iQ™

Ultra-Efikasno + Smart Za prirodne bazene i Bio bazene.

+ Sensor Nav System™: inteligentno i personalizovano čišćenje
+ Ultra-snažno & dugotrajno usisavanje
+ Olakšano uklanjanje iz vode
+ Wi-fi povezan: intuitivni interfejs i napredne funkcije u app

4 YEAR WARRANTY · CYCLONIC SUCTION · Sensor Nav System™ · iAquaLink™ CONTROL · LIFT SYSTEM · BIO POOL

ŠIFRA	
Šifra	WR000277
CENA/EUR	1.554,54€

DODATNA OPREMA UKLJUČENA U PAKOVANJE

Kolica	Trafo	Filter- kanister 400µ	Zaokretna spojnica	Kontakt + četke	Free app

OPCIONO

Ultra-fini filter kanister 60µ	Fini filter canister 100µ	Filter za krupne čestice 200µ	Zaštitna futrola

ZA KAKVE BAZENE?

Tip bazena	Prirodni i BIO bazeni
Max dimenzije bazena	12 x 6 m
Oblik bazena	Ovalni, Pravougaoni, Slobodan oblik
Dno bazena	Kompozitni nagib, dijamantski oblik, ravan, blagi nagib

OPIS

Kontrola preko App	Da
Kontrola preko App	iAquaLink
Primena	Pod / zid / vodena linija
Broj ciklusa čišćenja	2 ciklusa
Ciklusi čišćenja	Brzo: samo pod 1h15 - Smart: pod/ zid / vodena linija (predvidjeno vreme)
Tajmer	Ne
Napajanje - priključak	Autonomno, 230V napajanje pre transformatora
Upravljanje	Unapred programirano
Pogonski sistem	Pogon na 4 točka
Motori pogonskog sistema	2 motora
Prenos	Zupčasti
Senzor pritiska	Ne
Četke za čišćenje	Da
Tip četki	Kontakt + Četke
Lift system	Da
Transparentni poklopac	Da
Indikator punog filtera	Da
Daljinsko upravljanje	No
Bezbednost	Deck sistem, Bezbednost van vode, Dijagnostika, Elektronska zaštita motora
Sistem za filtriranje	Kruti filter kanister
Pristup filtraciji	Odozgo
Temperatura vode	Ne
Broj komada /paleta	16

TEHNIČKI PODACI

Napajanje	220-240 VAC / 50-60 Hz
Broj motora	3
Snaga	150 W
Dužina kabla	18 m sa spojnicom
Površina	1180 cm^2
Finoća filtracije	400µ
Kapacitet filtera	5 L
Dimenzije usisa	24,5 cm
Dimenzije proizvoda	43 x 48 x 27 cm
Dimenzije pakovanja	56 x 56 x 46 cm
Težina	10 kg
Težina pakovanja	19.7 kg

PIXEL™

JEDNOSTAVNOST + POTPUNA SLOBODA

Floating ring

Easy removal from water

Intuitive LED

Compact size

BEŽIČNO

Oslobođen kabla, PIXEL™ je kompaktan, lagan i veoma lak za pokretanje uz pojednostavljeno rukovanje i skladištenje.
Litijum-jonska baterija daje mu više slobode kretanja prilikom čišćenja bazena, a korisnik može na prvi pogled da vidi nivo napunjenosti baterije tako što će proveriti njenu LED indikatorsku lampicu baterije.

EFIKASNO ČIŠĆENJE PODA

Efikasno čisti pod nadzemnih bazena i malih ukopanih bazena. Bez kompromisa u ciklusu od 90 minuta. Zahvaljujući filteru od 150 mkm i karakteristikama četke, brzo uklanja zaglavljene ostatke pre nego što ih usisa i obezbeđuje optimalno čišćenje poda bazena

LAKO RUKOVANJE

Providni poklopac vam omogućava da odmah proverite količinu otpada u filteru. Da bi vama bilo lakše, filteru se može pristupiti sa vrha robota, što ga čini veoma lakim za čišćenje i pomaže vam da izbegnete bilo kakav kontakt sa deponovanim ostacima.
Kada se ciklus čišćenja završi, robot se zaustavlja pored zida bazena radi lakšeg uklanjanja iz vode pomoću plutajućeg prstena ili kuke koja se isporučuje uz uređaj.

ROBOTI BEZ KABLA

OP-Li 2100 - PIXEL™

+ Bežična sloboda: Litijum-jonska baterija / LED indikator nivoa baterije
+ Efikasno čišćenje: Optimalna pokrivenost poda / četkanje
+ Rukovanje bez napora: Lako održavanje / Lagan / Proziran prozor

2 YEAR WARRANTY

FREEDOM TO MOVE

ŠIFRA	
Šifra	WR000504
CENA/EUR	759,21€

DODACI UKLJUČENI U PAKOVANJE

Univerzalna Kuka	Punjač	Filter 150-µ	Plutajući prsten

ZA KOJE BAZENE?

Tip bazena	Privatni ukopani, Nadzemni bazeni, Sa krutim zidovima, tretirani isključivo Hlorom
Max dimenzije	7 x 3 m
Oblik	Ovalni,Pravougaoni, Slobodan oblik
Dno	Ravan , Blag nagib <15°

OPIS

Kontrola preko App	No
Primena	Floor
Broj ciklusa	1 cikluse
Ciklus čišćenja	Pod: 1h30
Baterija trajanje	90 min
Način punjenja	Unutrašnji punjač
Tajmer	Ne
Čišćenje	Unapred programirano
Pogonski sistem	Gusenice
Motor	1 motor
Prenos	Zupčasti prenos
Senzor pritiska	Ne
Četke	Da
Tip četki	Prednje četke
Lift system	No
Transparentni poklopac	Da
Indikator zaprljanog filtera	Ne
Daljinsko upravljanje	Ne
Bezbednost	Deck sistem, sigurnost van vode, dijagnostika, elektronska zaštita motora
Sistem filtracije	Kruti kanister filtera
Pristup filteru	Odozgo
Temperatura vode	Ne

TEHNIČKA SPECIFIKACIJA

Broj motora	2
Tip baterije	Lithium-Ion
Kapacitet baterije	5 100 mAh
Površina filtriranja	425 cm²
Finoća filtracije	150µ
Kapacitet filtera	2 L
Dimenzije usisa	17 cm
Dimenzije proizvoda	36 x 29 x 29 cm
Dimenzije pakovanja	x x cm
Težina	6 kg
Težina pakovanja	7,7 kg

FREERIDER™

ROBOT BEZ KABLA

*U zavisnosti od modela

Kontrolni Ekran

Lithium-Ion Baterija

Baza za punjenje

Intuitivni korisnički interfejs

UPOREDNA TABELA SERIJA TEHNIČKA SPECIFIKACIJA		RF 5200 iQ	RF 5400 iQ	RF 5600 iQ
Tip bazena	Podloge	Vinile, poliestarki kačupl, lajner, obojeni beton, pločice		
	Oblici	Pravougaoni, ovalni, slobodan oblik		
	Dno	Ravan , blagi nagib, kompositni nagib, mnogougaoni oblik		
	Dimenzije	10 x 5 m	12 x 6 m	12 x 6 m
Bežična tehnologija	Tip baterije	Lithium-Ion	Lithium-Ion	Lithium-Ion
	Vreme rada	do 2h	do 2h30	do 2h30
	Vreme punjenja	<5h	<5h	<5h
	Tip punjača	Baza za punjenje	Baza za punjenje	Baza za punjenje
Performanse	Prenos	Gusenice - 2 motora	Gusenice - 2 motora	Tracks - 2 motors
	Regije za čišćenje	Pod / Zid / Vodena linija	Pod / Zid / Vodena linija	Pod / Zid / Vodena linijae
	Ciclonski Usis	✓	✓	✓
	Finoća filtracije	100µ	150/60µ	150/60µ
	Kapacitet filtracije	4 L	4 L	4 L
	Sensor Nav System™	-	-	-
	Daljinsko upravljanje	-	-	✓
	Tip četke	Helix / spiralne	Helix / spiralne	Helix / spiralne
Ciklusi	Broj ciklusa	2	2 + 2 preko app	2 + 2 preko app
	Ciklusi	Samo pod Pod / zid / vodena linija	Samo pod Pod / zid / vodena linija Smart (from App) Samo vodena linija (preko App)	
	Ručno podešavanje vremena	-	-	-
Lako se koristi	iAqualink® app control	✓	✓	✓
	Lift System	-	-	✓
	7-dnevni tajmer	-	-	-
	Indikator zapljanog filtera	-	-	-
	Transparentni poklopac	✓	✓	✓
	Filter sa iluminacijom	-	✓	✓
	Tip filtera	Kruti filter kanister / Gornji pristup	Kruti filter kanister / Gornji pristup	Rigid Filter canister / Top access
Napredne app. funkcije	Displej temperature vode	-	-	-
	Režim čišćenja fleka	-	-	-

ROBOTI BEZ KABLA

RF 5200 iQ - FREERIDER™

+ Bežična sloboda: litijum-jonska baterija / brzo punjenje / iAkuaLink® kontrola
+ Ciklonske performanse: Patentirano ciklonsko usisavanje / Integrisana agilnost / Helix (spiralne) četke
+ Jednostavan za upotrebu: Lako održavanje / olakšano vadjenje iz vode

ŠIFRA	
Šifra	WR000576
CENA/EUR	1.333,71€

DODACI UKLJUČENI U PAKOVANJE

Univerzalna kuka	Fini Filter kanister 100µ	Besplatna app	Baza za punjenje

OPCIONO

Kanister 200µ	Main canister 150µ for dual stage filter	Over canister 60µ for dual stage filter

ZA KAKVE BAZENE?

Tip bazena	Privatni ukopani bazeni, Nadzemni bazeni, Sa krutim zidovima
Max dimenzije	10 x 5 m
Oblik	Ovalni, pravougaoni, slobodni oblik
Dno	Ravan, blagi nagib, kompozitni nagib, oblik dijamanta

OPIS

App Kontrola	Da
Tip **App Kontroe**	iAquaLink
Namena	Pod /zid/ vodena linija
Broj ciklusa	2 cycles
Ciklusi	Samo pod: 1h30 - Pod /zid / vodena linija: 2h
Baterija	120 min
Način punjenja	Spoljašnja jedinica
Vreme punjenja	<5h
Tajmer	Ne
Čišćenje	Unapred programirano
Pogonski sistem	Gusenice
Motori	2 motora
Prenos	Zupčasti prenos
Senzor pritiska	Ne
Četke	Da
Tip četki	Prednje četke
Lift system	Ne
Transparentni poklopac	Da
Indikator zaprljanosti filtera	Ne
Daljinski upravljač	Ne
Bezbednost	Deck sistem, sigurnost van vode, dijagnostika, elektronska zaštita motora
Sklop filtracije	Kruti kanister filtera
Pristup filteru	Odozgo
Temperatura vode	Ne
Komts/paleta	20

TEHNIČKI PODACI

Broj motora	3
Tip baterije	Lithium-Ion
Kapacitet baterije	526 cm²
Finoća filtracije	100µ
Kapacitet filtera	4 L
Dimenzije usisa	23 cm
Dimenzije proizvoda	43 x 40 x 30 cm
Dimenzije pakovanja	56 x 56 x 47 cm
Težina	9.2 kg
Težina pakovanja	14,5 kg

ZODIAC®

ROBOTI BEZ KABLA

RF 5400 iQ - FREERIDER™

Performance with total freedom

+ Bežičnl: litijum-jonska baterija / brzo punjenje / iAquaLink® kontrola+ Ciklonske performanse: Patentirano ciklonsko usisavanje / Integrisana agilnost / Helix (spiralne) četke/ Dvostruka filtracija

+ Jednostavan za upotrebu: Lako održavanje / olakšano vadjenje iz vode

3 YEAR WARRANTY · FREEDOM TO MOVE · CYCLONIC SUCTION · iAquaLink CONTROL · DUAL FILTRATION

ŠIFRA	
Šifra	WR000411
CENA/EUR	1.416,49

DODATNA OPREMA UKLJUČENA U PAKOVANJE

Besplatna app	Dvostruki Filter 60µ / 150µ	Univerzalna Kuka	Baza za punjenje

OPCIONO

Kanister 100µ	Kanister 200µ

ZA KAKVE BAZENE?

Tip bazena	Privatni ukopani bazeni, Nadzemni bazeni, Sa krutim zidovima
Max dimenzije	12 x 6 m
Oblik	Ovalni, pravougaoni, slobodni oblik
Dno	Ravan, blagi nagib, kompozitni nagib, oblik dijamanta

OPIS

Kontrola preko App	Da
Tip App	iAquaLink
Primena	Pod /zid / vodena linija
Broj ciklusa čišćenja	4 ciklusa
Ciklusi čišćenja	Samo pod: 1h30 - pod/zid/vodena linija: 2h30 - Smart (preko App): predvidjeno vreme - Samo vodena linija (preko App): 0h30
Radno vreme baterije	150 min
Način punjenja	Spoljna jedinica
Vreme punjenja	<5h
Tajmer	Ne
Upravljanje	Unapred programirano
Pogonski sistem	Gusenice
Motori pogonskog sistema	2 motora
Prenos	Zupčastii prenos
Senzor pritiska	Ne
Četke	Da
Tip četki	Prednje četke
Lift system	Ne
Transparentni poklopac	Da
Indikator punog filtera	Ne
Daljinsko upravljanjel	Ne
Bezbednost	Dek sistem, Bezbednost van vode,Diagnostika,Electronska zaštita motora
Filtracioni sistem	Kruti Filter kanister
Pristup filteru	Pristup odozgo
Temperatura vode	Ne
Broj kom/paleta	20

TEHNIČKI PODACI

Broj motora	3
Tip baterije	Lithium-Ion
Kapacitet baterije	1066 cm^2
Finoća filtracije	150/60µ
Kapacitet filtera	4 L
Dimenzije usisa	23 cm
Dimenzije proizvoda	43 x 40 x 30 cm
Dimenzije pakovanja	56 x 56 x 47 cm
Težina	9.2 kg
Težina pakovanja	14.5 kg

ROBOTI BEZ KABLA

RF 5600 iQ - FREERIDER™

+ Bežičnl: litijum-jonska baterija / brzo punjenje / iAquaLink® kontrola
+ Ciklonske performanse: Patentirano ciklonsko usisavanje / Integrisana agilnost / Helix (spiralne) četke
+ Jednostavan za upotrebu: Lako održavanje / olakšano vadjenje iz vode. Sa Lifi daljinskom kontrolom

3 YEAR WARRANTY · FREEDOM TO MOVE · CYCLONIC SUCTION · iAquaLink CONTROL · LIFT SYSTEM · DUAL FILTRATION

ŠIFRA	
Šifra	WR000507
CENA/EUR	1.691,82€

DODACI UKLJUČENI U PAKOVANJE:

Lifi daljinska kontrola	Baza za punjenje	Besplatna app	Univerzalna Kuka	Dual Filter canister 60µ / 150µ

OPCIONO

Kanister 100µ	Kanister 200µ

ZA KAKVE BAZENE?

Tip bazena	Privatni ukopani bazeni, Nadzemni bazeni, Sa krutim zidovima
Max dimenzije	12 x 6 m
Oblik	Ovalni, pravougaoni, slobodni oblik
Dno	Ravan, blagi nagib, kompozitni nagib, oblik dijamanta

OPIS

Kontrola preko App	Da
Tip App	iAquaLink
Primena	Pod /zid / vodena linija
Broj ciklusa čišćenja	4 ciklusa
Ciklusi čišćenja	Samo pod: 1h30 - pod/zid/vodena linija: 2h30 - Smart (preko App): predvidjeno vreme - Samo vodena linija (preko App): 0h30
Radno vreme baterije	150 min
Način punjenja	Spoljna jedinica
Vreme punjenja	<5h
Tajmer	Ne
Upravljanje	Unapred programirano
Pogonski sistem	Gusenice
Motori pogonskog sistema	2 motorsa
Prenos	Zupčasti
Senzor pritiska	Ne
Četke	Da
Tip četki	Prednje četke
Lift system	Da
Transparentni poklopac	Da
Indikator punog filtera	Ne
Daljinsko upravljanjel	Da
Bezbednost	Dek sistem, Bezbednost van vode,Diagnostika,Electronska zaštita motora
Filtracioni sistem	Kruti Filter kanister
Pristup filteru	Pristup odozgo
Temperatura vode	Ne
Broj kom/paleta	20

TEHNIČKI PODACI

Broj motora	3
Tip baterije	Lithium-Ion
Kapacitet baterije	1066 cm^2
Finoća filtracije	150/60µ
Kapacitet filtera	4 L
Dimenzije usisa	23 cm
Dimenzije proizvoda	43 x 40 x 30 cm
Dimenzije pakovanja	56 x 56 x 47 cm
Težina	9,2 kg
Težina pakovanja	14,5 kg

ZODIAC®

ROBOTI ZA JAVNE BAZENE

TRX 7500 iQ -VORTRAX

ZODIAC NEW 2022

SPECIJALNO DIZAJNIRAN ZA MALE I SREDNJE JAVNE BAZENE.
JAK, PAMETAN I ULTRA-EFIKASAN.

+ Sensor Nav Sytem™ :inteligentno i personalizovano rešenje za čišćenje sa "kompas" sistemom protiv uvrtanja kabla.
+ Novi "Heavy-duty" materijali i pogon za intenzivno korišćenje.
+ Ultra-snažan & trajni usis
+ Dizajniran za profesionalnu upotrebu na javnim bazenima u hotelima i sportskim centrima.

3 YEAR WARRANTY* | Sensor Nav System™ | TRACKS TRACTION | PATENTED CYCLONE SUCTION | AquaLink | PATENTED LIFT SYSTEM®

CENA

Standard Model	2,065.92€	WR000413

DODATNA OPREMA UKLJUČENA U ISPORUKU

- Kolica
- Trafo
- Dupli filter 150 + 60µ (moguće je koristiti i samo jedan: 150µ)
- Kontakt četke
- besplatna app

ZA KOJE TIPOVE BAZENA ?

Tip bazena	Mali do srednji javni bazeni (hoteli, apartmani) sa krutim zidovima do 20m dužine.
Oblik bazena	Pravougaoni, ovalni, nepravilnog oblika
Dno bazena	Ravan, blagi nagib, dijamant oblik
Podloga	Pločice, lajner, polyester, obojeni beton

OPIS

Šta čisti	Pod /zidovi/ vodena linija
Broj / Trajanja ciklusa	Od 0h30 do 6h00 wsa ciklusima: -Brzi: samo pod 1h15 -Smart: pod/ zidovi /vodena linija (proračunsko) -Ultra: pod / zidovi / vodena linija (2h45)
Tajmer / Odloženi start	7-dnevni tajmer /Do 3h odloženog starta
Napajanje	Autonomno, do trafoa 230V
Upravljanje	Pred-programirano
Pogon	2 motora
Prenos	Zupčasti prenos sa ojačanim komponentama
Senzor pritiska	Da
Četke	Da (kontakt + ZZ Četke)
Lift System	Da
Indikator zaprljanosti filtera	Da
Daljinsko upravljanje	Preko app
Merenje temperature vode	Da
Senzor dubine	Da
Bezbednost	Zaštita od vode, dijagnostika, elektronska zaštita motora
Filtracioni sistem / pristup	Kruti kanister filtera sa pristupom odozgo.
Komada na paleti	12

TEHNI ČKA SPECIFIKACIJA

Broj motora	3
Trafo/napajanje	200-240 VAC ; 50 / 60Hz
Napajanje	30 VDC
Nazivna snaga	150 W
Dužina kabla	25m
Dimenzije robota (L x W x h)	47 x 51 x 29 cm
Pakovanje (L x W x h)	56 x 56 x 46 cm
Težina robota	11 kg
Težina bruto	21 kg
Površina filtriranja	1180 cm²
Kapacitet filtracije	5L
Dimenzija usisa / /širina površin	24,5 cm

OPCIONO: DODATNA OPREMA KOJA NIJE DEO ISPORUKE

Finoća filtracije 100µ	Finoća filtracije 200µ
R0863600	R0863700

ZODIAC®

ROBOTI ZA JAVNE BAZENE

TRX 7700 iQ - VORTRAX

ZODIAC® NEW 2022

SPECIJALNO DIZAJNIRAN ZA JAVNE BAZENE.
JAK, PAMETAN I ULTRA-EFIKASAN.

+ Ultrazvučni sonic senzori za prepoznavanje zidova i prepreka SensorNavSytemTM: inteligentno i personalizovano rešenje za čišćenje sa "kompas" sistemom protiv uvrtanja kabla.
+ Novi "Heavy-duty" materijali i pogon za intenzivno korišćenje.
+ Ultra-snažan & trajni usis
+ Dizajniran za profesionalnu upotrebu na javnim bazenima u hotelima i sportskim centrima.

3 YEAR WARRANTY*

ULTRASONIC SENSOR · Sensor Nav System · TRACKS TRACTION · PATENTED CYCLONE SUCTION · AquaLink · PATENTED LIFT SYSTEM®

KATALOŠKA CENA

Standardni model	**2,680.70 €**	WR000414

DODATNA OPREMA UKLJUČENA U ISPORUKU

- Kolica
- Trafo
- Inoxni kanister 150µ
- Ultra-Fine Filter kanister 60µ
- Kontakt četke
- Besplatna app

ZA KOJE BAZENE?

Tipovi bazena	Javni bazeni (hoteli, kampovi, sportski centri) sa krutim zidovima, do 25m dužine
Oblik bazena	Pravougaoni, ovalni, nepravilnog oblika
Dno	Ravan ,blagi nagib, dijamantski oblik
Podloge	Pločice, lajner, polyester, obojeni beton

OPIS

Šta čisti?	Pod zidovi/vodena linija
Broj ciklusa/ Trajanje	Od 0h30 to 6h00 sa setovanim: -Brzi: samo pod 1h15 -Smart: pod / zidovi /vodena linija (proračunsko) -Ultra: pod / zidovi / vodena linija (2h45)
Tajmer /Odloženi start	7-dnevni tajmer / Do 3h odloženi start
Napajanje	Autonomno, na 230V do trafoa
Upravljanje	Pred-programirano
Pogon	2 motora
Prenos	Zupčasti prenos sa ojačanim komponentama
Senzor pritiska	Da
Četke	Da (Kontakt + ZZ Četke
Lift System	Da
Indikator zaprljanosti filtera	Da
Daljinsko upravljanje	Preko aplikacije(app)
Ultrasonični senzori	Da
Merenje temperature vode	Da
Senzor dubine	Da
Bezbednost	Zaštita od vode, dijagnostika, elektronska zaštita motora
Filtracioni sistem / pristup	Kruti kanister filtera sa pristupom odozgo.
Komada na paleti	12

TEHNI ČKA SPECIFIKACIJA

Broj motora	3
Trafo/napajanje	200-240 VAC ; 50 / 60Hz
Napajanje	30 VDC
Nazivna snaga	150 W
Dužina kabla	30m
Dimenzije robota (L x W x h)	47 x 51 x 29 cm
Pakovanje (L x W x h)	56 x 56 x 46 cm
Težina robota	13 kg
Težina bruto	24 kg
Površina filtriranja	1180 cm³
Kapacitet filtracije	5L
Dimenzija usisa / /širina	24,5 cm

OPCIONO: DODATNA OPREMA KOJA NE ULAZI U STANDARDNU ISPORUKU

Fine filter canister 100µ	Fine filter canister 200µ
R0863600	R0863700

ZODIAC®

ZODIAC®

ROBOTI ZA JAVNE BAZENE

ARCO

ARCO / ARCOMAX

ZODIAC® NEW 2022

DIZAJNIRAN ZA INTENZIVNU UPOTREBU NA JAVNIM BAZENIMA

+ Infracrveni senzor za prepoznavanje zidova i prepreka
+ Žiroskop i kompas smart sistem navigacije
+ Heavy-duty pogonski sistem sa vučom za intenzivnu primenu
+ Ultra-snažni usis
+ Ručno daljinsko upravljanje
+ Dizajniran za profesionalnu upotrebu na srednjim javnim bazenima za sportske i plivačke centre, institucionalnim bazenima, hotele i kampove

2 YEAR WARRANTY

DELAYED START

SMART NAVIGATION

INFRARED SENSOR

TURBO MODE

KATALOŠKA CENA

Standardni Model	4,417.41€	WR000396

DODATNA OPREMA UKLJUČENA U ISPORUKU

- Kolica
- Daljinsko upravljanje
- Kapacitativni trafo
- Dupli filter (sa dve kese)
- Besplatna Bluetooth® app

ZA KOJE BAZENE?

Tipovi bazena	Srednji javni bazeni (hoteli, kampovi, sportski centri) sa krutim zidovima, do 30m dužine
Oblik bazena	Pravougaoni, ovalni, nepravilnog oblika
Podovi	Ravan, blagi nagib, dijamantski oblik
Podloge	Pločice, lajner, polyester, obojeni beton

OPIS

Šta čisti?	Pod /zidovi
Broj ciklusa/ Trajanje	Setovani ciklusi -Ciklus: pod - Zid i pod: pod, zid, vodena linija/ -odloženi start: 2 ciklusa sa odloženim startom 3 sata
Odloženi start	Do 3 sata
Napajanje	Autonomno, na 230V do trafoa
Upravljanje	Pred-programirano
Pogon	2 motora
Prenos	Belt transmission with reinforced components
Infracrveni senzor	Da
Četke	PVA
Indikator zaprljanosti filtera	Da
Daljinsko upravljanje	Da (Bluetooth®)
Filtracioni sistem / pristup	Dupli filter (dv kese) sa pristupom odozdo
Komada na paleti	9

TEHNIČKA SPECIFIKACIJA

Broj motora	3
Trafo/napajanje	110-240 VAC ; 50 / 60 Hz
Napajanje	24 VDC
Nazivna snaga	150 W
Dužina kabla	30 m
Dimenzije robota (L x W x h)	43 x 43 x 54 cm
Pakovanje (L x W x h)	80 x 40 x 60 cm
Težina robota	9 kg
Težina bruto	22 kg
Kapacitet filtracije	3,1 kg
Max dubina	5 m
Dimenzija usisa	40 cm

ROBOTI ZA JAVNE BAZENE

ARCOMAX

ARCO / ARCOMAX

ZODIAC® NEW 2022

DIZAJNIRAN ZA INTENZIVNU UPOTREBU NA SREDNJIM I VELIKIM JAVNIM BAZENIMA

+ Infracrveni senzor za prepoznavanje zidova i prepreka
+ Žiroskop i kompas smart sistem navigacije
+ Heavy-duty pogonski sistem sa vučom za intenzivnu primenu
+ Ultra-snažni usis
+ Ručno daljinsko upravljanje
+ Dizajniran za profesionalnu upotrebu na srednjim i velikim javnim bazenima za plivačke centre, institucionalne bazene, sportske centre i kampove.

2 YEAR WARRANTY

DELAYED START

KATALOŠKA CENA

Standardni Model	**8,393.10€**	WR000397

SMART NAVIGATION

INFRARED SENSOR

TURBO MODE

DODATNA OPREMA UKLJUČENA U ISPORUKU

- Kolica
- Daljinsko upravljanje
- Kapacitativni trafo
- Dupli filter (kesa)
- besplatna Bluetooth® app

ZA KOJE BAZENE?

Tip bazena	Srednji i veliki javni bazeni (hoteli, institucionalni bazeni, kampovi, sportski centri) sa krutim zidovima, do 50m dužin
Oblik bazena	Pravougaoni
Dno bazena	Ravan, blagi nagib, dijamantski oblik
Podloga	Pločice, lajner, polyester, obojeni beton

OPIS

Šta čisti?	Pod /zid
Broj ciklusa/ Trajanje	Setovani ciklusi -Ciklus: pod - Zid i pod: pod, zid, vodena linija/ -odloženi start: 2 ciklusa sa odloženim startom 3 sata
Odloženi start	Do 3 sata
Napajanje	Autonomno, na 230V do trafoa
Upravljanje	Pred-programirano
Pogon	2 motora
Prenos	Belt transmission with reinforced component s
Infracrveni senzor	Da
Četke	PVA
Indikator zaprljanosti filtera	Da
Daljinsko upravljanje	Da (Bluetooth®)
Filtracioni sistem / pristup	Dupli filter (dv kese) sa pristupom odozdo
Komada na paleti	3 / američka paleta

TEHNIČKA SPECIFIKACIJA

Broj motora	3
Trafo/napajanje	110-240 VAC ; 50 / 60 Hz
Napajanje	24 VDC
Nazivna snaga	150 W
Dužina kabla	40 m
Dimenzije robota (L x W x h)	80 x 43 x 54 cm
Pakovanje (L x W x h)	90 x 51 x 62 cm
Težina robota	18 kg
Težina bruto	28 kg
Kapacitet filtracije	5,1 kg
Max dubina	5 m
Dimenzija usisa	80 m

GREJANJE BAZENA

GREJANJE BAZENA

ZODIAC®

MODELI TOPLOTNIH PUMPI

Z550iQ
Z550iQ - R410A
Z400iQ
Z400iQ Stainless
Z350iQ
Z260iQ
Z250iQ
Z250
Power Force

IZMENJIVAČI TOPLOTE

Uranus
Heat Line

ELEKTRIČNI GREJAČI

RE/U
Red Line
RE/L

ASTRALPOOL®

TOPLOTNE PUMPE

UPOREDNA TABELA

AstralPool Heat 3

Eco Elyo

ZODIAC®

2024 Serije SA PREKRIVAČEM

		5	10	15	20	25	30	35	40	45	50	55	60	65	70	75	80	85	90	95	100	105	110	115	120	125	130	135	140	145	150	155	MAX
Zone 7	Z550iQ R32	MD4															MD5/TD5				MD8/TD8												
Zone 7	Z400iQ	MD4													MD5			MD7/TD7				MD8/TD8				MD9/TD9							
Zone 7	Z350iQ	MD4													MD5			MD6															
Zone 7	Z260iQ	MD4													MD5			MD6			MD8												
Zone 7	Z250iQ	MD3								MD4			MD5				MD6					MD8/TD8				MD9/TD9					MD12/ TD12		≤ 195m³
Zone 7	PX50	MD3									MD4			MD5			MD6			MD7						MD9						MD11/ TD11	≤ 195m³
Zone 7	POWER FORCE	TD25																															≤ 235m³ TD25 ≤ 305m³ TD35

		5	10	15	20	25	30	35	40	45	50	55	60	65	70	75	80	85	90	95	100	105	110	115	120	125	130	135	140	145	150	155	MAX
Zone 6	Z550iQ	MD4													MD5/TD5				MD8/TD8														
Zone 6	Z400iQ	MD4											MD5			MD7/TD7			MD8/TD8				MD9/TD9										
Zone 6	Z350iQ	MD4											MD5			MD6																	
Zone 6	Z260iQ	MD4											MD5			MD6			MD7														
Zone 6	Z250iQ	MD3							MD4			MD5			MD6			MD8/TD8					MD9/TD9					MD12/TD12					≤ 170m³
Zone 6	PX50	MD3									MD4		MD5		MD6			MD7				MD9						MD11/TD11					≤ 170m³
Zone 6	POWER FORCE	TD25																															≤ 205m³ TD25 ≤ 265m³ TD35

		5	10	15	20	25	30	35	40	45	50	55	60	65	70	75	80	85	90	95	100	105	110	115	120	125	130	135	140	145	150	155	MAX
Zone 5	Z550iQ	MD4												MD5/TD5			MD8/TD8																
Zone 5	Z400iQ	MD4										MD5			MD7/TD7			MD8/TD8			MD9/TD9												
Zone 5	Z350iQ	MD4										MD5			MD6																		
Zone 5	Z260iQ	MD4										MD5			MD6			MD7															
Zone 5	Z250iQ	MD3						MD4			MD5			MD6			MD8/TD8			MD9/TD9				MD12/TD12									
Zone 5	PX50	MD3							MD4		MD4/MD5			MD6			MD7			MD9				MD11/TD11						MD12/ TD12		
Zone 5	POWER FORCE	TD25																															≤ 180m³ TD25 ≤235m³ TD35

		5	10	15	20	25	30	35	40	45	50	55	60	65	70	75	80	85	90	95	100	105	110	115	120	125	130	135	140	145	150	155	MAX
Zone 4	Z550iQ	MD4										MD5/TD5				MD8/TD8																	
Zone 4	Z400iQ	MD4									MD5			MD7/TD7			MD8/TD8			MD9/TD9													
Zone 4	Z350iQ	MD4									MD5			MD6																			
Zone 4	Z260iQ	MD4									MD5			MD6			MD7																
Zone 4	Z250iQ	MD3						MD4		MD5			MD6			MD8/TD8				MD9/TD9				MD12/TD12									
Zone 4	PX50	MD3							MD4	MD5			MD6			MD7			MD9				MD11/TD11							MD12/ TD12		
Zone 4	POWER FORCE	TD25																															≤ 160m³ TD25 ≤ 210m³ TD35

		5	10	15	20	25	30	35	40	45	50	55	60	65	70	75	80	85	90	95	100	105	110	115	120	125	130	135	140	145	150	155	MAX
Zone 3	Z550iQ	MD4									MD5/TD5		MD8/TD8																				
Zone 3	Z400iQ	MD4							MD5			MD7/TD7		MD8/TD8		MD9/TD9																	
Zone 3	Z350iQ	MD4							MD5		MD6																						
Zone 3	Z260iQ	MD4							MD5		MD6			MD7																			
Zone 3	Z250iQ	MD3					MD4		MD5		MD6		MD8/TD8			MD9/TD9			MD12/TD12														
Zone 3	PX50	MD3						MD4		MD5		MD6		MD7			MD9			MD11/TD11			MD12/ TD12										
Zone 3	POWER FORCE	TD25																															≤ 180m³

		5	10	15	20	25	30	35	40	45	50	55	60	65	70	75	80	85	90	95	100	105	110	115	120	125	130	135	140	145	150	155	MAX
Zone 2	Z550iQ	MD4								MD5/TD5		MD8/TD8																					
Zone 2	Z400iQ	MD4							MD5		MD7/TD7		MD8/TD8		MD9/TD9																		
Zone 2	Z350iQ	MD4							MD5		MD6																						
Zone 2	Z260iQ	MD4							MD5		MD6		MD7																				
Zone 2	Z250iQ	MD3				MD4		MD5		MD6		MD8/TD8			MD9/TD9				MD12/TD12														
Zone 2	PX50	MD3					MD4	MD5		MD6		MD7		MD9			MD11/TD11			MD12/ TD12													
Zone 2	POWER FORCE	TD25																								TD35							

		5	10	15	20	25	30	35	40	45	50	55	60	65	70	75	80	85	90	95	100	105	110	115	120	125	130	135	140	145	150	155	MAX
Zone 1	Z550iQ	MD4					MD5/TD5		MD8/TD8																								
Zone 1	Z400iQ	MD4				MD5	MD7/TD7		MD8/TD8		MD9/TD9																						
Zone 1	Z350iQ	MD4				MD5	MD6																										
Zone 1	Z260iQ	MD4				MD5	MD6		MD7																								
Zone 1	Z250iQ	MD3		MD3/ MD4	MD5	MD6	MD8/TD8				MD9/ TD9		MD12/TD12																				
Zone 1	PX50	MD3			MD4	MD5	MD6		MD7		MD9			MD11/TD11	MD12/TD12																		
Zone 1	POWER FORCE	TD25																		TD35													

2024 Serije BEZ PREKRIVAČA

		5	10	15	20	25	30	35	40	45	50	55	60	65	70	75	80	85	90	95	100	105	110	115	120	125	130	135	140	145	150	155	MAX
Zone 7	Z550iQ	MD4							MD5/TD5		MD8/TD8																						
Zone 7	Z400iQ	MD4						MD5		MD7/TD7		MD8/TD8		MD9/TD9																			
Zone 7	Z350iQ	MD4						MD5		MD6																							
Zone 7	Z260iQ	MD4						MD5		MD6		MD7																					
Zone 7	Z250iQ	MD3				MD4		MD5		MD6		MD8/TD8		MD9/TD9			MD12/TD12																
Zone 7	PX50	MD3					MD4	MD5		MD6		MD7		MD9			MD11/D11			MD12/ TD12													
Zone 7	POWER FORCE	TD25																							TD35								

		5	10	15	20	25	30	35	40	45	50	55	60	65	70	75	80	85	90	95	100	105	110	115	120	125	130	135	140	145	150	155	MAX
Zone 6	Z550iQ	MD4							MD5/TD5		MD8/TD8																						
Zone 6	Z400iQ	MD4					MD5			MD7/TD7		MD8/ TD8		MD9/TD9																			
Zone 6	Z350iQ	MD4					MD5		MD6																								
Zone 6	Z260iQ	MD4					MD5		MD6		MD7																						
Zone 6	Z250iQ	MD3			MD4		MD5		MD6		MD8/TD8		MD9/TD9			MD12/TD12																	
Zone 6	PX50	MD3				MD4	MD5		MD6		MD7		MD9		MD11/TD11			MD12/ TD12															
Zone 6	POWER FORCE	TD25																							TD35								

		5	10	15	20	25	30	35	40	45	50	55	60	65	70	75	80	85	90	95	100	105	110	115	120	125	130	135	140	145	150	155	MAX
Zone 5	Z550iQ	MD4						MD5/ TD5		MD8/TD8																							
Zone 5	Z400iQ	MD4					MD5		MD7/ TD7		MD8/TD8		MD9/TD9																				
Zone 5	Z350iQ	MD4					MD5		MD6																								
Zone 5	Z260iQ	MD4					MD5		MD6		MD7																						
Zone 5	Z250iQ	MD3			MD4	MD5		MD6		MD8/TD8		MD9/TD9			MD12/TD12																		
Zone 5	PX50	MD3					MD5		MD6	MD7		MD9		MD11/TD11			MD12/ TD12																
Zone 5	POWER FORCE	TD25																							TD35								

		5	10	15	20	25	30	35	40	45	50	55	60	65	70	75	80	85	90	95	100	105	110	115	120	125	130	135	140	145	150	155	MAX
Zone 4	Z550iQ	MD4					MD5/ TD5		MD8/TD8																								
Zone 4	Z400iQ	MD4				MD5		MD7/TD7		MD8/ TD8	MD9/ TD9																						
Zone 4	Z350iQ	MD4				MD5	MD6																										
Zone 4	Z260iQ	MD4				MD5	MD6		MD7																								
Zone 4	Z250iQ	MD3		MD4	MD5	MD6		MD8/ TD8		MD9/ TD9		MD12/ TD12																					
Zone 4	PX50	MD3		MD4	MD5	MD6	MD7		MD9			MD11/ TD11		MD12/ TD12																			
Zone 4	POWER FORCE	TD25																	TD35														

		5	10	15	20	25	30	35	40	45	50	55	60	65	70	75	80	85	90	95	100	105	110	115	120	125	130	135	140	145	150	155	MAX
Zone 3	Z550iQ	MD4				MD5/ TD5		MD8/ TD8																									
Zone 3	Z400iQ	MD4			MD5		MD7/ TD7		MD8/ TD8	MD9/ TD9																							
Zone 3	Z350iQ	MD4			MD5	MD6																											
Zone 3	Z260iQ	MD4			MD5	MD6		MD7																									
Zone 3	Z250iQ	MD3		MD4	MD5	MD6		MD8/ TD8		MD9/ TD9		MD12/ TD12																					
Zone 3	PX50	MD3		MD3/ MD4	MD5	MD6	MD7		MD9		MD11/ TD11		MD12/ TD12																				
Zone 3	POWER FORCE	TD25															TD35																

		5	10	15	20	25	30	35	40	45	50	55	60	65	70	75	80	85	90	95	100	105	110	115	120	125	130	135	140	145	150	155	MAX
Zone 2	Z550iQ	MD4				MD5/TD5		MD8/TD8																									
Zone 2	Z400iQ	MD4				MD5		MD7/ TD7		MD8/ TD8	MD9/ TD9																						
Zone 2	Z350iQ	MD4				MD5		MD6																									
Zone 2	Z260iQ	MD4				MD5		MD6		MD8																							
Zone 2	Z250iQ	MD3		MD3/ MD4	MD5	MD6		MD8/TD8		MD9/ TD9		MD12/TD12																					
Zone 2	PX50	MD3			MD4/ MD5	MD6		MD7		MD9		MD11/TD11		MD12/ TD12																			
Zone 2	POWER FORCE	TD25															TD35																

		5	10	15	20	25	30	35	40	45	50	55	60	65	70	75	80	85	90	95	100	105	110	115	120	125	130	135	140	145	150	155	MAX
Zone 1	Z550iQ	MD4			MD5/TD5	MD8/TD8																											
Zone 1	Z400iQ	MD4		MD4/MD5	MD7/TD7	MD8/TD8 MD9/TD9																											
Zone 1	Z350iQ	MD4			MD6																												
Zone 1	Z260iQ	MD4			MD6	MD7																											
Zone 1	Z250iQ	MD3/ MD4		MD5	MD6	MD8/ TD8		MD12/ TD12																									
Zone 1	PX50	MD3		MD4/MD5	MD6	MD9		MD11/ TD11	MD12/ TD12																								
Zone 1	POWER FORCE	TD25										TD35																					

> KLIMATSKE ZONE

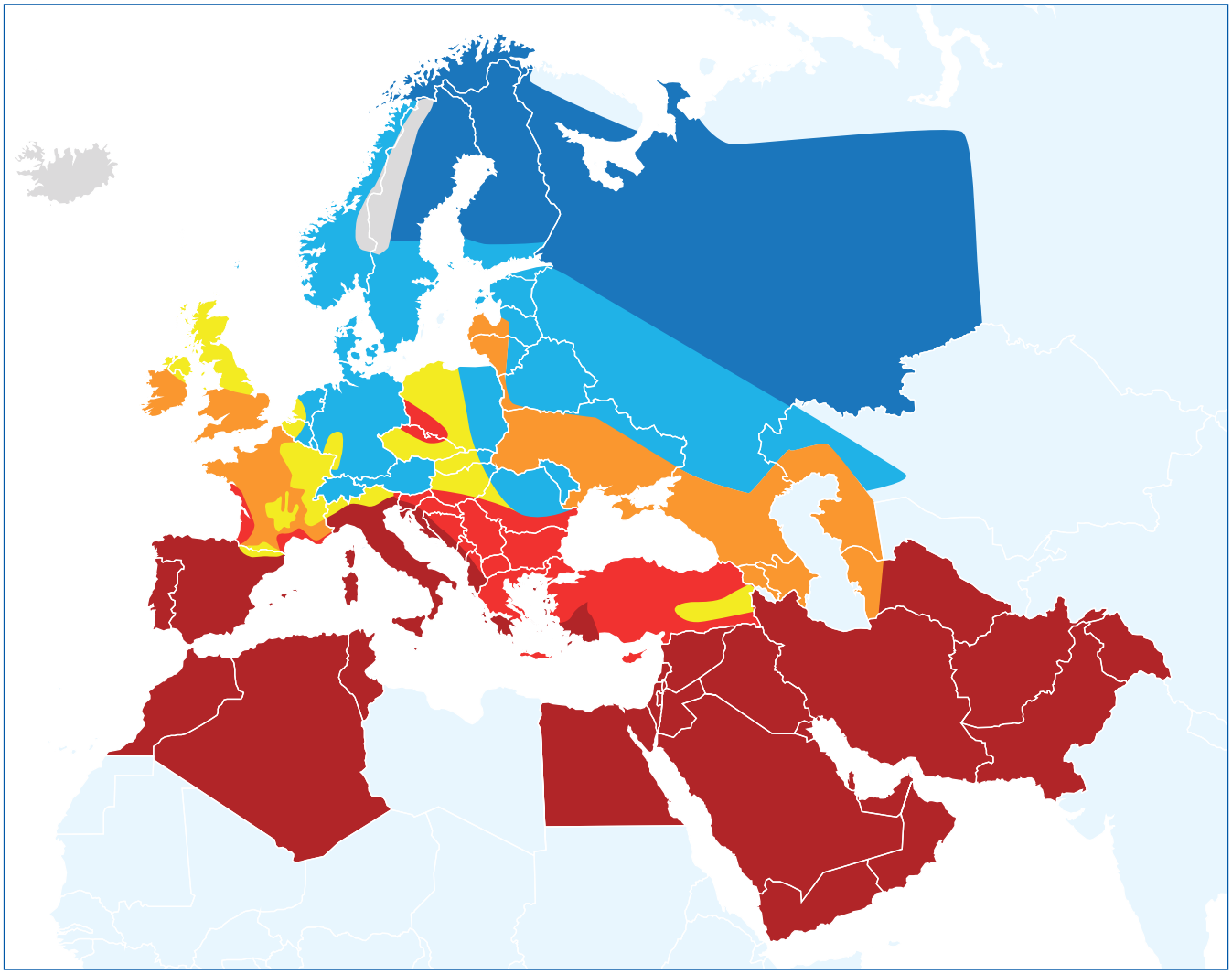

Zone 1	
Zone 2	
Zone 3	
Zone 4	
Zone 5	
Zone 6	
Zone 7	

PREGLED KLIMATSKIH ZONA ZA ODABIR TOPLOTNIH PUMPI

Ovaj vodič za brzi izbor je konfigurisan sa sledećim parametrima: privatni bazen, za korišćenje od početka maja do kraja septembra, prosečna dubina 1,5m, vreme filtracije 14h, ciljna temperatura vode u bazenu 28°C.

IZABERITE SNAGU ZA MANJE OD 1 MINUTA:
KAKO ČITATI: ZA BAZEN OD 35M³, SA PREKRIVAČEM , KOJI SE NALAZI U ZONI 2, POTREBAN JE MODEL ECO ELIO 13.

2024 Serije TP ZA BAZENE SA PREKRIVAČEM

		5	10	15	20	25	30	35	40	45	50	55	60	65	70	75	80	85	90	95	100	105	110	115	120	125	130	135	140	145	150	155	MAX
Zone 7	Proelyo Touch	08										10		13		15				19			25								30/30T		<170m³ PET30/30T <205m³ PET35/35T
Zone 7	Eco Elyo	07									09		13			15				20													
Zone 6	Proelyo Touch	08							10			13			15		19			25						30/30T						35/35T	<180m³
Zone 6	Eco Elyo	07							09			13			15		20																
Zone 5	Proelyo Touch	08							10		13			15		19		25					30/30T					35/35T					
Zone 5	Eco Elyo	07							09		13			15		20																	
Zone 4	Proelyo Touch	08						10		13		15			19			25				30/30T				35/35T							
Zone 4	Eco Elyo	07						09		13		15			20																		
Zone 3	Proelyo Touch	08					10		13		15			19			25					30/30T				35/35T							
Zone 3	Eco Elyo	07					09		13		15			20																			
Zone 2	Proelyo Touch	08					10		13		15			19			25							30/30T				35/35T					
Zone 2	Eco Elyo	07						09			13			15			20																
Zone 1	Proelyo Touch	08			10/13		15			19				25				30/30T			35/35T												
Zone 1	Eco Elyo	07			13		15			20																							

2024 Serije TP ZA BAZENE BEZ PREKRIVAČA

		5	10	15	20	25	30	35	40	45	50	55	60	65	70	75	80	85	90	95	100	105	110	115	120	125	130	135	140	145	150	155	MAX
Zone 7	Proelyo Touch	08					10	13		15		19			25			30/30T			35/35T												
Zone 7	Eco Elyo	07				09		13		15		20																					
Zone 6	Proelyo Touch	08				10		13		15		19		25			30/30T			35/35T													
Zone 6	Eco Elyo	07			09			13		15		20																					
Zone 5	Proelyo Touch	08			10		13		15		19		25		30/30T		35/35T																
Zone 5	Eco Elyo	07			09		13		15		20																						
Zone 4	Proelyo Touch	08			10		13		15	19		25		30/30T		35/35T																	
Zone 4	Eco Elyo	07			09		13		15		20																						
Zone 3	Proelyo Touch	08		08/10	13		15		19		25		30/30T		35/35T																		
Zone 3	Eco Elyo	07		09	13		15		20																								
Zone 2	Proelyo Touch	08		10/13	15		19		25		30/30T	35/35T																					
Zone 2	Eco Elyo	07	07/09	13	15		20																										
Zone 1	Proelyo Touch	08	10/13	15/19	25	30/30T	35/35T																										
Zone 1	Eco Elyo	07/09	13	15	20																												

ZODIAC®

TOPLOTNE PUMPE

Z550iQ

+ Potpuna inverterska tehnologija: tiha i štedi energiju
+ Lako se uklapa u male prostore
+ Ugrađeno povezivanje: Besplatna mobilna aplikacija Fluidra Poo

3 YEAR WARRANTY · MADE IN ITALY · FULL INVERTER · -15°C MIN. TEMP. AIR · HEATING & COOLING · FLUIDRA POOL · ENERGY EFFICIENT · TECHNICAL ROOM KIT

OPIS

- Vertikalno duvanje
- •Potpuna inverterska tehnologija sa 3 režima rada:
  Boost: Maksimalna snaga za brzo grejanje na početku sezone
  - Smart: Automatsko podešavanje snage između Ecosilence i Boost
  - Ekosilence: Veća ušteda energije i niži nivo buke
  Ugrađeno povezivanje sa besplatnom mobilnom aplikacijom
- Telo od polipropilena
- Režim prioriteta grejanja (kontrola filter pumpe)
- Automatsko odmrzavanje
- Titanijumski izmenjivač vode, kompatibilan sa tretmanom slane vode
- Scroll kompresor
- LCD displej

DODATNA OPREMA U PAKOVANJU

- Zimski futrola
- Komplet za odvod kondenzata
- 2 x PVC 1/2 spoj Ø 50
- 4 x nožice protiv vibracija

OPCIONO

- Komplet za čišćenje HP - VMA03491
- Z550iK - Komplet za tehničku sobu - VH000202
- Z550iK - Posuda za kondenzat - R07240

TEHNIČKI PODACI

Naziv	Z550iQ MD4	Z550iQ MD5	Z550iQ MD8	Z550iQ TD5	Z550iQ TD8
Šifra	WH000519 /4.217,45€	WH000520 /4.7743,51€	WH000522 /5.416,55€	WH000521 / 6.005,84€	WH000523/6.673,69
EN 17645 Ocena	A	A	A	A	A
EN 17645 SCOP	8,1	8,1	7	8,1	7
Preporučeni protok (m^3/h)	4	5	6	5	6
Električno napajanje	220-240 V / 1 / 50-60 Hz			380-400 V / 3 / 50-60 Hz	
Nominalna radna snaga (A)	9 - 1,7	11 - 2,4	17,8 - 3,5	4 - 1	6,1 - 1,4
Max radna snaga (A)	9	11	17,8	4	6,1
Preporučena presek kabla (mm^2)*	3 x 2,5	3 x 2,5	3 x 6	5 x 2,5	5 x 2,5
Rashladni fluid	R32	R32	R32	R32	R32
Količina fluida (kg)	0,88	1,2	2,18	1,2	2,18
Akustična snaga (max-min) (dBA)**	64 - 56	65 - 56	68 - 56	66 - 56	68 - 56
Akustični pritisak na 10m (max-min) (dBA)**	33 - 25	34 - 25	37 - 25	35 - 24	37 - 25

PERFORMANSE GREJANJA

VAZDUH **26°C** / VODA **26°C** / VLAGA **80%**

Radna snaga (max-min) (kW)	12,5 - 3,6	15 - 3,6	20 - 7	15,5 - 4,2	20 - 6,2
Utrošena snaga (max-min) (kW)	2 - 0,3	2,5 - 0,3	4,1 - 0,7	2,5 - 0,35	4 - 0,6
COP	6,3 - 12	5,9 -12	4,9 - 10,3	6,1 - 12,1	5 - 10,4

VAZDUH **15°C** / VODA **26°C** / VLAGA **70%**

Radna snaga (max-min) (kW)	9,5 - 2,6	11,5 - 2,7	15 - 3,8	11,5 - 2,8	15 - 2,9
Utrošena snaga (max-min) (kW)	1,9 - 0,4	2,4 - 0,4	3,7 - 0,8	2,3 - 0,4	3,6 - 0,5
COP	5 - 6,7	4,8 - 6,8	4,1 - 5	5,1 - 7,1	4,2 - 5,8

DIMENZIJE I TEŽINA

Dimenzije proizvoda (Dužina x Visina x Dubina	615 x 997 x 706mm	615 x 997 x 706mm	615 x 997 x 706mm	615 x 997 x 706mm	615 x 997 x 706mm
Težina proizvoda (kg)	54kg	60kg	70kg	60kg	70kg

*Kabl nije obezbeđen. Preporučena deonica za maksimalnu dužinu od 20m. **Prema standardu EN60704-1:2010+A11:2012

ZODIAC®

TOPLOTNA PUMPA

Z400iQ

+ Jedinstveni dizajn
+ Tiha & diskretna
+ Wi-Fi ugradjen: **Free mobile iAqualink app**

3 YEAR WARRANTY | MADE IN ITALY | ON/OFF + | -12°C MIN. TEMP. AIR | HEATING & COOLING | iAqualink

OPIS

Vertikalno duvanje
- ON/OFF tehnologija sa 2-brzinskim ventilatorom i 2 režima rada: Standard, Tišina (za smanjenje buke)
- Ugrađeno povezivanje sa besplatnom mobilnom aplikacijom
- Polipropilen i pocinkovani čelik, obojen epoksidom (telo) ili prethodno obojen (prednji panel)
- Režim prioriteta grejanja (kontrola filter pumpe)
- Automatsko odmrzavanje
- Titanijumski izmenjivač vode, kompatibilan sa tretmanom slane vode
- Rotacioni kompresor
- LCD displej

DODATNO UKLJUČENO U PAKOVANJE

- Zimska futrola
- Komplet za odvod kondenzata
- 2 xPVC 1/2 spoj Ø 50
- 4 x nožice protiv vibracija

OPCIONO

- Set za čišćenje HP - WMA03491

TEHNIČKI PODACI

Naziv	Z400iQ MD4	Z400iQ MD5	Z400iQ MD7	Z400iQ MD8	Z400iQ MD9	Z400iQ TD7	Z400iQ TD8	Z400iQ TD9
Šifra	WH000382	WH000383	WH000291	WH000295	WH000299	WH000385	WH000387	WH000389
CENA/EUR	**3.315,49**	**3.937,08**	**4.873,29**	**5.765,79**	**6.641,91**	**4.873,29**	**5.765,79**	**6.641,91**
EN 17645 Ocena	C	C	C	C	C	C	C	C
EN 17645 SCOP	5,2	4,6	4,3	4,2	4	4,3	4,5	4,2
Preporučeni protok (m^3/h)	4	5	6	7	8	6	7	8
Električno napajanje	220-240 V / 1 / 50 Hz					380-400 V / 3 / 50 Hz		
Nominalna radna snaga (A)	6,9	10,1	13,4	17	19,4	6,1	7,7	8,5
Max radna snaga (A)	10	15	19	28	32	6,4	9,2	11,4
Preporučeni presek kabla (mm^2)*	3 x 2,5	3 x 2,5	3 x 2,5	3 x 6	3 x 6	5 x 2,5	5 x 2,5	5 x 2,5
Rashladni fluid	R32	R32	R410A	R410A	R410A	R32	R32	R32
Količina fluida (kg)	0,87	0,99	1,45	1,8	1,8	1,18	1,59	1,59
Akustična snaga (max-min) (dBA)**	64 / 61	65 / 63	66 / 63	64 / 61	64 / 62	68 / 66	65 / 62	66 / 63
Akustički pritisak na 10m (max-min) (dBA)**	33 / 30	34 / 32	35 / 32	33 / 30	33 / 31	37 / 35	34/ 31	35 / 32

PREFORMANSE GREJANJA

VAZDUH **26°C** / VODA **26°C** / VLAGA **80%**

Radna snaga (max-min) (kW)	9,8	12,5	15,6	18,6	22	15,6	18,6	22
Iskorišćena radna snaga (kW)	1.7	2,3	3,2	3,8	4,5	3	3,5	4,2
COP	5,9	5,2	4,9	4,9	4,9	5,2	5,3	5,2

VAZDUH **15°C** / VODA **26°C** / VLAGA **70%**

Radna snaga (max-min) (kW)	7,9	10	12,4	14,8	17,5	12,4	14,8	17,5
Iskorišćena Snaga (max-min) (kW)	1,6	2,2	2,9	3,5	4,2	2,9	3,5	4,1
COP	4,9	4,4	4,2	4,2	4,2	4,3	4,2	4,3

DIMENZIJE I TEŽINA

Dimenzije Dužina x Visina x Dubina) (mm)	1030 x 872 x 449mm	1030 x 872 x 449mm	1030 x 872 x 449mm	1145 x 1018 x 480mm	1145 x 1018 x 480mm	1030 x 872 x 449mm	1145 x 1018 x 480mm	1145 x 1018 x 480mm
*Težina			90kg	105kg	110kg	94kg	105kg	110kg

** U skladu sa EN60704-1:2010+A11:2012 standard

ZODIAC®

TOPLOTNE PUMPEA

Z350iQ

+ **Maximalno diskretna**
+ **Garant**ovano efikasna
+ Ugradjena poveyanost**:** Besplatna **Fluidra Pool app**

3 YEAR WARRANTY · MADE IN ITALY · FULL INVERTER · -7°C MIN. TEMP. AIR · HEATING & COOLING · FLUIDRA POOL · ENERGY EFFICIENT

Swivel top part

OPIS

- Vertikalno duvanje
- Full inverter Technologija sa 3 radna režima :
- Boost: Max snaga za ubrzano zagrejavanje na početku sezone
- Smart: Automatska korekcija snage izmedju Ecosilence i Boost
- Ecosilence: Veća ušteda energije i niži nivo buke
- Ugrađeno povezivanje sa besplatnom mobilnom aplikacijom
- Polipropilensko telo i telo od galvanizovanog čelika
- Režim prioriteta grejanja (kontrola filter pumpe)
- Automatsko odmrzavanje
- Titanijumski izmenjivač vode, kompatibilan sa tretmanom slane vode
- Rotacioni kompresor
- LCD displej

DODATNO UKLJUČENO U PAKOVANJE

- Zimska navlaka
- Set za odvod kondenzata
- 2 x PVC nastavak Ø40
- 2 x PVC redukcija 40/50
- 2 x PVC nastavak 45° Ø50
- 4 x Anti-vibraciona stopa

OPCIONO

- Set za čišćenje HP - WMA03491

TEHNIČKI PODACI

Naziv	**Z350iQ MD4** /CENA u EUR	**Z350iQ MD5** / CENA u EUR	**Z350iQ MD6** / CENA u EUR
Šifra	WH000507 / **3.102,40€**	WH000508 / **3.346,00€**	WH000509 / **3.584,00€**
EN 17645 Rating	A	B	B
EN 17645 SCOP	7,1	6,1	6,3
Preporučeni protok (m^3/h)	3,4	4,2	5
Električno napajanje	220-240 V / 1 / 50-60 Hz		
Nominalna radna snaga (A)	8	10,1	12
Max radna snaga(A)	9,1	10,8	13,5
Preporučeni presek kabla (mm^2)*	3 x 2,5	3 x 2,5	3 x 2,5
Rashladni fluid	R32	R32	R32
Težina rashladnog fluida (kg)	0,7	0,85	0,95
Akustična snaga (max-min) (dBA)**	70 - 64	71 - 63	73 - 65
Akustični pritisak na 10m (max-min) (dBA)**	39 - 33	40 - 32	42 - 34

PREFORMANSE GREJANJA

VAZDUH **26°C** / VODA **26°C** / VLAGA **80%**

Radna snaga(max-min) (kW)	11- 3,1	14 - 4,4	16 - 4,7
Iskorišćena snaga (max-min) (kW)	1,9 - 0,3	2,6 - 0,5	3,2 - 0,5
COP	5,8 - 10,3	5,4 - 8,8	5 - 9,4

VAZDUH **15°C** / VODA **26°C** / VLAGA **70%**

Radna snaga (max-min) (kW)	8 - 2,5	10 - 2,7	12 - 3
Iskorišćena snaga (max-min) (kW)	1,8 - 0,4	2,3 - 0,5	2,8 - 0,6
COP	4,4 - 6,3	4,3 - 5,4	4,3 - 5

DIMENZIJE I TEŽINE

Dimenzije proizvoda (Dužina x Visina x Dubina) (mm)	500 x 883 x 500mm	500 x 883 x 500mm	500 x 883 x 500mm
Težina proizvoda (kg)	41kg	46kg	47kg

*Kabl nije u pakovanju. Prpeoručena sekcija za max dužinu od 20m. **U skladu sa standardom EN60704-1:2010+A11:2012

TOPLOTNE PUMPE

Z260iQ

+ Jednostavno & Efikasno
+ Veliki opseg snaga
+ Ugradjena povezanost: besplatna mobilna **Fluidra Pool app**

3 YEAR WARRANTY · FULL INVERTER · -20°C MIN. TEMP. AIR · HEATING & COOLING · FLUIDRA POOL · ENERGY EFFICIENT

OPIS

- Horizontalno duvanje
- Full inverter Technologija sa 3 radna režima :
- Boost: Max snaga za ubrzano zagrejavanje na početku sezone
- Smart: Automatska korekcija snage izmedju Ecosilence i Boost
- Ecosilence: Veća ušteda energije i niži nivo buke
- Telo od galvanizovanog čelika
- Prioritet grejanja (kontrola filtracione pumpe)
- Vremenski režim
- Automatsko odledjivanje
- Titanijumski izmenjivač, kompatibilno sa tretmanom slane vode
- Rotacioni kompresor
- LCD displej

UKLJUČENO U ISPORUKU

- Zimska navlaka
- Set za odvod kondenzata
- 2 x PVC 1/2 nastavak Ø 50
- 4 x Anti-vibraciona stopa

OPCIONO

- set za čišćenje HP - WMA03491

TEHNIČKI PODACI

Naziv	Z260iQ MD4	Z260iQ MD5	Z260iQ MD6	Z260iQ MD8
Šifra	WH000609/ **2.618,00**	WH000610/**2.956,80**	WH000611/**3.634,40**	WH000612/ **4.480,00**
EN 17645 Rating	A	A	A	A
EN 17645 SCOP	8,2	7,8	8,4	8,2
Preporučeni protok (m^3/h)	4	5	6	7
Električno napajanje	220-240 V / 1 / 50-60 Hz			
Nominalna radna snaga (A)	7,2	9,0	10,6	14,1
Max radna snaga(A)	10	12	14	18
Preporučeni presek kabla (mm^2)*	3 x 2,5	3 x 2,5	3 x 4	3 x 4
Rashladni fluid	R290	R290	R290	R290

PERFORMANSE GREJANJA

VAZDUH **26°C** / VODA **26°C** / VLAGA **80%**

Radna snaga (max-min) (kW)	10,0 - 3,6	13,0 - 5,1	15,5 - 5,5	19,5 - 7
Utrošena snaga (max-min) (kW)	1,6 - 0,3	2,1 - 0,5	2,6 - 0,4	3,5 - 0,5
COP	6,2 - 12,2	6,1 - 11,2	6,1 - 12,4	5,6 - 12,5

VAZDUH **15°C** / VODA **26°C** / VLAGA **70%**

Radna snaga (max-min) (kW)	8,0 - 2,7	10,0 - 3,9	12,0 - 3,9	15,0 - 4,8
Utrošena snaga (max-min) (kW)	1,6 - 0,3	2 - 0,5	2,4 - 0,5	3,2 - 0,7
COP	4,8 - 7,7	4,9 - 7,3	4,9 - 7,8	4,6 - 6,7

DIMENZIJE I TEŽINE

Dimenzije proizvoda (Dužina x Visina x Dubina) (mm)	1135 x 750 x 423,5mm	1135 x 750 x 423,5mm	1135 x 750 x 423,5mm	1135 x 750 x 423,5mm
Težina proizvoda (kg)	66kg	67kg	78,5kg	84kg

*Kabl nije u pakovanju. Prpeoručena sekcija za max dužinu od 20m.
**U skladu sa standardom EN60704-1:2010+A11:2012

ZODIAC®

TOPLOTNE PUMPE

Z250iQ

- Jednostavno & Efikasno
- Veliki raspon snaga
- Ugradjena povezanost: besplatna mobilna Fluidra Pool app

3 YEAR WARRANTY · FULL INVERTER · -7°C MIN. TEMP. AIR · HEATING & COOLING · FLUIDRA POOL · ENERGY EFFICIENT

OPIS

- Horizontalno duvanje
- Full Inverter Tehnologija sa 3 radna režima :
- Boost: Max snaga za ubrzano zagrejavanje na početku sezone
- Smart: Automatska korekcija snage izmedju Ecosilence i Boost
- Ecosilence: Veća ušteda energije i niži nivo buke
- Telo od obojenog galvanizovanog čelika
- Prioritet grejanja (kontrola filtracione pumpe)
- Vremenski režim
- Automatsko odledjivanje
- Titanijumski izmenjivač, kompatibilno sa tretmanom slane vode
- Rotacioni kompresor
- LCD displej

UKLJUČENO U PAKOVANJE

- Zimska navlaka Set za odvod kondenzata
- 2 x PVC 1/2 nastavak Ø 50
- 4 x Anti-vibraciona stopa

OPCIONO

- Set za čišćenje HP - WMA03491

TEHNIČKI PODACI

Naziv	Z250iQ MD3	Z250iQ MD4	Z250iQ MD5	Z250iQ MD6	Z250iQ MD8	Z250iQ MD9	Z250iQ MD12	Z250iQ TD8	Z250iQ TD9	Z250iQ TD12
	WH000587	WH000588	WH000589	WH000590	WH000591	WH000593	WH000595	WH000592	WH000594	WH000596
Šifra /CENA u EUR	1.510€	1.820€	2.245€	2.451€	3.259€	3.895€	4.976€	3.434€	4.070€	5.151€
EN 17645 SCOP	8,7	8,8	10,0	9,9	8,2	8,8	8,6	8,2	8,8	8,6
Preporučeni protok (m^3/h)	3	4	5	6	7	8	11	7	8	11
Električno napajanje	220-240 V / 1 / 50-60 Hz							380-400 V / 3 / 50-60 Hz		
Nominalana radna snaga (A)	4,7	6	8,4	10,7	14	15,3	23	5,2	7,4	9,6
Max radna snaga(A)	8	9	13	16	19	20	30	21	24	30
Preporučeni presek kabla (mm^2)*	3 x 2,5	3 x 2,5	3 x 2,5	3 x 4	3 x 4	3 x 4	3 x 6	5 x 2,5	5 x 2,5	5 x 2,5
Rashladni fluid	R32	R32	R32	R32	R32	R32	R32	R32	R32	R32
Težina rashladnog fluida (kg)	0,3	0,45	0,6	0,7	1	1,25	1,55	1	1,25	1,55
Akustična snaga (max-min) (dBA)**	62 - 50	65 - 52	65 - 52	67 - 54						
Akustički pritisak na 10m (max-min) (dBA)**	31 - 19	34 - 21	34 - 21	36 - 23						

PERFORMANSE GREJANJA

VAZDUH **26°C** / VODA **26°C** / VLAGA **80%**

Radna snaga (max-min) (kW)	7,0 - 2	9,5 - 2,3	13,0 - 2,4	19,0 - 7,5	19,0 - 7,5	24,0 - 6,7	31,0 - 9,2	19,0 - 7,5	24,0 - 6,7	31,0 - 9,2
Utrošena snaga (max-min) (kW)	1,1 - 0,15	1,4 - 0,2	2,0 - 0,1	2,5 - 0,15	3,5 - 0,6	4,5 - 0,5	5,6 - 0,7	3,5 - 0,6	4,5 - 0,5	5,6 - 0,7
COP	6,5 - 13,4	6,7 - 13,5	6,5 - 16,4	6,0 - 16,3	5,6 - 12,5	5,4 - 13,7	5,4 - 13,72	5,6 - 12,5	5,4 - 13,7	5,4 - 13,72

VAZDUH **15°C** / VODA **26°C** / VLAGA **70%**

Radna snaga (max-min) (kW)	5,5 - 1,4	7,0 - 1,5	9,0 - 1,7	11,0 - 1,9	15,0 - 5,4	18,0 - 4,9	24,0 - 6,3	15,0 - 5,4	18,0 - 4,9	24,0 - 6,3
Utrošena snaga (max-min) (kW)	1,1 - 0,2	1,3 - 0,2	1,9 - 0,2	2,3 - 0,3	3,2 - 0,7	3,9 - 0,6	5,3 - 0,8	3,2 - 0,7	3,9 - 0,6	5,3 - 0,8
COP	5,2 - 6,4	5,3 - 6,6	4,8 - 7,8	4,8 - 7,7	4,6 - 7,4	4,5 - 7,8	4,5 - 7,5	4,6 - 7,4	4,5 - 7,8	4,5 - 7,5

DIMENZIJE I TEŽINE

Dimenzije proizvoda (Dužina x Visina x Dubina	823 x 646 x 375mm	823 x 646 x 375mm	823 x 646 x 375mm	906 x 646 x 375mm	1103 x 746 x 395mm	1133 x 846 x 545mm	1133 x 846 x 545mm	1103 x 746 x 395mm	1133 x 846 x 545mm	1133 x 846 x 545mm
Težina proizvoda (kg)	42,5kg	44,5kg	49,5kg	56kg	70kg	88,5kg	kg	73,5kg	92kg	kg

*Kabl nije u pakovanju, Prpeoručena sekcija za max dužinu od 20m.
**U skladu sa standardom EN60704-1:2010+A11:2012

TOPLOTNE PUMPE

Z250

Dostupna do isteka zaliha

- + Jednostavno & Efikasno
- + Produžena bazenska sezona
- + Za većinu nazena do **90m³**

3 YEAR WARRANTY · FULL INVERTER · -7°C MIN. TEMP. AIR · HEATING & COOLING · ENERGY EFFICIENT

OPIS

- Horizontalno duvanje
- Full Inverter Tehnologija sa 3 radna režima :
- Boost: Max snaga za ubrzano zagrejavanje na početku sezone
- Smart: Automatska korekcija snage izmedju Ecosilence i Boost
- Ecosilence: Veća ušteda energije i niži nivo buke
- Telo od obojenog galvanizovanog čelika
- Prioritet grejanja (kontrola filtracione pumpe)
- Vremenski režim
- Automatsko odledjivanje
- Titanijumski izmenjivač, kompatibilno sa tretmanom slane vode
- Rotacioni kompresor
- LCD displej

DODACI UKLJUČENI U PAKOVANJE

- Zimska navlaka
- Set za odvod kondenzata
- 2 x PVC 1/2 nastavak Ø 50
- 4 x Anti-vibraciona stopa

OPCIONO

- CSet za čišćenje HP - WMA03491

TEHNIČKI PODACI

Name	Z250 MD3	Z250 MD4	Z250 MD5	Z250 MD6
Sku Reference	WH000552	WH000553	WH000554	WH000555
CENA/EUR	**1.510€**	**1.820€**	**2.245€**	**2.775€**
EN 17645 Rating	A	A	A	A
EN 17645 SCOP	8,7	8,8	10	9,9
Preporučeni protok (m^3/h)	3	4	5	6
Električno napajanje	220-240 V / 1 / 50-60 Hz			
Nominalna radna snaga (A)	4,7	6	8,4	10,7
Max radna snaga (A)	8	9	13	16
Preporučeni presek kabla (mm^2)*	3 x 2,5	3 x 2,5	3 x 2,5	3 x 4
Rashladni fluid	R32	R32	R32	R32
Težina rashladnog fluida (kg)	0,3	0,45	0,6	0,7
Akustička snaga (max-min) (dBA)**	62 - 50	65 - 52	65 - 52	67 - 54
Akustički pritisak na 10m (max-min) (dBA)**	31 - 19	34 - 21	34 - 21	36 - 23

PERFORMANSE GREJANJA

VAZDUH **26°C** / VODA **26°C** /VLAGA **80%**

Radna snaga (max-min) (kW)	7 - 2	9,5 - 2,3	13 - 2,4	15 - 2,5
Utrošena snaga (max-min) (kW)	1,1 - 0,15	1,4 - 0,2	2 - 0,1	2,5 - 0,15
COP	6,5 - 13,4	6,7 - 13,5	6,5 - 16,4	6- 16,3

VAZDUH **15°C** / VODA **26°C** / VLAGA **70%**

Radna snaga (max-min) (kW)	5,5 - 1,4	7- 1,5	9 - 1,7	11 - 1,9
Utrošena snaga (max-min) (kW)	1,1 - 0,2	1,3 - 0,2	1,9 - 0,2	2,3 - 0,25
COP	5,2- 6,4	5,3 - 6,6	4,8 - 7,8	4,8 - 7,7

DIMENZIJE I TEŽINE

Dimenzije proizvoda (Dužina x Visina x Dubina (mm)	823 x 646 x 375mm	823 x 646 x 375mm	823 x 646 x 375mm	906 x 646 x 375mm
Težina proizvoda (kg)	42,5kg	44,5kg	49,5kg	56kg

*Kabl nije u pakovanju. Prpeoručena sekcija za max dužinu od 20m. **U skladu sa standardom EN60704-1:2010+A11:2012

ZODIAC®

TOPLOTNE PUMPE

Power Force

+ Varijabilna brzina duvanja
+ Radi do -12°C tokom cele godine

3 YEAR WARRANTY | MADE IN ITALY | ON/OFF + | -12°C MIN. TEMP. AIR | HEATING & COOLING

OPIS

- Horizontalno duvanje
- Galvanizovani čelik obrada bojom na pazi epoksidne smole
- Prioritet grejanja (kontrola filtracione pumpe)
- Varijabilna brzina sa automatskim smanjenjem buke
- Automastko odledjivanje
- Titanijumski izmenjivač kompatibilno sa tretmanom slanom vodom
- Sprilani kompresor

UKLJUČENO U PAKOVANJE

- Zimska navlaka
- Set za odvod kondenzata
- 2 x PVC 1/2 nastavak Ø 63
- 4 x Anti-vibraciona stopa Ø 63

OPCIONO

- Set za čišćenje HP - WMA03491
- Daljinsko upravljanje, 50 m kabla - WTC04004
- Posuda za kondenzat, PowerForce - R07241

TEHNIČKI PODACIFEATURES

Naziv	Power Force TD25	Power Force TD35
Šifra	W20PFORCE25TD	W20PFORCE35TD
CENA / EUR	**10.841,83**	**14.480,25**
EN 17645 Rating	C	C
EN 17645 SCOP	5,1	5
Preporučeni protok (m^3/h)	10	10
Električno napajanje	380-400 V / 3 / 50 Hz	
Nominalna radna snaga (A)	10,6	12,9
Max. radna snaga (A)	14,2	18,1
Preporučena radna snaga Preporučeni presek kabla (mm^2)*	5 x 4	5 x 4
Rashladni fluid	R410A	R410A
Težina rashladnog fluidatity (kg)	6,4	6,3
Akustička snaga (max-min) (dBA)**	70	71
Akustički pritisak na 10m (max-min) (dBA)**	38	39

PERFORMANSE GREJANJA

VAZDUH 26°C / VODA 26°C / VLAGA 80%

Radna snaga (max-min) (kW)	33	45,5
Utrošena radna snaga (max-min) (kW)	6,1	8,6
COP	5,4	5,3

VAZDUH 15°C /VODA 26°C /VLAGA 70%

Radna snaga (max-min) (kW)	28,7	37
Utrošena radna snaga (max-min) (kW)	5,6	7,6
COP	5,1	4,9

DIMENZIJE I TEŽINE

Dimenzije proizvoda (Dužina x Visina x Dubina) (mm)	1439 x 1534 x 450mm	1439 x 1534 x 450mm
Težina proizvoda (kg)	205kg	205kg

*Kabl nije u pakovanju. Prpeoručena sekcija za max dužinu od 20m. **U skladu sa standardom EN60704-1:2010+A11:2012

> TEŽINE I DIMENZIJE

Za više informacija pogledajte korisničko uputstvo.

Z550iQ - TEŽINE I DIMENZIJE

Model	Z550iQ MD4	Z550iQ MD5	Z550iQ TD5	Z550iQ MD8	Z550iQ TD8
Težina	54 kg	60 kg	60 kg	70 kg	70 kg

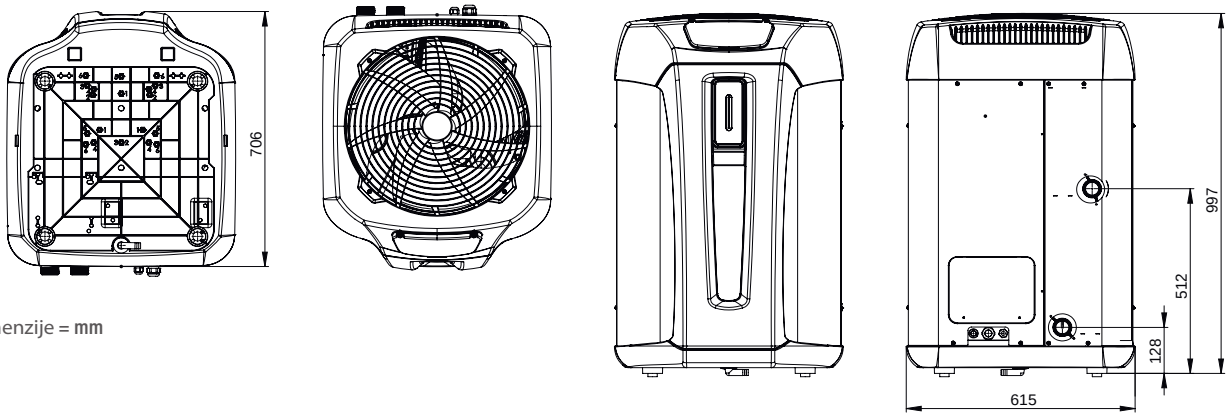

Dimenzije = mm

Z400iQ - TEŽINE I DIMENZIJE

Model	MD4	MD5	MD7	TD7	MD8	TD8	MD9	TD9
Weight	70 kg	71 kg	90 kg	94 kg	105 kg		110 kg	
A	1030 mm				1145 mm			
B	872 mm		1018 mm					
C	449 mm				480 mm			
D	132 mm				125 mm			
E	516 mm				510 mm			

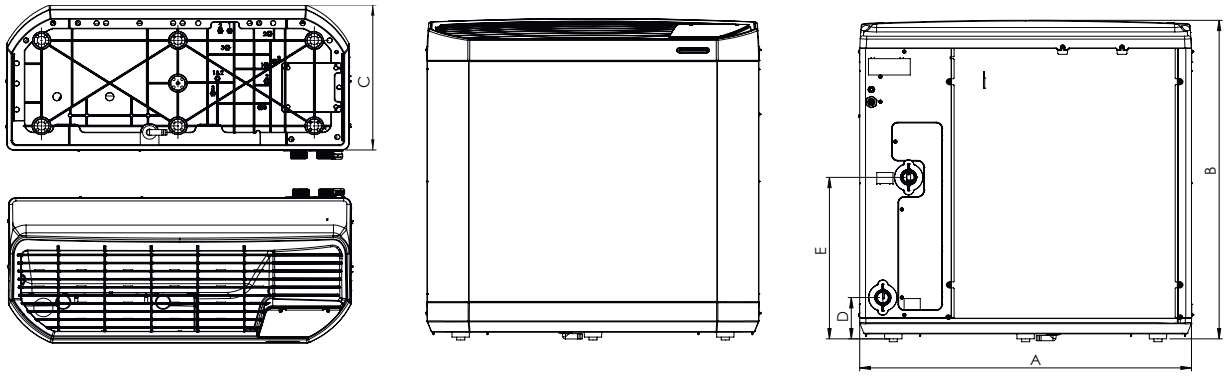

Z350iQ - TEŽINE I DIMENZIJE

Model	Z350iQ MD4	Z350iQ MD5	Z350iQ MD6
Težine	41 kg	46 kg	47 kg

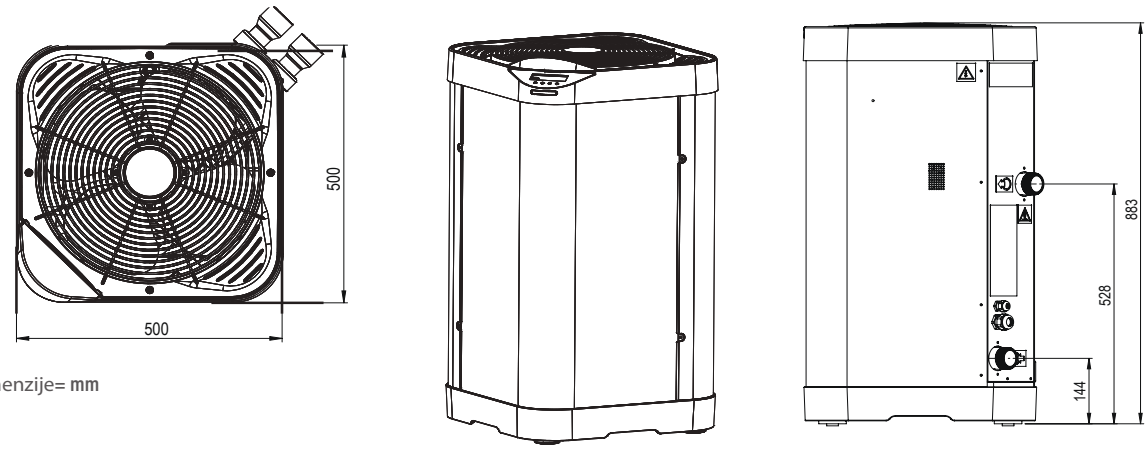

Dimenzije= mm

Z260iQ - TEŽINE I DIMENZIJE

Model	Z260iQ MD4	Z260iQ MD5	Z260iQ MD6	Z260iQ MD8
Težine	66kg	67kg	78,5kg	84kg
A	750 mm			
B	1135 mm			
C	392 mm			
D	721 mm			
E	423,5 mm			
F	275 mm		390 mm	
G	110 mm			

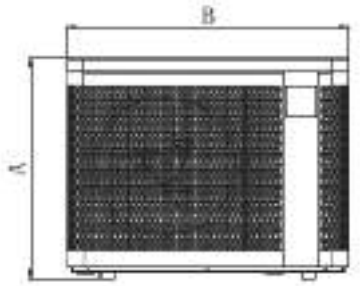

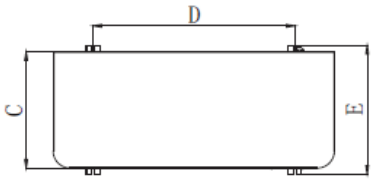

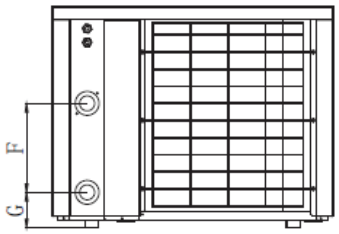

Z250iQ - TEŽINE I DIMENZIJE

Model	Z250iQ MD3	Z250iQ MD4	Z250iQ MD5	Z250iQ MD6	Z250iQ MD8	Z250iQ MD9	Z250iQ MD12	Z250iQ TD8	Z250iQ TD9	Z250iQ TD12
Težine	42,5kg	44,5kg	49,5kg	56kg	70kg	88,5kg	kg	73,5kg	92kg	kg
A	646 mm				746 mm		846 mm			
B	823 mm			906 mm	1103 mm		1133 mm			
C	339,5 mm				359 mm		509,5 mm			
D	590 mm			593 mm	790 mm		743 mm			
E	375 mm				395 mm		545 mm			
F	300 mm		260 mm	330 mm	350 mm		367 mm		430 mm	
G	93 mm		103 mm	93 mm	93 mm		93 mm			

Z250 - TEŽINE I DIMENZIJE

Model	Z250 MD3	Z250 MD4	Z250 MD5	Z250 MD6
Težine	42,5 kg	44,5 kg	49,5 kg	56 kg
A	646 mm			
B	823 mm			906 mm
C	339,5 mm			
D	590 mm			593 mm
E	375 mm			
F	300 mm		260 mm	330 mm
G	93 mm		103 mm	93 mm

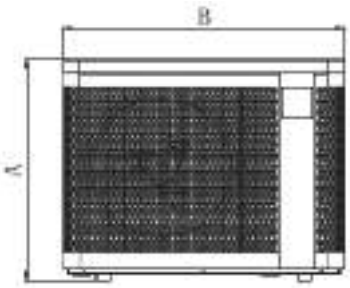

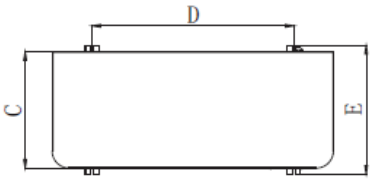

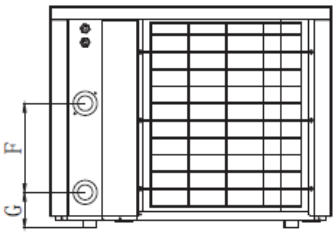

POWERFORCE - TEŽINE I DIMENZIJE

Model	TD25	TD35
Težine	205 kg	205 kg

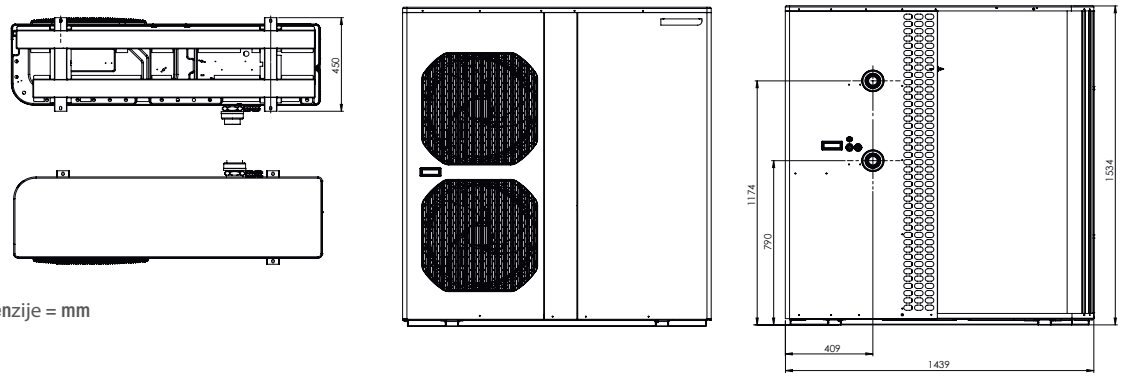

Dimenzije = mm

PX50 - TEŽINE I DIMENZIJE

Model	MD3	MD4	MD5	MD6	MD7	MD9	MD11	MD12	TD11	TD12
Težine	52 kg	58 kg	61 kg	62 kg	89 kg	92 kg	120 kg	126 kg	123 kg	128 kg
A	859 mm	985 mm			1074 mm		1039 mm			
B	641 mm	736 mm			941 mm		1339 mm			
C	357 mm	375 mm			395 mm		410 mm			
D	97 mm	97 mm			107 mm		112 mm			
E	446,5 mm	537 mm			707 mm		962 mm			

PX50 MD3, MD4, MD5, MD6, MD7, MD9

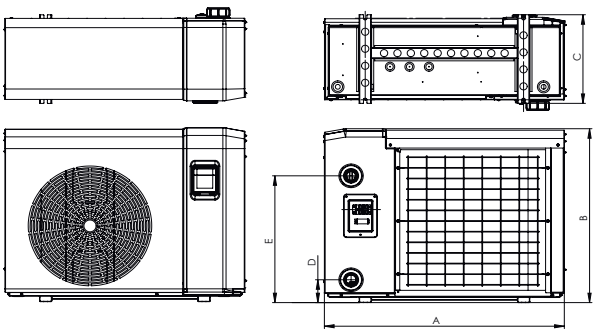

PX50 MD11, TD11, MD12, TD12

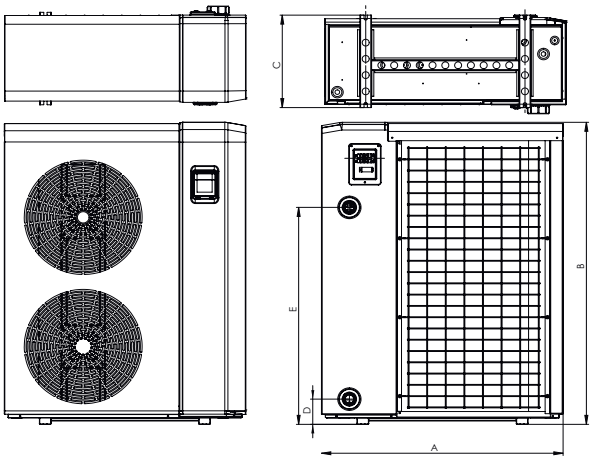

PM40 - TEŽINE I DIMENZIJE

Model	MD1	MD2	MD3	MD4	MD5	MD7	MD8	TD7	TD8	TD12
Težine	38 kg	54 kg	64 kg	70 kg	81 kg	102 kg	119 kg	95 kg	111 kg	147 kg

PM40 MD1, MD2, MD3, MD4, MD5, MD7, TD7, MD8, TD8

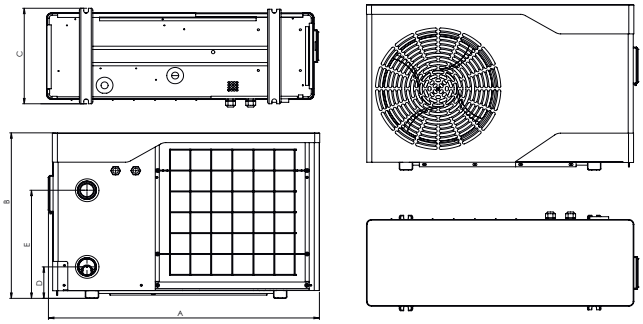

PM40 TD12

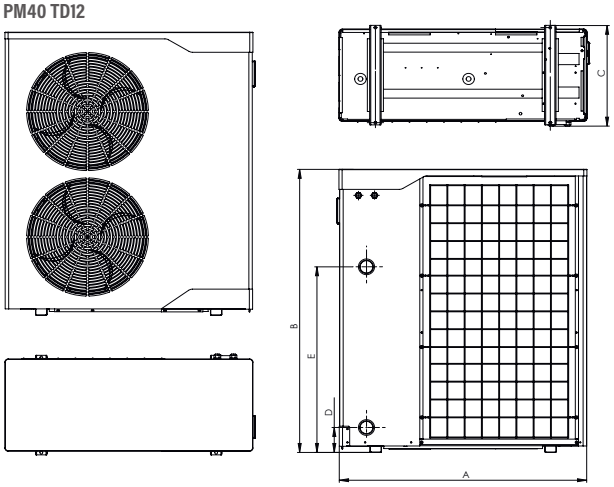

Dimenzije = mm

TOPLOTNI IZMENJIVAČI

Postavljeni blizu kotla, Zodiac® razmenjivači toplote koriste krug grejanja u kući za zagrevanje vode u bazenu. Veoma finansijski povoljni, takođe su veoma efikasni i omogućavaju brz porast temperature

> ODABIR IZMENJIVAČA TOPLOTE

Prilikom izbora izmenjivača toplote uzima se u obzir nekoliko parametara. U zavisnosti od veličine bazena koji se zagreva, željene upotrebe (temperatura i period) i temperature primarnog kruga grejanja, treba izabrati odgovarajući izmenjivač toplote.
Zodiac® razmenjivači toplote su kompatibilni sa svim sistemima grejanja u domaćinstvu.
Sa više od 17 modela, pogodni su za sve instalacije.

Ti 22 TITANE INSIDE

REFERENTNA TAČKA
Svi Zodiac® izmenjivači toplote su opremljeni titanijumskim cevima i pločama što ih čini veoma robusnim.
.

Uporedna Tabela

	HEAT LINE			URANUS+	
	Neopremljen	**Plus,** bez cirkulacione pumpe	**Plus,** sa cirkulacionom pumpom	Neopremljen	**Plus**
Primena	Sve vrste grejanja			Sve vrste grejanja	
Snaga sa primarom na 90°C	Od 20 do 70 kW			Od 35 do 240 kW	
Snaga sa primarom na 45°C	Od 4 do 14 kW			Od 13 do 57 kW	
Način montaže	Nije na bajpasu			L montaža - bajpas	
Tip toplotnog izmenjivača	Titanijum cevi			Titanium ploče	
Prekidač protoka		•	•		•
Regulacija		•	•		•
Cirkularna pumpa			•		•
Garancija	2 godine				

IZMENJIVAČI

Heat Line

Neopremljen, Plus bez cirkulacione pumpe i sa cirkulacionom pumpom

Unequipped

Plus sa regulacijom i cirkulacionom pumpom

Plus sa regulaciojom i cirkulacionom pumpom

Kompatibilan sa svim vrstama sistema za grejanje kuće
(toplotna pumpa, bojler, geotermalni, solarni)
+ Raznovrsni koncept instalacije
+ Digitalna regulacija

OPIS

Kućište od injektiranog noril poliamida
- TITAN Cevi
- Nepovratni ventil
- Cirkulaciona pumpa male potrošnje, A klasa (1)
- Reverzibilni interfejs (omogućava dovod vode u desni ili levi bazen)
- Prekidač protoka (2)
- Unapred ožičena električna kutija sa utikačem od 230 V (2)
- Digitalna regulacija (2)
- Reverzibilni raspored instalacije

(1) «Plus» modell sa sirkulacionom pumpom (2) «Plus» modeli sa i bez cirkulacione pumpe

MODELI / ŠIFRE

Model	HEATLINE 20	HEATLINE 40	HEATLINE 70
Neopremljen	W49NT20/695.14€	W49NT40/821.64€	W49NT70/1,015.60€
Plus, bez cirkulacione pumpe	W49KT20W	W49KT40W	W49KT70W
Plus, sa cirkulacionom pumpom	W49KT20	W49KT40	W49KT70

2 YEAR WARRANTY

MADE IN FRANCE

EASY INTALLATION

TEHNIČKI PODACI

Model		HEATLINE 20	HEATLINE 40	HEATLINE 70
Max. pritisak (bazenska instalacija)		2 bara		
Max. dozvoljena temperatura		90 °C		
Priključci	PRIMARY Heating (Unequipped model)	Ø26/34 F / Ø26/34 M	Ø26/34 F - Ø26/34 M	Ø26/34 F / Ø26/34 M
	SECONDARY Pool	PVC Ø63 ou 50		
Protok (m^3/H)	PRIMARY Heating	0,9	1,7	3
	SECONDARY Pool	10	15	20
Load Loss (MMCE)	PRIMARY Heating	150	200	300
	SECONDARY Pool	500	800	1000

* Privatni otvoreni bazen, umerena klima sa izotermnim pokrivačem i primarna na 90°C od 15. maja do 15. septembra

HEATING PERFORMANCE

Model	HEATLINE 20	HEATLINE 40	HEATLINE 70
Snaga sa primarom na 90°C (kW)	20	40	70
Snaga sa primarom nat 60°C (kW)	8,5	17	30
Snaga sa primarom na 45°C (kW)	4	8	14

DIMENZIJE (MM) I TEŽINA

Model	HEATLINE 20	HEATLINE 40	HEATLINE 70
Neopremljen	3 kg	3 kg	4 kg
Plus, bez cirkulacione pumpe	4 kg	4 kg	5 kg
Plus, with circulating pump	6,5 kg	7 kg	12 kg

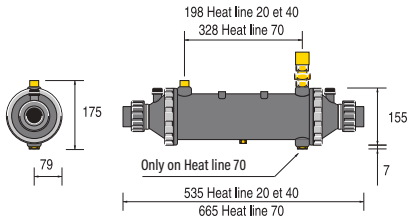

Heat Line Unequipped

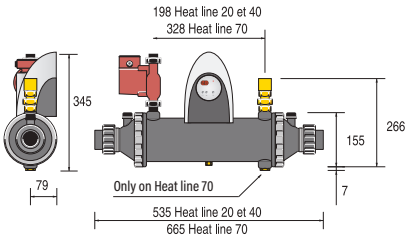

Heat Line Plus with circulating pump

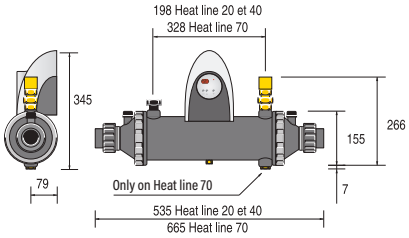

Heat Line Plus without circulating pump

INSTALACIJA

,

- Protok primarnog i sekundarnog kola se može promeniti okretanjem izmenjivača.
- Posebni slučajevi: izmenjivač napajan pomoću solarnih panela.
- Izmjenjivač mora biti izabran u skladu sa zahtjevima za grejanje bazena, specifikacijama izmenjivača sa primarnim na 45 °C ili 60 °C (pogledajte tabelu sa specifikacijama) i snagom koju vraćaju solarni paneli. U svim slučajevima, izmenjivač se mora napajati iz solarnog rezervoara instaliranog između panela i izmenjivača.
- Heat Line • Izmenjivači toplotenisu kompatibilni sa direktnim povezivanjem na solarne panele.
- • Oprez: maksimalna temperatura primarnog izvora = 90 °C Maksimalni pritisak = 2 bara. Izmjenjivač se postavlja na postojeći zidni kotao ili na kotao čiji se regulator nalazi u unutrašnjosti kotla.

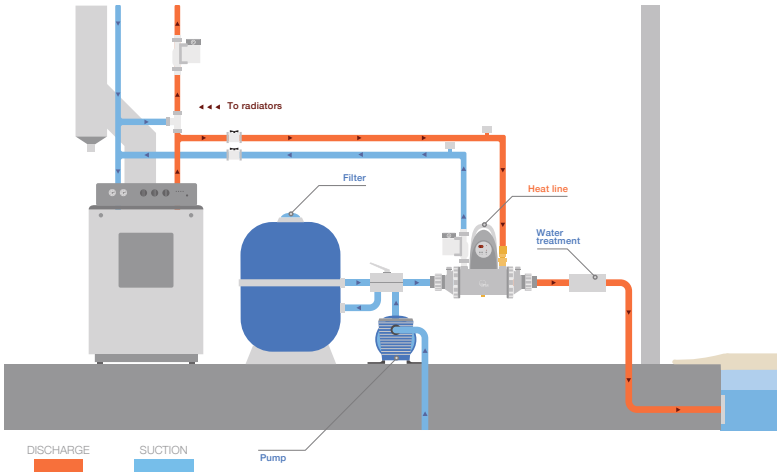

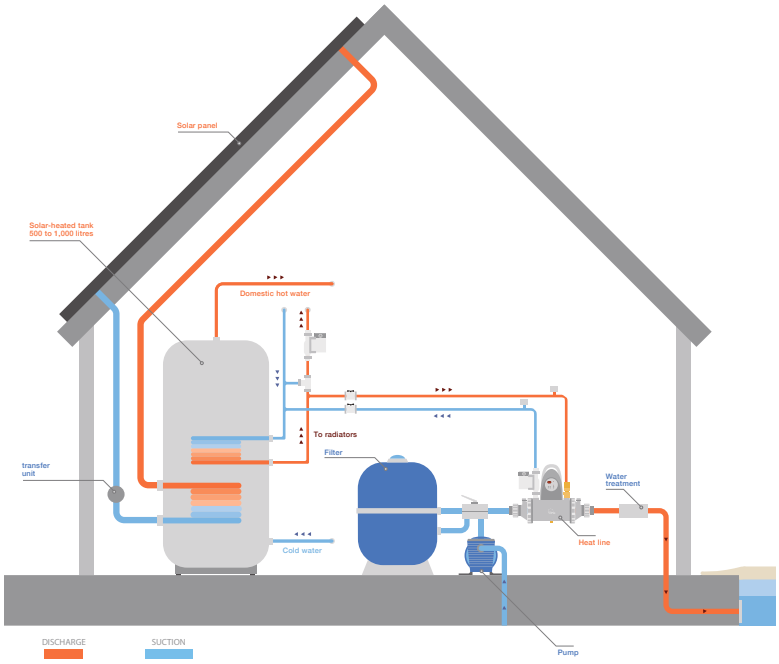

ELEKTRIČNI GREJAČI

Najjednostavnije rešenje za brzi porast temperature

Jednostavni za instalaciju i upotrebu, Zodiac® električni grejači brzo zagrevaju vaš bazen i održavaju vodu na željenoj temperaturi.

Kompaktne, samostalne jedinice, ugrađene su u sistem filtracije. Započnite filtriranje da biste podigli temperaturu.

> IZBOR ELEKTRIČNOG GREJAČA

Prilikom izbora odgovarajućeg električnog grejača treba uzeti u obzir nekoliko parametara.

U zavisnosti od veličine bazena koji se greje i željene upotrebe (temp

i period), snagu sistema treba prilagoditi, sa 3 kV na 120 kV.

U maloj tehničkoj prostoriji, instalirajte sistem u 'L' konfiguraciji. In-line instalacija ograničava pad pritiska.

Za kontrolu željene temperature postoje dve vrste termostata: mehanički i digitalni.

Ti 22 TITANE INSIDE

REFERENTNA TAČKA
SVI MODELI ELEKTRIČNIH GREJAČA ZODIAC® OPREMLJENI SU TITANIJUMSKIM GREJNIM ELEMENTIMA, ŠTO IH ČINI VEOMA ROBUSNIM.

UPOREDNA TABELA	RE/L	RED LINE	RE/U
Veličina bazena*	< 95 m³	< 95 m³	From 195 m³
Nazivna snaga	Od 3 do 12 kW	Od 3 do 12 kW	Od 12 do 24 kW
Konfiguracija	L	In line (linijski)	In line (linijski)
Tip modula	-	-	-
Tip Termostata	Mehanički	Digitalni	Digitalni
Garancija	2 years		

ZODIAC

ELECTRIC HEATERS

RE/

+ Potpuna digitalna regulacija
+ 2-stepeno upravljanje napajanjem
+ Max robustan

2 YEAR WARRANTY · MADE IN FRANCE · EASY INTALLATION · Ti22 TITANE INSIDE

OPIS

- Kontrolna kutija sa preciznim termostatom od +/- 0,5°C
- Digitalni displej i tajmer
- Pozitivni sigurnosni limitator visoke temperature
- Vodonepropusnost pomoću EPDM obruča
- HIPALON električni priključci
- Prekidač protoka
- Električni kontaktori
- Prekidači za kontrolu svetla + indikatori
- Vodonepropusnost pomoću EPDM obruča
- Monofazni 230V-50/60Hz ili trofazni 400V u zavisnosti od modela
- LCD displej

TEHNIČKI PODACI

Naziv	RE/U 12M	RE/U 15T	RE/U 15M	RE/U 18T	RE/U 21T	RE/U 24T
Šifra	W40TIT12M	W40TIT15	W40TIT15M	W40TIT18	W40TIT21	W40TIT24
Preporučeni protok (m^3/h)	5 - 22	5 - 22	5 - 22	5 - 22	5 - 22	5 - 22
Električno napajanje	220-240 V / 1 / 50-60 Hz	380-400 V / 3 / 50-60 Hz	220-240 V / 1 / 50-60 Hz	380-400 V / 3 / 50-60 Hz		
Max radna snaga (A)	53	22	66	26	31	35
Recommended Power cable size (mm^2)	3 x 16	5 x 6	3 x 16	5 x 6	5 x 10	5 x 10

PERFORMANSE GREJANJA

Radna snaga (max-min) (kW)	6 + 6	9 + 9	6 + 9	9 + 9	9 + 12	12 + 12

DIMENZIJE I TEŽINA

Dimenzije proizvoda (Duž x Vis x Šir) (mm)	600 x 80 x 143mm	600 x 80 x 143mm	600 x 80 x 143mm	600 x 80 x 143mm	600 x 80 x 143mm	600 x 80 x 143mm
Težina proizvoda (kg)	12kg	12kg	12kg	12kg	12kg	12kg

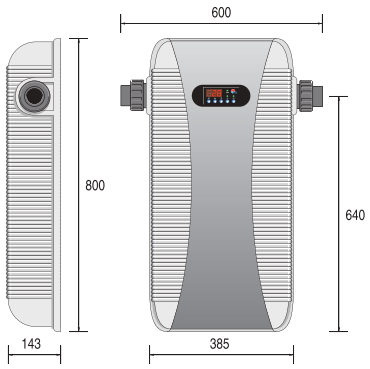

INSTALACIJA

- In-line (linijski) PVC hidraulički proključak, Ø63 (spoljnji) ili Ø50 (unutrašnji).
- Podržava bilo koji smer protoka: samo okrenite prekidač protoka i obrnite kontrolni i sigurnosni senzor.

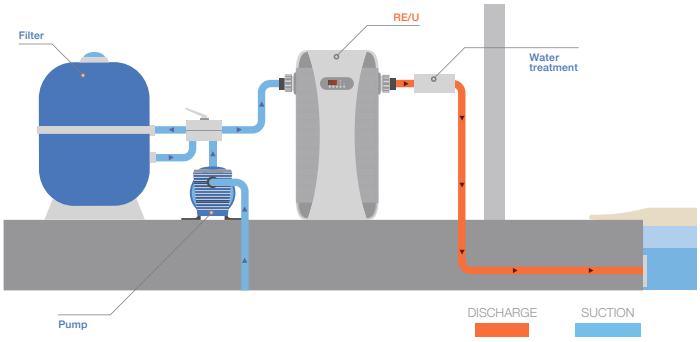

ZODIAC®

ELEKTRIČNI GREJAČI

Red Line

+ Linijski, niskog pada pritiska
+ 1 ili 3 fazno ožičenje (konfiguracija na licu mesta)
+ Potpuna digitalna regulacija

2 YEAR WARRANTY · MADE IN FRANCE · EASY INTALLATION · TITANE INSIDE

OPIS

- Kontrolna kutija sa preciznim termostatom od +/- 0,5°C
- Pozitivni sigurnosni limitator visoke temperature
- Vodonepropusnost električnih otpora sa EPDM kragnom
- Hipalon električni priključci
- Protok prekidač
- Električni kontaktori
- Prekidač za uključivanje/isključivanje + indikatori
- Jedno ili trofazno ožičenje (konfiguracija na licu mesta)
- REDLINE 12: uvek trofazno ožičenje 400V-50/60Hz
- LCD displej

TEHNIČKI PODACI

Naziv	REDLINE 3	REDLINE 6	REDLINE 9	REDLINE 12
Šifra	W40RDE3	W40RDE6	W40RDE9	W40RDE12
CENA/EUR	**1.095,12**	**1.163,79**	**1.220,41**	**1.280,32**
Preporučeni protok (m^3/h)	5 - 30	5 - 30	5 - 30	5 - 30
Električno napajanje	220-240 V / 1 / 50-60 Hz & 380-400V / 3 / 50-60 Hz			380-400 V / 3 / 50-60 Hz
Max radna snaga (A)	14 (1-faza) 5 (3-faza)	27 (1-faza) 9 (3-faza)	40 (1-faza) 13 (3-faza)	18 (3-faza)
Presek kabla	3 x 4 (1-faza) 5 x 2,5 (3 faza)	3 x 6 (1-faza) 5 x 2,5 (3 faza)	3 x 10 (1-faza) 5 x 4 (3 faza)	5 x 4 (3 faza)

PREFORMANSE GREJANJA

Radna snaga (max-min) (kW)	3	6	9	12

DIMENZIJE I TEŽINA

Dim.proizvoda (Duž x Vis x Šir) (mm)	538 x 222 x 100mm	538 x 222 x 100mm	638 x 222 x 100mm	638 x 222 x 100mm
Težina proizvoda (kg)	4kg	4kg	4kg	4kg

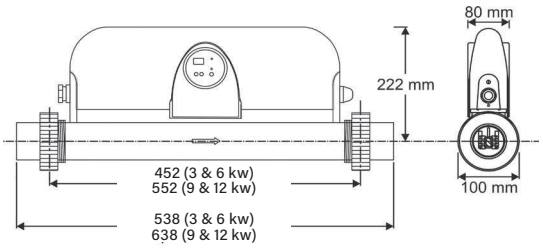

INSTALACIJA

- In-line (linijski) priključak sa dve PVC spojnice, Ø63, i reduktorima, Ø63-50.
- Podržava bilo koji smer protoka: samo okrenite uređaj da odgovara smeru protoka vode.

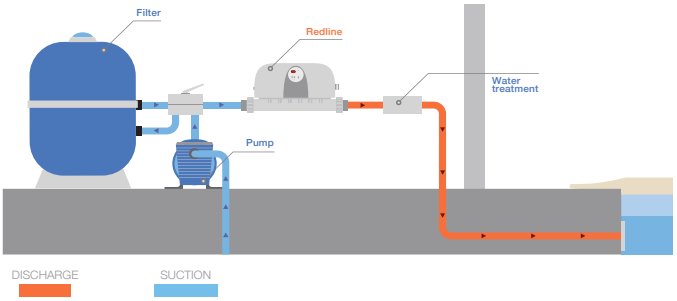

ELEKTRIČNI GREJAČ

RE/L

+ L-model, ušteda u prostoru
+ 1 ili 3 faze (kongiguracija na licu mesta)
+ Mehanički termostat

2 YEAR WARRANTY · MADE IN FRANCE · EASY INTALLATION · TITANE INSIDE

OPIS

- Rotirajući mehanički termostat 16-40°C
- Pozitivni sigurnosni limitatori visoke temperature
- Vodonepropusnost električnih otpora sa EPDM kragnom
- Hipalon oblikovane električne veze
- Protok prekidač
- Električni kontaktor
- Jedno ili trofazno ožičenje (konfiguracija na licu mesta)
- RE/L 12: uvek 3-fazno ožičenje 400V-50/60Hz
- Dugme za kontrolu termostata

TEHNIČKI PODACI

Naziv	RE/L 3	RE/L 6	RE/L 9	RE/L 12
Šifra	W40LE03	W40LE06	W40LE09	W40LE12
Preporučeni protok (m^3/h)	5 - 22	5 - 22	5 - 22	5 - 22
Električno napajanje	220-240 V / 1 / 50-60 Hz & 380-400V / 3 / 50-60 Hz			380-400 V / 3 / 50-60 Hz
Max radna snaga (A)	14 (1-phase) 5 (3-phases)	27 (1-faza) 9 (3-faza)	40 (1-faza) 13 (3-faza)	18 (3-faza)
Preporučen presek kabla (mm^2)	3 x 4 (1-faza) 5 x 2,5 (3 faza)	3 x 6 (1-faza) 5 x 2,5 (3 faza)	3 x 10 (1-faza) 5 x 4 (3 faza)	5 x 4 (3 faza)

220-240 V / 1 / 50-60 Hz by default
380-400V / 3 / 50-60 Hz if shunt removed

PERFORMANSE GREJANJA

Radna snaga (max-min) (kW)	3	6	9	12

DIMENZIJE

Dimenzije grejanja (Duž x Vis x Šir) (mm)	275 x 550 x 120mm	275 x 550 x 120mm	275 x 730 x 120mm	275 x 730 x 120mm
Težina proizvoda (kg)	4kg	4kg	5kg	5kg

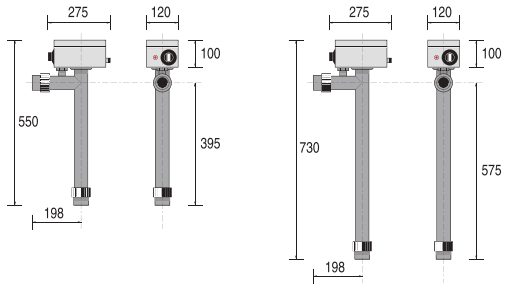

INSTALLATION

- Shipped with wall-mount bracket.
- In-line PVC hydraulic connection, Ø50 or 63.
- Supports any flow direction: just turn the device to match the water flow direction.

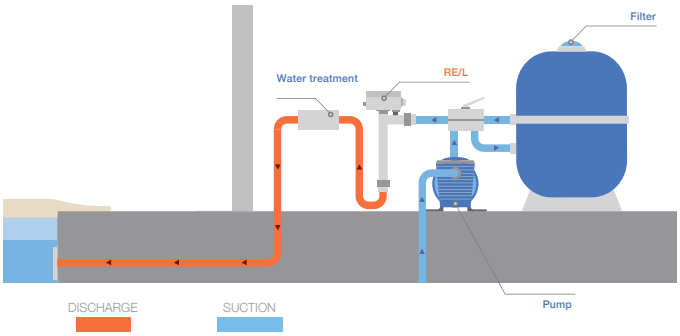

TOPLOTNE PUMPE

AstralPool Heat 3

Available until end of stock

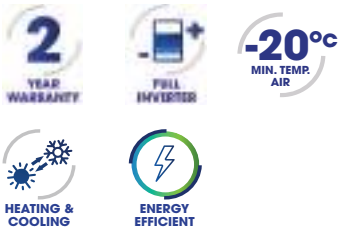

- **Full Inverter technologija**
- **Vertikalno duvanje koje doprinosi komforu**
- **-20°C najniža radna temperatura spoljnjeg vazduha**

OPIS

- Vertikalni model
- ABS plastično kućište
- Režim prioriteta grejanja (kontrola filter pumpe)
- DC, ventilator sa promenljivom brzinom
- Automatski režim hlađenja
- Titanijumski kondenzator izmenjivača vode
- Inverter Rotacioni kompresor

DODATNA OPREMA UKLJUČENA U ISPORUKU

- Zaštitna zimska futrola
- Komplet za odvod kondenzata
- 2 x PVC 1/2 spoj Ø 50
- 4 k nožice protiv vibracija
- 10m kabla za Modbus vezu
- Komplet daljinskog upravljača

TEHNIČKI PODACI

Naziv	APH3-14	APH3-17	APH3-21	APH3-26
Šifra	68837	68838	68839	68840
CENA/EUR	**3.062,76**	**3.800,93**	**4.891,06**	**5.741,55**
EN 17645 Rating	A	A	A	A
EN 17645 SCOP	8	8	8,4	8,1
Preporučeni protok (m^3/h)	4	5	6	8
Električno napajanje	220-240 V / 1 / 50-60 Hz			
Nazivna radna snaga (A)	8,1	9,8	12	16
Maksimalna radna snaga (A)	11,5	14	17	22,5
Preporučena veličina kabla za napajanje (mm^2)*	3 x 2,5	3 x 2,5	3 x 4	3 x 4
Rashladna tečnost	R32	R32	R32	R32
Količina rashladne tečnosti (kg)	1,4	1,8	1,8	2,6
Akustična snaga (maks-min) (dBA)**	68 - 54	70 - 55	70 - 55	74 - 56
Akustični pritisak na 10m (max-min) (dBA)**	37 - 23	39 - 24	39 - 24	43 - 25

PERFORMANSE GREJANJA

VAZDUH 26°C /VODA 26°C / VLAGA 80%

Radna snaga (max-min) (kW)	14 - 3	17 - 3,6	21 - 4,6	26 - 6
Potrošena snaga (max-min) (kW)	2,1 - 0,2	2,5 - 0,3	3,1 - 0,4	3,9 - 0,5
COP	6,7 - 13	6,7 - 13	6,7 - 13	6,7 - 13

VAZDUH 15°C / VODA 26°C / VLAGA 70%

Radna snaga (max-min) (kW)	9,6 - 2,1	11,5 - 2,5	14,3 - 3,2	18,5 - 4,2
Potrošena snaga (max-min) (kW)	1,9 - 0,2	2,3 - 0,3	2,9 - 0,4	3,6 - 0,5
COP	5,1 - 8,5	5,1 - 8,5	5,1 - 8,5	5,1 - 8,5

DIMENZIJE I TEŽINE

Dimenzije proizvoda (Dužina x Širina x Dubina) (mm)	695 x 828 x 800mm	695 x 828 x 800mm	900 x 956 x 998mm	900 x 956 x 998mm
Težina proizvoda (kg)	70kg	75kg	92kg	111kg

*Kabl se ne isporučuje. Preporučena sekcija za max dužine 20m.
**U skladu sa EN60704-1:2010+A11:2012 standard

TOPLOTNE PUMPE

ECO ELYO

+ **Full inverter technologijia: tiha i energetski štedljiva**
+ **Za bazene do 120m³**
+ **Ugradjeno povezivanje: Besplatna mobilna Fluidra Pool app**

OPIS

- Horizontalni model
- Full inverter Technology sa 3 radna režima :
- Boost: Max snaga za brzo zagrevanje na početku sezone
- Smart: Automatsko podešavanje snage između Ecosilence i Boost
- Ekotišina: Veća ušteda energije i niži nivo buke
- Telo od pocinkovanog čelika sa ABS gornjom površinom
- Režim prioriteta grejanja (kontrola filter pumpe)
- Vremenski režim
- Automatsko odmrzavanje
- Titanijumski izmenjivač vode, kompatibilan sa tretmanom slane vode
- Rotacioni kompresor

DODACI UKLJUČENI U PAKOVANJE

- Zimska futrola
- Komplet za odvod kondenzata
- 2x PVC 1/2 spoj Ø 50
- 4x antivibracione stope

TEHNIČKI PODACI

Ime	ECO ELYO-07	ECO ELYO-09	ECO ELYO-13	ECO ELYO-15	ECO ELYO-20
Šifra	76658	76659	76660	76661	76662
Ocena EN 17645	A	A	A	A	A
CENA/EUR	**1.016,41€**	**1.218,00€**	**1.516,20€**	**1.798,96€**	**2.269,28€**
EN 17645 SCOP	7,5	8	9,6	7,7	8,5
Preporučeni protok vode (m^3/h)	3	4	5	6	7
Električno napajanje	220-240 V / 1 / 50-60 Hz				
Nazivna radna snaga (A)	4,7	6	8,4	10,7	14
Maksimalna radna snaga (A)	8	9	13	16	17
Preporučena veličina kabla za napajanje (mm^2)*	3 x 2,5	3 x 2,5	3 x 2,5	3 x 4	3 x 4
Rashladna tečnost	R32	R32	R32	R32	R32
Količina rashladne tečnosti (kg)	0,3	0,45	0,6	0,7	1
Akustična snaga (maks-min) (dBA)**	59 - 47	64 - 51	64 - 51	68 - 55	70 - 57
Akustični pritisak na 10m (max-min) (dBA)**	28 - 16	33 - 20	33 - 20	36 - 24	39 - 26

PERFORMANSE GREJANJA

VAZDUH 26°C /VODA 26°C / VLAGA 80%

Radna snaga (max-min) (kW)	7 - 2	9,5 - 2,3	13 - 2,4	15 - 2,5	20 - 2,8
Utrošena snaga (max-min) (kW)	1,1 - 0,1	1,4 - 0,2	2 - 0,1	2,5 - 0,1	3,3 - 0,2
COP	6,5 - 13,4	6,7 - 13,5	6,5 - 16,4	6 - 16,3	6,2 - 16,5

VAZDUH 15°C / VODA 26°C / VLAGA 70%

Radna snaga (max-min) (kW)	5,5 - 1,4	7 - 1,5	9 - 1,7	11 - 1,9	15 - 2,2
Utrošena snaga (max-min) (kW)	1,1 - 0,2	1,3 - 0,2	1,9 - 0,2	2,3 - 0,2	3 - 0,3
COP	5,2 - 6,4	5,3 - 6,6	4,8 - 7,8	4,8 - 7,7	5 - 7,3

DIMENZIJE I TEŽINA

Dim. proizvoda (DužxVisxŠir)	831 x 654 x 393mm	831 x 654 x 393mm	831 x 654 x 393mm	914 x 654 x 393mm	1111 x 754 x 413mm
Težina proizvoda (kg)	38,5kg	41,5kg	46kg	52,5kg	66kg

*Kabl se ne isporučuje. Preporučena sekcija za max dužine 20m.
**U skladu sa EN60704-1:2010+A11:2012 standard

ECO ELYO

SIMPLE AND ENERGY EFFICIENT

ASTRALPOOL

OBLAGANJE BAZENA

OBLAGANJE BAZENA

RENOLIT ALKORPLAN

RENOLIT ALKORPLAN FOLIJE

Renolit Alkorplan lajner
dodatna oprema

ASTRALPOOL

TOGAMA
MORE THAN MOSAIC

STAKLENI MOZAIK

OBLAGANJE BAZENA

ASTRALPOOL RECOMMENDATION

POOL FINISH COLOURS

Boje elemenata za školjku bazena koje preporučuje AstralPool u zavisnosti od boje završne obrade vašeg bazena.

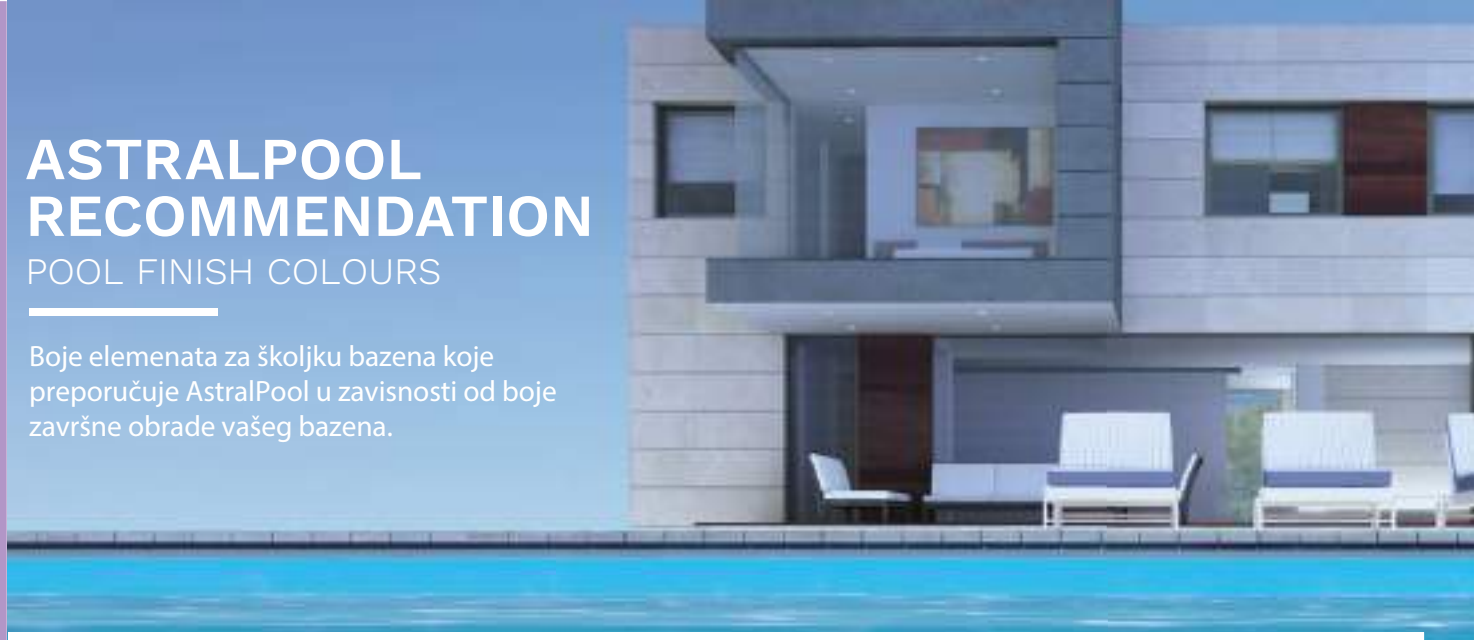

POOL FINISH COLOURS

ASTRALPOOL RECOMMENDATION
POOL SHELL

LIGHT BLUE | ADRIATIC BLUE | CARIBBEAN GREEN | WHITE | 67497 | 54357

WHITE

SAND | RELAX | SUBLIME | 54316 | 54324 | 54256 (MATT - C3)

BEIGE CL090 RAL1015

LIGHT GREY | PLATINUM | VANITY | SAND PERSIA | FADED MIX

LIGHT GREY CL129 RAL7004

DARK GREY | ELEGANCE | AUTHENTIC | 54398 | FADED MIX | 66717

ANTHRACITE CL144 RAL7016

RENOLIT ALKORPLAN

RENOLIT ALKORPLAN TOUCH (3D)

Reinforced membrane

ESPESOR 2 mm

SLIP RESISTANCE Category C

DESCRIPTION

TOUCH is the new reinforced membrane ALKORPLAN 2 mm thick. It is the strongest and most resistant on the market and has a natural finish. TOUCH Membranes have exclusive prints and a 3D embossing that makes them unique, tactile, and visually exciting.

TOUCH 1.65 x 21 m

Elegance
Relax
Authentic
Vanity
Sublime
Prestige
Origin

	Code		Code
Sensitive White	156992/SSHB		Dark Blue
Sensitive Sand	156992/SSSA		Caribbean Gree
Sensitive Grey	156992/SSGM		74438 Natural Green
Sensitive Black	156992/SSNB		58533 58534 Wild Musk
Sensitive Bali/	156992/BALI		67968 67969 White
Sensitive Bali	156992/SDBA		67970 74180 Light Grey
Sensitive Wood	156992/WO		Medium Grey

COLOURS

Elegance

Relax

Authentic

Vanity

Sublime

Prestige

Origin

Elegance

Relax

Authentic

Vanity

Sublime

Prestige

Origin

RENOLIT ALKORPLAN

ESPESOR 2 mm

SLIP RESISTANCE Category C

RENOLIT ALKORPLAN 200/100 REINFORCED LINER

RENOLIT ALKORPLAN CERAMICS

Reinforced membrane

DESCRIPTION

ALKORPLAN CERAMICS je ojačana reljefna membrana od 2 mm za bazene koja imitira zapreminu prave staklene pločice i njene spojeve da izgledaju kao mozaik inspirisan grčkom mitologijom.

Vodonepropusnost zagarantovana.

Brzo se uklapa u poređenju sa staklenim pločicama.

Keramički delovi na ALKORPLAN CERAMICS ne otpadaju.

Minimalno održavanje.

Otporniji i dugotrajniji zahvaljujući debljini od 2 mm.

Reljefni premaz koji čini da izgleda kao pravo staklo.

	Šifra
1.65 x 21 m	
Atenea	70673
Selene	70674
Etna	70676

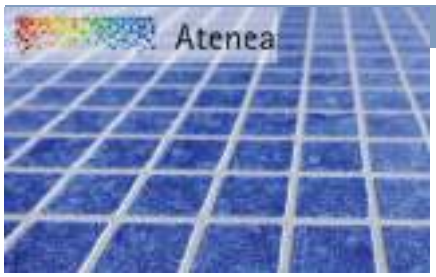

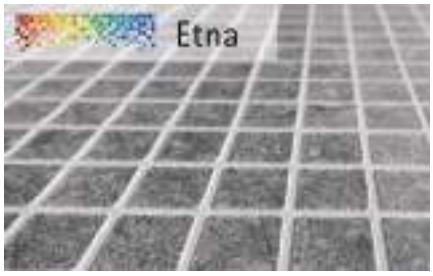

RENOLIT ALKORPLAN 150/100 LAJNER

RENOLIT ALKORPLAN2000

Ojačane membrane

OPIS

Visokokvalitetne membrane, sa završnom obradom - lako koji im daje visoku UV stabilnost, otpornost na starenje i vremenske uslove, a uz dodatak fungicida i baktericida sprečava rast bakterija i čini otpornim na truljenje.

	Šifra
1.65 x 25 m	
Light Blue	49908
Adriatic Blue	49909
White	49911
Sand	49912
Light Grey	49913
Dark Grey	49914
Caribbean Green	49910
Black	35216249F
2.05 x 25 m	
Light Blue	49908-205
Adriatic Blue	49909-205
White	49911-205
Sand	49912-205
Light Grey	49913-205
Dark Grey	49914-205
Caribbean Green	49910-205

BOJE

Light Blue

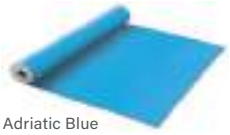
Adriatic Blue

White

Caribbean Green

Sand

Light Grey

Dark Grey

Black

RENOLIT ALKORPLAN 150/100 OJAČANI LAJNER

RENOLIT ALKORPLAN RELIEF

OJAČANI LAJNER

SLIP RESISTANCE Category C

SLIP RESISTANCE Category 3

THICKNESS 1,8 mm

OPIS ANTISLIP

RENOLIT lansira najboljI anti/slip (protivklizna) na tržištu sa klasom 3 CTE. Pored toga što ima završnu obradu koja je prijatnija na dodir i oku, novi format od 25 m i debljina od 1,8 mm, omogućava pokrivanje čitavih bazena, čineći ih modernijim i atraktivnijim, bez vidljivog vara koji se postavlja čeono.

	Šifra
Anti-slip - 1.65 x 25 m	
Light Blue	75448
Adriatic Blue	75447
Caribbean Green	-
White	75446
Sand	75449
Light Grey	75450
Dark Grey	75451
Black	81116708F

BOJE

White

Sand

Light Grey

Light Blue

Adriatic Blue

Caribbean Green

Dark Grey

Black

Quartz (siva)

Jade (zelena)

RENOLIT ALKORPLAN PLOČE

Ojačana membrana

ESPESOR 2 mm

SLIP RESISTANCE Category C

OPIS ANTISLIP

Nova kolekcija pločica RENOLIT ALKORPLAN je vrhunski izraz elegancije jer savršeno kombinuje dizajn i funkcionalnost. Izrađen od 2mm debljine daje ojačanoj membrani veliku fleksibilnost i najlakši način za ugradnju. Ovi novi modeli dolaze sa 2 različite teksture: žad ili kvarc, obe inspirisane prirodom, ali koje vas dovode u urbano okruženje ili u ekskluzivnost.

	Šifra
1.65 x 21 m	
Quartz (siva)	35917101F
Jade (zelena)	35917102F

RENOLIT ALKORPLAN

RENOLIT ALKORPLAN 150/100 REINFORCED LINER

RENOLIT ALKORPLAN 3000

OJAČANI LAJNER

OPIS

RENOLIT ALKORPLAN3000 membrane su zaštićene super otpornim višeslojnim lakom koji produžava vek trajanja membrane i sprečava prevremeno starenje.

Visokokvalitetna membrana štampana sa ekskluzivnim dizajnom, presvučena specijalnom zaštitom

višeslojni lak koji štiti od:.

Abrazije ili grebanja tokom upotrebe.

Pojava algi i bakterija. Zaštita od UV zraka.

	Šifra
1.65 x 25 m	
Byzanz Blue	49916
Carrara	49919
Marble	49920
Blue Persia	49921
Sand Persia	49907

BOJE

Byzanz Blue

Carrara

Marble

Blue Persia

Sand Persia

RENOLIT ALKORPLAN
NATURAL POOL

RENOLIT ALKORPLAN SERIJA NATURAL POOL

Maslinasto zeleno

Tamno sivo

Crno

OPIS

RENOLIT ALKORPLAN SERIJA NATURAL POOL je ekološki prihvatljiviji proizvod od onih koji su trenutno na tržištu. Njegova nova formulacija znači da se lajner može koristiti u prisustvu riba i biljaka.

Hidroizolaciona membrana od fleksibilnog polivinilhlorida (PVC-P) sa poliesterskim ojačanjem. Dizajniran za prirodne bazene i mala jezerca za privatnu upotrebu.

Ekološki prihvatljiviji proizvod

Bez baktericida

Nema fungicida

	Šifra
2.05 m x 20 m	
Maslinasto zelena	73015
Tamno siva	73017
Crna	73019

RENOLIT ALKORPLAN

Vintage

Urban

Summer

Tropical

ESPESOR 2 mm

SLIP RESISTANCE Category C

RENOLIT ALKORPLAN 150/100 OJAČANI LAJNER

RENOLIT ALKORPLAN VOGUE

Ojačana membrana

Premijum membrane od 2 mm, sa istom tehnologijom i kvalitetom kao Touch linija, ali inspirisane aktuelnim trendovima unutrašnje i spoljašnje dekoracije. Avangardni dizajni koji imaju za cilj da odgovore publici koja želi jedinstveni, ekskluzivni dizajnerski bazen sa ličnošću.

VOGUE je nova ALKORPLAN ojačana membrana debljine 2 mm. Najjači je i najotporniji na tržištu, a njegov dizajn pretvara bazene u prave dizajnerske objekte. Inspiracija dolazi od prefinjenih, modernih i estetski avangardnih završnih obrada za kreiranje bazena iz snova.

	Šifra
1.65 m x 21 m	
Vintage	74975
Urban	74976
Summer	74977
Tropical	35717418F

RENOLIT ALKORPLAN LAJNER PRATEĆI ASORTIMAN

ALKORPLUS Dihtung za šavove

za RENOLIT ALKORPLAN 2000 i 3000 serije

OPIS

Tečni PVC ALKORPLUS for sealing joints (1 litre tins/pack of 6 tins).

	Šifra
Light Grey	23600
Dark Grey	52619
Caribbean Green	52620
White	52622
Transparent	52623
Light Blue	52624
Adriatic Blue	12284
Sand	52626

ALKORPLUS VOGUE Dihtung za šavove

Tečni PVC specijalno za završnu obradu šavova RENOLIT AlkorPlan VOGUE. Neophodan za preklopne i sučeone šavove. Boja i tekstura su dizajnirani da odgovaraju RENOLIT AlkorPlan VOGUE membranama, a poboljšana formulacija im daje trajnu otpornost na izbledenje.

.

	Šifra
Vintage	75905
Urban	75909
Summer	75910
Tropical	81020004F

ALKORPLUS TOUCH Dihtung za šavove

OPIS

Proizvod je namenski za ALKORPLAN TOUCH lajnere. Inovativna formulacija koja povećava otpornost na starenje i promene nijanse, čime se produžava radni vek bazena i njegov savršen izgled za mnogo godina.

	Šifra
Elegance	60613
Relax	60614
Authentic	60615
Vanity	67971
Sublime	67972
Prestige	67973
Origin	74181

ALKORPLUS TILE Dihtung za šavove

OPIS

Proizvod je namenski dizajniran za ALKORPLAN TILE lajnere i boja i tekstura.

	Šifra
1.65 x 21 m	
Quartz (grey)	81021002F
Jade (green)	81021003F

RENOLIT ALKORPLAN

RENOLIT ALKORPLAN LAJNER PRATEĆI ASORTIMAN

ALKORPLAN CERAMICS

Dihtung za šavove

OPIS

Tečni PVC ALKORPLAN CERAMICS za gotove zavarene šavove/pakovanje 6 limenki).

	Šifra
Belo	70678

ALKORPLAN Marker-Trake

OPIS

Traka od crne folije za obeležavanje staza na javnim i takmičarskim bazenima. Ova crna membrana i sada, sa više zaštitnog laka, nudi veću otpornost na izbeljivanje, dizajnirana za oštre uslove hemijskog tretmana koji se obično javljaju u javnim bazenim.

	Šifra
Traka (25 m x 0.25 m). Crna boja	50798-150

ALKORPLAN geotextile fungicid

OPIS

Filc sastavljen od 400 g/m2 svetloplavih toplo-zavarenih polipropilenskih vlakana tretiranih antibakterijskim organskim aditivima sa metalnim jonima koji deluju kao stabilan fungicid. Koristi se kao zaštitni sloj između ALKORPLAN membrane i površine bazena za sprečavanje proliferacije bakterija, gljivica i mikroorganizama, kao i za imitaciju nepravilnih reljefnih površina koje je bazen možda imao pre postavljanja obloge. Kupačima je dno bazena mnogo prijatnije za hodanje. Dužina: 50 m. Svetlo plava boja.

	Šifra
Širi 1.50 m. Za čeono varenje	69179
Širi 1.65 m	66381
Širi 2.00 m	66382

Traka za montažu bez preklopa (Testa)

OPIS

Traka za postavljanje RENOLIT ALKORPLAN TOUCH tlajnera bez preklapanja, preporučuje se za pod bazena radi dobijanja savršenog vizuelnog efekta. Preporučuje se upotreba sa filcom od geotekstila od (400g) na podu bazena kako bi sprečili pojavljivanje izbočina na mestima vara.

	Šifra
Traka za sučeono zavarivanje. Tamno siva boja **(1.5mm debljina x 15cm širi x 20m duž)**	68828

Skimer Adapter

OPIS

Adapter za skimer zamenjuje potrebu za uklanjanjem prethodnog skimera, pošto se ubacuje u prethodni skimer i fiksira pomoću ABS lepka ili silikona. Pogodan je samo za skimmere sa unutrašnjim otvorom od 140 mm k 201 mm

	Šifra	Pakovanje	Težina u kg	CENA/EUR
	55977	1	1.3	209.76

Prodor "R" / Vacum Point "R"

OPIS

RENOLIT R mlaznice su dizajnirane da smanje za 90% gradjevinskih radova potrebnih za zamenu stare betonske ili fiber mlaznice. Samo za cevi od 50 mm; do 10 ATM.

	Šifra	Pakovanje	Težina u kg	CENA/EUR
Vacum Point "R"	81210008	-	-	-
Prodor "R"	81210007	-	-	-

Za više elemenata bazena namenjenih lajnerskim bazenima, pogledajte poglavlje Oprema za školjku bazena.

RENOLIT ALKORPLAN LAJNER PRATEĆI ASORTIMAN

PVC profil PVC RENOLIT ALKORPLUS

OPIS

PVC profil za pričvršćivanje ojačane membrane na zid bazena ili ispod rubnog kamena.

Lako se prilagođava bilo kom obliku bazena, samo dodavanjem malo toplote. Potpuno neosetljiv na vlagu, koroziju i hlor..

	Šifra
PVC laminat PVC profil (2 mm debljina x 5 cm šir x 2 m duž)	81170122
90° ugao PVC profil (2 mmdebljina x 5x5 cm šir x 2 m duž)	81170142

PVC laminirana

OPIS

Posebno pogodan za fiksiranje ojačane membrane u postojećim bazenima koji se renoviraju ili za bazene. gde su horizontalne površine neravne ili imaju nekakve neravnine.

	Šifra
PVC laminat (1.4mm debljina x 5cm šir x 2m duž)	58942

PVC laminirani 90° ugaoni profil

OPIS

Ugaoni profil pogodan za novu gradnju ili za renoviranje, uz uslov da je postojeća podloga potpuno glatka.

	Šifra
Laminat 90° ugaoni profil (1.4mm debljina x 4.5x4.5cm šir x 2m duž)	58944FE

Laminat

OPIS

Idealni element za bazene pravilnog oblika, dopušta sečenje različitih oblika pod različitim uglovima.

	Šifra
Laminat (1.4mm debljina, 1cm šir x 2m duž)	56307

Flexibilni profil

74762

74982

OPIS

50mm beli PVC ili aluminijumski profil dužine 2 m. Može se prilagoditi i ravnim i zakrivljenim delovima; pogodan i za novu gradnju i za postojeće bazene.

	Šifra
PVC profil (5cm šir x 2m duž)	74762
Alu-profil (5cm šir x 2m duž)	74982

6 mm Osigurač za foliju

OPIS

Završni elemnt koji ima funkciju "zaključeavanja" lajnera i, ujedno, estetsku funkciju.

	Šifra
Bela boja (6 mm šir x 50m duž)	8GAYLLOW

Nitne

OPIS

Alu-nitne.

	Šifra	Pakovanje	Težina/kg	CENA/EUR
25 x 4.8 mm	53795	3	8.0	0.01

KATALOG 2024

OBLAGANJE BAZENA

CGT ALKOR

CGT ALKOR AQUASENSE SIGNATURE I CERAMIC FOLIJA

Aquasense Signature

Efekt perlice u vodi

Fidji Green

Fidji Vintage Grey

OPIS

Visokokvalitetne folije ekskluzivnih dezena s 3D reljefom.

	Završna obrada	Debljina	CGT šifra	CENA/EUR	
1.65 x 21 m					
Fidji Green	3D surface	1,8 mm	41132700	38,00	CGT
Fidji Vintage Grey	3D surface	1,8 mm	41134300	38,00	CGT
Fidji Brown Sand	3D surface	1,8 mm	41134200	38,00	CGT
Fidji French Coast	3D surface	1,8 mm	41134100	38,00	CGT
Golden Basalt	3D surface	1,8 mm	41134400	38,00	CGT
Brown Basalt	3D surface	1,8 mm	41133900	38,00	CGT
Granit Gold	3D surface	1,8 mm	41134600	38,,00	CGT

BOJE

Fidji Brown Sand

Fidji French Coast

Fidji Golden Basalt

Fidji Brown Basalt

Granit Gold

Aquasense Ceramic

OPIS

Ojačana folija koja ima izgled keramičkih pločica.

	Završna obrada	Debljina	CGT šifra	CENA/EUR	
1.65 x 21 m	3D surface	1,8 mm	41132700	**38,00**	CGT

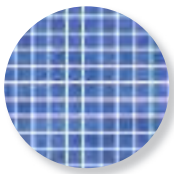

3D Mosaic

MULTILAYER VARNISH | WATER MAX TEMPERATURE (35°C) | WATERPROOF WARRANTY (15 YEAR) | QUALITY MATERIAL (NTF 15836- 2 HIGHER CLASS) | ANTI-SLIP CERTIFIED (DIN 51097 CLASS C) | CERTIFICATION (EN 71-3) | STAIN RESISTANCE (3 YEAR) | MADE IN FRANCE

CGT ALKOR AQUASENSE FOLIJA

Aquasense

Otisnut lakiran 3D reljefni uzorak

OPIS

	Završna obrada	Debljina	CGT šifra	CENA/EUR	
1.65 x 21 m					
Black Slate	3D surface	1,8 mm	41132100	37,50	CGT
Granit Green	3D surface	1,8 mm	41134500	37,50	CGT
Granit Blue	3D surface	1,8 mm	41132500	37,50	CGT
Granit Grey	3D surface	1,8 mm	41132300	37,50	CGT
Granit Sand	3D surface	1,8 mm	41133800	37,50	CGT
Golden Riviera	3D surface	1,8 mm	41132000	37,50	CGT
White Riviera	3D surface	1,8 mm	41113000	37,50	CGT
Calacatta Marble	3D surface	1,8 mm	41132800	37,50	CGT
1.65 x 20 m					
White Riviera	3D surface	1,8 mm	41113000	37,50	CGT

BOJE

Black Slate

Granit Green

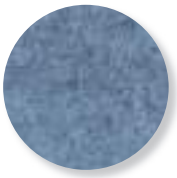

Granit Blue

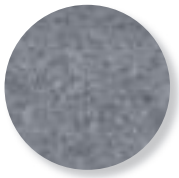

Granit Grey

Granit Sand

Golden Rivirera

White Riviera

Calacatta Marble

MULTILAYER VARNISH | WATER MAX TEMPERATURE | WATERPROOF WARRANTY | QUALITY MATERIAL | ANTI-SLIP CERTIFIED | CERTIFICATION | STAIN RESISTANCE | MADE IN FRANCE

CGT ALKOR AQUASTONE FOLIJA

Aquastone

OPIS

Visokokvalitetna folija koja ima izgled kamena.

	Završna obrada	Debljina	CGT šifra	CENA/EUR	
1.65 x 21 m					
White	3D surface	1,8 mm	41120009	32,50	CGT
Sand	3D surface	1,8 mm	41120007	32.50	CGT
Pale Blue	3D surface	1,8 mm	41120010	32.50	CGT
Adriatic	3D surface	1,8 mm	41120002	32,50	CGT
Nordic Blue	3D surface	1,8 mm	41120035	32,50	CGT
Caribbean Green	3D surface	1,8 mm	41120006	32,50	CGT
Grey	3D surface	1,8 mm	41120008	32,50	CGT
Anthracite	3D surface	1,8 mm	41120011	32,50	CGT

BOJE

White

Sand

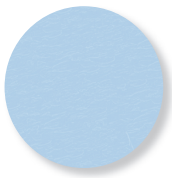
Pale Blue

Adriatic

Nordic Blue

Caribbean Green

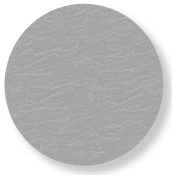
Grey

Anthracite

MULTILAYER VARNISH | WATER MAX TEMPERATURE | WATERPROOF WARRANTY | QUALITY MATERIAL | ANTI-SLIP CERTIFIED | CERTIFICATION | STAIN RESISTANCE | MADE IN FRANCE

CGT ALKOR AQUADECOR FOLIJA

Aquadecor

OPIS

Mozaci i drugi dekori sa zaštitnim lakom i pvc mrežicom.

	Završna obrada	Debljina	CGT šifra	CENA/EUR	
1.65 x 25 m					
Plaza	Smooth surface	1,5 mm	41093500	30,50	CGT
Cyrus Blue	Smooth surface	1,5 mm	41098800	30,50	CGT
Cyrus Santorini	Smooth surface	1,5 mm	41109200	30,50	CGT
Cyrus Sand	Smooth surface	1,5 mm	41099000	30,50	CGT
Oceanstone	Smooth surface	1,5 mm	41098600	30,50	CGT
Sparkle	Smooth surface	1,5 mm	41076300	30,50	CGT
Jellistone Blue Pearl	Smooth surface	1,5 mm	41091600	30,50	CGT
Jellistone Green Pearl	Smooth surface	1,5 mm	41106000	30,50	CGT
Skyline Pearl	Smooth surface	1,5 mm	41109100	30,50	CGT
Butterfly Pearl	Smooth surface	1,5 mm	41121400	30,50	CGT
1.65 x 20 m					
Cyrus blue	MS4000 Anti-slip	1,8 mm	41099700	30,50	CGT
Cyrus Santorini	MS4000 Anti-slip	1,8 mm	41099600	30,50	CGT
Cyrus Sand	MS4000 Anti-slip	1,8 mm	41099900	30,50	CGT

BOJE

Plaza

Cyrus Blue

Cyrus Santorini

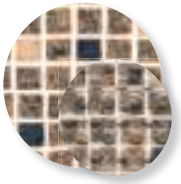
Cyrus Sand

Oceanstone

Sparkle

Jellistone Green Pearl

Jellistone Blue Pearl

Skyline Pearl

Butterfly Pearl

Efekt perlice u vodi

MULTILAYER VARNISH

WATER MAX TEMPERATURE

WATERPROOF WARRANTY

QUALITY MATERIAL

ANTI-SLIP CERTIFIED

CERTIFICATION

STAIN RESISTANCE

MADE IN FRANCE

CGT ALKOR AQUACOLOR FOLIJA

Aquacolor

OPIS

Jednobojne folije sa zaštitnim lako i pvc mrežicom.

	Završna obrada	Debljina	CGT šifra	Cijena bez PDV-a	Rabatna grupa
1.65 x 25 m					
White	Smooth surface	1,5 mm	4K000009	20,50	CGT
Sand	Smooth surface	1,5 mm	4K000007		CGT
Adriatic	Smooth surface	1,5 mm	4K000004		CGT
Nordic Blue	Smooth surface	1,5 mm	4K000035		CGT
Caribbean Grey	Smooth surface	1,5 mm	4K000006		CGT
Grey	Smooth surface	1,5 mm	4K000008		CGT
Anthracite	Smooth surface	1,5 mm	4K000011		CGT
2.05x 25 m					
White	Smooth surface	1,5 mm	4K000012	20,50	CGT
Sand	Smooth surface	1,5 mm	4K000013		CGT
Pale Blue	Smooth surface	1,5 mm	4K000014		CGT
Adriatic	Smooth surface	1,5 mm	4K000004		CGT
Nordic Blue	Smooth surface	1,5 mm	4K000036		CGT
Grey	Smooth surface	1,5 mm	4K000017		CGT
Anthracite	Smooth surface	1,5 mm	4K000016		CGT
NOVO					
1.65 x 21 m					
White	3D surface (Anti-slip)	1,8 mm	41120009		CGT
Sand	3D surface (Anti-slip)	1,8 mm	41120007		CGT
Pale Blue	3D surface (Anti-slip)	1,8 mm	41120010		CGT
Adriatic	3D surface (Anti-slip)	1,8 mm	41120002		CGT
Nordic Blue	3D surface (Anti-slip)	1,8 mm	41120035		CGT
Caribbean Green	3D surface (Anti-slip)	1,8 mm	41120006		CGT
Grey	3D surface (Anti-slip)	1,8 mm	41120008		CGT
Anthracite	3D surface (Anti-slip)	1,8 mm	41120011		CGT

White

Sand

Pale Blue

BOJE

Adriatic

Nordic Blue

Caribbean Green

Grey

Anthracite

MULTILAYER VARNISH

WATER MAX TEMPERATURE 35°C

WATERPROOF WARRANTY 15 YEAR

QUALITY MATERIAL NTF 15836- 2 HIGHER CLASS

ANTI-SLIP CERTIFIED DIN 51097 ≥ 35° CLASS C

CERTIFICATION EN 71-3

STAIN RESISTANCE 3 YEAR

MADE IN FRANCE

Boja	Obrada	Šifra	Debljina	Širina	Roll length	Packaging
Calacatta Marble						
	3D surface	41132800	1,8 mm	1,65 m	21 m	8 rolni/paleta

Boja	Obrada	Šifra	Debljina	Širina	Roll length	Packaging
Fidji Green						
	3D surface	41132700	1,8 mm	1,65 m	21 m	8 rolni/paleta

Boja	Obrada	Šifra	Debljina	Širina	Dužina rolne	Pakovanje
Golden Riviera						
	3D surface	41132000	1,8 mm	1,65 m	21 m	8 rolni/paleta

Boja	Obrada	Šifra	Debljina	Širina	Dužina rolne	Pakovanje
White Riviera						
	3D surface	41133000	1,8 mm	1,65 m	21 m	8 rolni/paleta

Boja	Obrada	Šifra	Debljina	Širina	Dužina rolne	Pakovanje
Brown Basalt	3D surface	41133900	1,8 mm	1,65 m	21 m	8 rolni/paleta

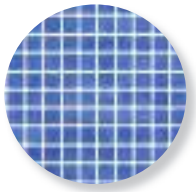

Boja	Obrada	Šifra	Debljina	Širina	Dužina rolne	Pakovanje
3D Mosaic	3D surface	C1112900	1,8 mm	1,65 m	20 m	8 rolni/paleta

* Do isteka zaliha

MULTILAYER VARNISH | WATER MAX TEMPERATURE | STAIN WARRANTY | WATERPROOF WARRANTY | QUALITY MATERIAL | ANTI-SLIP CERTIFIED | MADE IN FRANCE

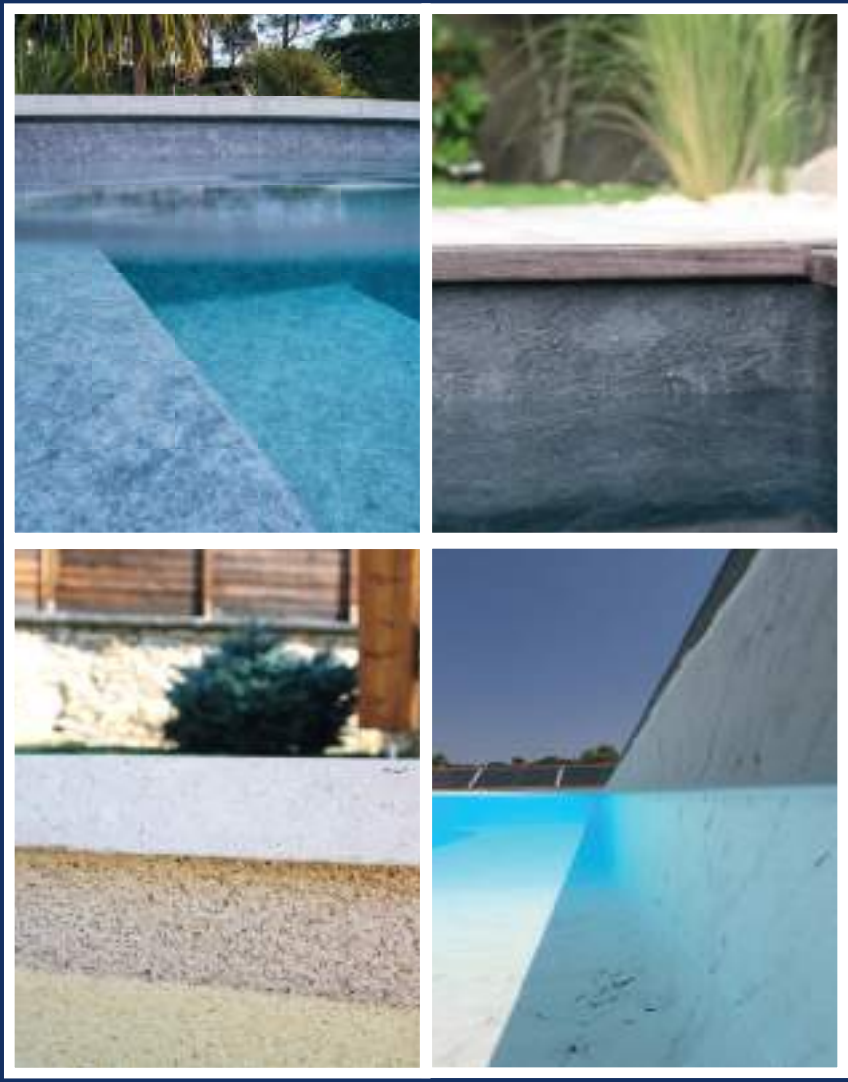

CGT
ALKOR

TEČNI PVC

aquacolor aquadecor

Boja	Šifra	Količina	Pakovanje
White	KC081001	Boca 1L	6 boca/kutija
Sand	KC081002	Boca 1L	6 boca/kutija
Pale Blue	KC081006	Boca 1L	6 boca/kutija
Adriactic	KC081005	Boca 1L	6 boca/kutija
Nordic Blue	KC081028	Boca 1L	6 boca/kutija
Caribbean Green	KC081012	Boca 1L	6 boca/kutija
Grey	KC081004	Boca 1L	6 boca/kutija
Anthtrracite	KC081007	Boca 1L	6 boca/kutija
Transparent	KC081008	Boca 1L	6 boca/kutija

aquasense

Boja	Šifra	Količina	Pakovanje
Black Slate Brown Basalt	KC081023	Boca 1L	6 boca/kutija
Granit Blue	KC081021	Boca 1L	6 boca/kutija
Granit Grey	KC081026	Boca 1L	6 boca/kutija
Granit Sand	KC081027	Boca 1L	6 boca/kutija
Calacatta Marble White Riviera 3D Mosaic	KC081025	Boca 1L	6 boca/kutija
Fidji	KC081022	Boca 1L	6 boca/kutija
Golden Riviera	KC081020	Boca 1L	6 boca/kutija

STAKLENI MOZAIK

5 x 5

UNNION POLYURETHANE SYSTEM

31 x 31 cm / 13.15" x 13.15"	Šifra	CENA/EUR
Niebla azul	NIAZ50Y NIEBLA	53.55
Niebla fuerte	NIFU50Y NIEBLA	53.55
Niebla piscina	NIPI50Y NIEBLA	53.55
Niebla menta	NIME50Y NIEBLA	53.55
Blanco	BNCO50Y LISO	53.55
503	050350Y NIEBLA	57.98

NIEBLA AZUL

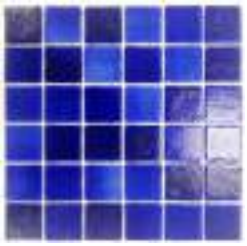

NIEBLA FUERTE

NIEBLA PISCINA

NIEBLA MENTA

BLANCO

503

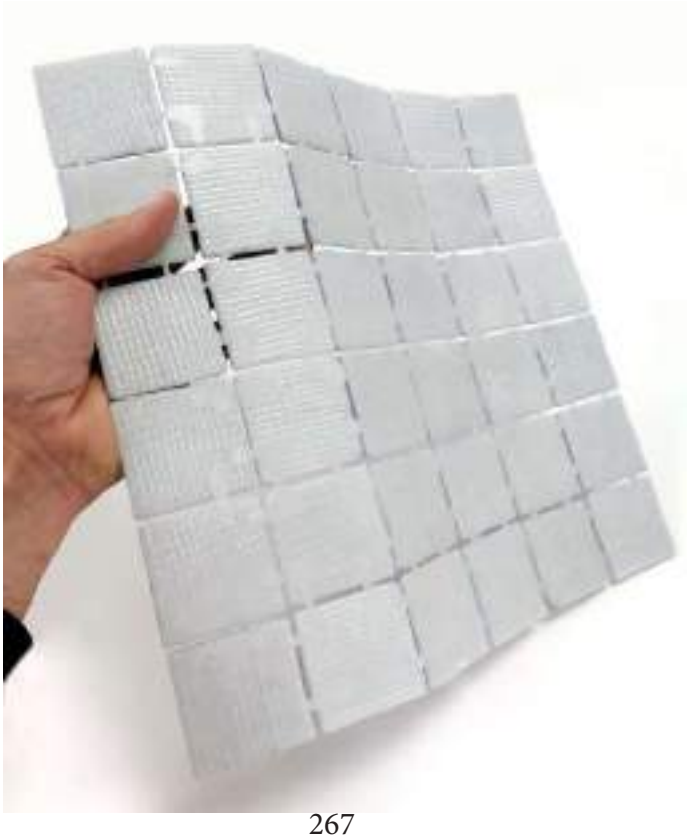

Ne oštećuje fuge

Rezistentnost

Fleksibilnost

Savršeno prijanjanje

Trajnost

Laka montaža

ASTRALPOOL

STAKLENI MOZAIK ZA BAZEN

5x5

UNNION POLYURETHANE SYSTEM

	ŠIFRA	CENA/EUR
31 x 31 cm / 13.15" x 13.15"		
Niebla Tikal	NIVT50Y NIEBLA	**52,18**
Niebla Koh Pai	NIKO50Y NIEBLA	**52.18**
Niebla Bacan	NIBA50Y NIEBLA	**52.18**
Niebla Java	NIJA50Y NIEBLA	**74.37**
G326	G32650Y NIEBLA GLOSSY	**87.75**
G340	G34050Y NIEBLA GLOSSY	**87.75**
G341	G34150Y NIEBLA GLOSSY	**87.75**
G342	G34250Y NIEBLA GLOSSY	**87.75**
Niebla Tikal Silk	NIVT50AY NIEBLA ANTIDESLIZANTE	**74.37**
Niebla Koh Pai Silk	NIKO50AY NIEBLA ANTIDESLIZANTE	**74.37**
Niebla Bacan Silk	NIBA50AY NIEBLA ANTIDESLIZANTE	**74.37**
Niebla Java Silk	NIJA50AY NIEBLA ANTIDESLIZANTE	**52.18**
Chukum Silk	CHUK50AY NIEBLA ANTIDESLIZANTE	**74.37**
Batur Silk	BATU50AY NIEBLA ANTIDESLIZANTE	**74.37**

Niebla Tikal

G326

Niebla Tikal Silk

Niebla Koh Pai

G340

Niebla Koh Pai Silk

Niebla Bacan

G341

Niebla Bacan Silk

Niebla Java

G342

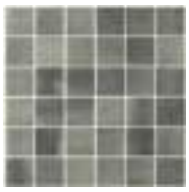
Niebla Java Silk

Chukum Silk

Batur Silk

Pearl

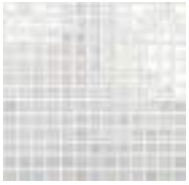
Mod. 1 - 54160

Mod. 2 - 57371

Mod. 3 - 62312

Mod. 4 - 67497

Mod. 5 - 67498

	Šifra/CENA
Pearl model 1	54160/ 65,85
Pearl model 2	57371/ 65,85
Pearl model 3	62312/ 65,85
Pearl model 4	67497/ 65,85
Pearl model 5	67498/ 65,85

54160

Blue mix

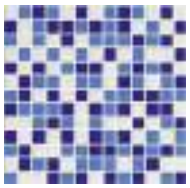
Mod. 1 - 54357

Mod. 2 - 61291

Mod. 3 - 54417

Mod. 4 - 54372

	Šifra/CENA
Blue mix model 1	54357/39,53
Blue mix model 2	61291/ 29,98
Blue mix model 3	54417/ 29,98
Blue mix model 4	54372/29,98

54372

STAKLENI MOZAIK ZA BAZEN

Lagoon serija

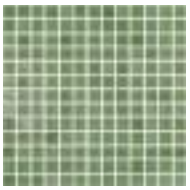
Mod. 1 - 54314

Mod. 2 - 54313

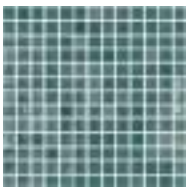
Mod. 3 - 54312

Mod. 4 - 63141

	Šifra/CENA- EUR
Lagoon effect model 1	54314/ 28,50
Lagoon effect model 2	54313/ 28,50
Lagoon effect model 3	54312/ 28,50
Lagoon effect model 4	63141/ 23,50

63141

Beach serija

Mod. 1 - 54316

Mod. 2 - 54324

Mod. 3 - 54315

Mod. 4 - 64359
(Matt - C3)

	Šifra/CENA-EUR
Beach effect model 1	54316/ 28,50
Beach effect model 2	54324/ 28,50
Beach effect model 3	54315/ 28,50
Beach effect model 4	64359/ 48,18

54324

Stone serija

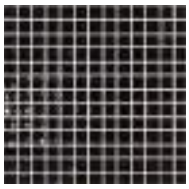
Mod. 1 - 54398

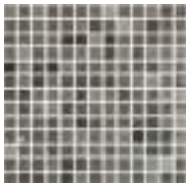
Mod. 2 - 54328

Mod. 3 - 54344

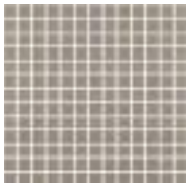
Mod. 4 - 54231
(Matt - C3)

	Šifra/CENA-EUR
Stone effect model 1	54398/ 35.98
Stone effect model 2	54328/ 28,50
Stone effect model 3	54344/ 32,92
Stone effect model 4	54231/ 48,18

54328

Bela

Mod. 1 - 60020

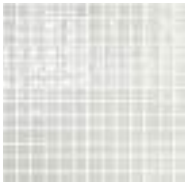
Mod. 2 - 54369

Mod. 3 - 54256
(Matt - C3)

	Šifra/CENA-EUR
White model 1	60020/23,50
White model 2	54369/ 23.50
White model 3	54256/ 45.07

54369

STAKLENI MOZAIK ZA BAZEN

Mod. 1 - 54282
(Matt - C3)

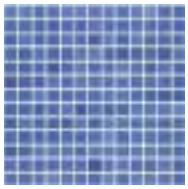
Mod. 2 - 54278
(Matt - C3)

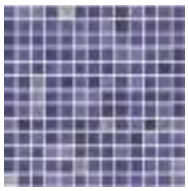
Mod. 3 - 54279
(Matt - C3)

	ŠIFRA/CENA-EUR
Anti-slip model 1	54282/ 45,07
Anti-slip model 2	54278/ 45,07
Anti-slip model 3	54279/ 45,07

Plava

Mod. 1 - 54403

Mod. 2 - 54399

Mod. 3 - 54400

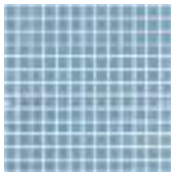
Mod. 4 - 54365

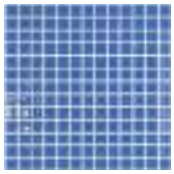
Mod. 5 - 54364

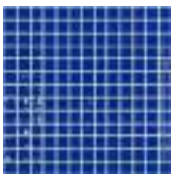
Mod. 6 - 54363

	ŠIFRA/CENA-EUR
Blue model 1	54403/ 23,50
Blue model 2	54399/ 23,50
Blue model 3	54400/ 23,50
Blue model 4	54365/ 28,50
Blue model 5	54364/ 28,50
Blue model 6	54363/ 32,92

STAKLENI MOZAIK ZA BAZENE

Premium Pearl Finish Mix

	ŠIFRA/CENA-EUR
33.4 x 33.4 cm / 13.15" x 13.15"	
Tokyo	TOKY25Y/ 79.52
Montreal	MONT25Y/ 45.30
Paris	PARI25Y/ 57.81
Milan	MILA25Y/ 79.52
Sydney	SYDN25Y
Boston	BOST25Y/ 57.81
Durban	DURB25Y/ 79.52

33% MA33 / 33% MT05 / 33% G312

TOKYO

TOKIO

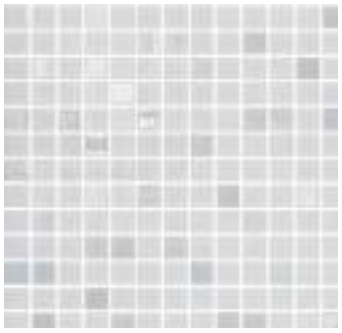

80% BLANCO / 20% G305

MONTREAL

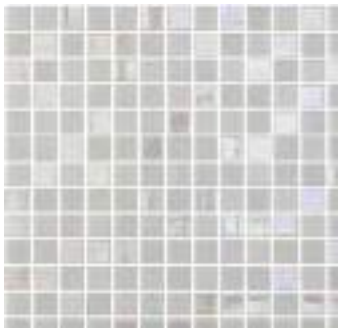

33% G305 / 33% MT04 / 33% NIEBLA BLANCO

PARIS

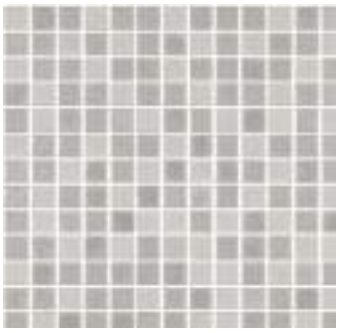

33% MA35 / 33% MT07 / 33% G329

MILAN

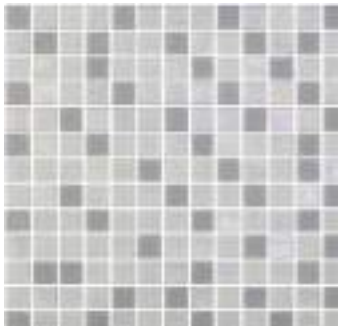

33% NIEBLA BLANCO / 33% MT01 / 33% G328

SYDNEY

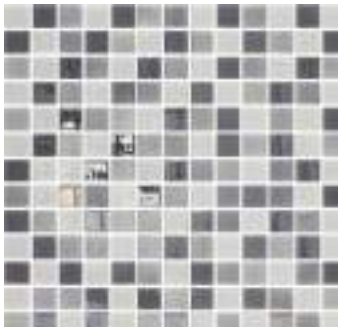

33% MT01 / 33% G311 / 33% BLANCO

BOSTON

33% MA34 / 33% MT08 / 33% G330

DURBAN

Premium Pearl Finish Mix

	ŠIFRA/CENA-EUR
33.4 x 33.4 cm / 13.15" x 13.15"	
Baltic	BALT25Y/ 57,81
Adriatic	ADRI25Y/ 57,81
Artic	ARTI25Y/ 57,81
Pacific	PACI25Y/ 57,81
Indico	INDI25Y/ 45,30
Bali	BALI25Y/ 57,81
Bahamas	BAHA25Y/ 57,81
Murano	MURA25Y/ 45,30
Martinique	MART25Y/ 45,30

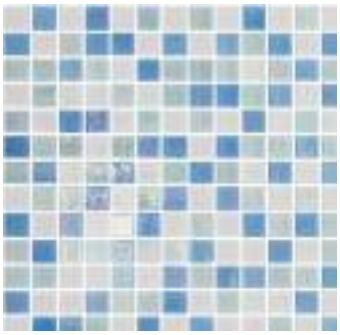

33% G322 / 33% G320 / 33% BLANCO

BALTIC

33% G322 / 33% G305 / 33% NIEBLA FUERTE

ADRIATIC

BALTIC

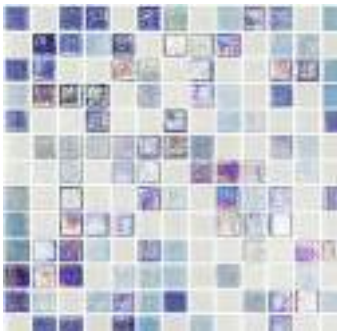

33% G325 / 33% G322 / 33% NIEBLA BLANCO

ARTIC

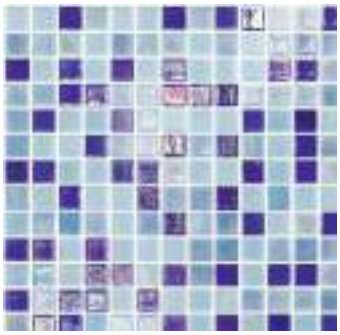

33% G325 / 33% G322 / 33% NIEBLA PISCINA

PACIFIC

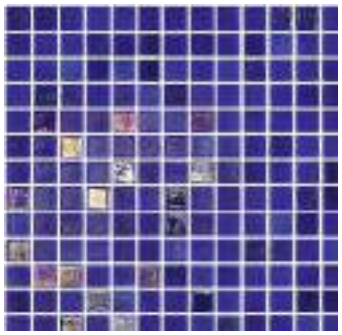

INDICO

33% G320 / 33% MT04 / 33% G328

BALI

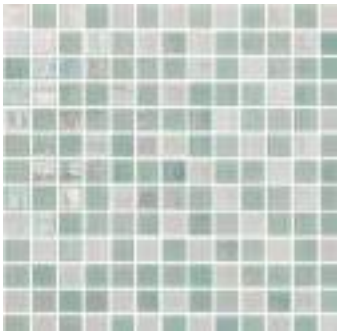

33% G320 / 33% G305 / 33% NIEBLA MENTA

BAHAMAS

80% 202 / 20% G326

MURANO

BAHAMAS

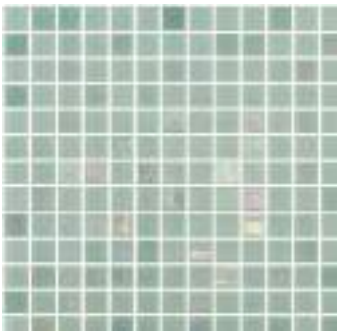

MARTINIQUE

GLASS TILING FOR POOLS

DIGITAL

5X5 UNNION POLYURETHANE SYSTEM

	ŠIFRA/CENA-EUR
31 x 31 cm / 13.15" x 13.15"	
Matt Jade 5x5	JADE50AY/70,65
Matt Hanoi 5x5	HANO50AY/70,65
Matt Snow 5x5	SNOW50AY/70,65
Matt Cloud 5x5	CLOU50AY/70,65
Matt Sand 5x5	SAND50AY/70,65
33.4 x 33.4 cm / 13.15" x 13.15"	
Itaca	ITAC25Y/49,00
Corfú	CPRF25Y/49,00
Delfos	DLFS25Y/49,00
Elba	ELBA25Y/49,00

MATT JADE

MATT HANOI

ITACA

CORFÚ

MATT SNOW

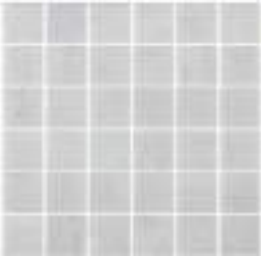
MATT CLOUD

DELFOS

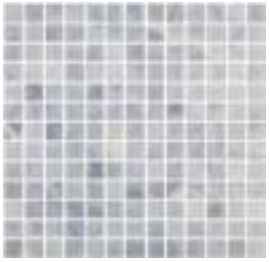
ELBA

MATT SAND

STAKLENI MOZAIK ZA SPA I WELLNESS

Sixties

Sixties

WHITE

GREY

TURQUOISE

BLUE

	ŠIFRA/CENA-EUR
32 x 29 cm / 12,60" x 11,42"	
White	WHIT60Y/ 115.71
Grey	GREY60Y/ 115.71
Turquoise	TURQ60Y/ 115.71
Blue	BLUE60Y/ 115.71

Projekti

Izrađujemo crteže i dizajne u oblicima i bojama po vašem izboru. Granica je vaša mašta!

BLUE

GREEN

Luminescent

Naš luminiscentni mozaik je idealan za reklame. U mraku sija!

	Šifra
33,4 x 33,4 cm / 13,15" x 13,15"	
Blue	LU0125Y2/ 202,28
Green	LU0225Y2/ 202,28

+ PLAIN / FOG / TOGAMA MIX / MATT - NON-SLIP / PEARL / LUMINESCENT/DRAWINGS*

PAKOVANJE

Packaging list	Dimensions/Plate	m² / Box	Kg / Box	Box / Pallet	m² / Pallet	Kg / Pallet
2.5 x 2.5 cm	33.4 x 33.4 cm	2	18	72	144	1306
5 x 5 cm	30.7 x 30.7 cm	2	22	54	108	1198
Sixties	32.5 x 29.4 cm	1	11	54	54	604

TEHNIČKI PODACI

Standard	Opis standarda	Plain	Fog	Neklizajući	Pearl
UNE-EN 10545-3:1997	Upijanje vode	< 0,10%	< 0,10%		< 0,10%
UNE-EN 10545-12:1997	Otpornost na ogrebotine	Resistant	Resistant	Resistant	Resistant
UNE-EN 10545-13:1997	Hemijska otpornost	UA/ULA/UHA	UA/ULA/UHA	UA/ULA/UHA	UA/ULA/UHA
UNE-EN 10545-14:1998	Otpornost na mrlje	Class 5	Class 5		Class 5
UNE 67-101:1985+1M:92	Otpornost Mohsove skale na površinsko grebanje	4	4	7	5
UNE-ENV 12633:2003 ANNEX A	Otpornost na klizanje (klatno)			Class 3	
DIN 51130:2010 Section 5	Kritični ugao pomeranja (rampa)			R11	
DIN 51097:1992	Kritični ugao klizanja u vlažnim pros-torima gde ljudi hodaju bosi			Class C	
ISO/DIS 10545-17:1998 ANNEX A	Koeficijent dinamičkog trenja (Tortus)			Excellent	

Reciklirani proizvod – Održiv proizvod

SAMODEKLARACIJA PROIZVODA ZA ŽIVOTNU SREDINU U SKLADU SA UNE-EN ISO 14021

1 m2 staklenog mozaika (uključujući mrežu)	
Ukupan sadržaj čvrste materije (kg/m2)	9.97
Sadržaj čvrste devičanske materije	1.25
Minimalni sadržaj recikliranog materijala nakon potrošnje (kg/m2)	8.72
MINIMALNI SADRŽAJ RECIKLIRANOG MATERIJALA (%) [X = A / A.P.100]	87.4

ZAVRŠNA OBRADA - Poliuretanska mreža

UNNION POLYURETHANE SYSTEM

- Resistance
- Durability
- Does not get into joints
- Flexibility
- Easy to place
- Excellent grip

MADE IN SPAIN

87 %

ASTRALPOOL

SPA

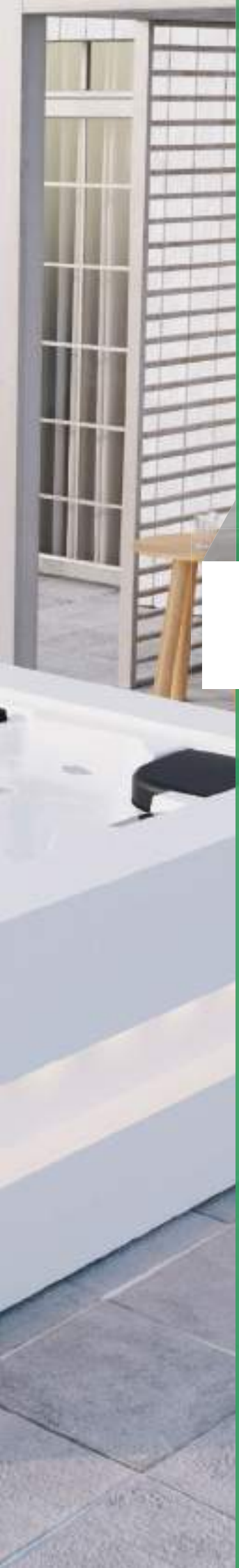

SPA KADE

ASTRALPOOL

Spas - Ocean Dreams
Spas - Essential Spa
Origins
Spas - Swimspas
Spas - Ugradne
Baia
Alexandria
Malea

SPA

Origins

THE DESIRED SIMPLICITY

Tri nova modela:

Alexandria

5.792EUR

Malea

6.419EUR

Baia 7.935EUR

SPA KADE - SERIJA ORIGINS

Alexandria - Šifra 76307

Bela (44)
Ash (PŠepeljasta) Kabinet

TEHNIČKI PODACI	
Dimenzije u cm (± 2cm)	216 x 167 x 74
Pozicije (Sedeća / Ležeća)	3 (1 / 2)
Mlaznice + vazdušne mlaznice	26
Maksimalna potrošnja u niskim amperima - (A) na 230 V	2.400 W - 10.4 A

Opcije:
- **Audio Bluetooth 2.0**

ACRYLIC COLOURS

N° 44 N° 59

	Šifra	Pakovanje	Težina kg	CENA/EUR
ALEXANDRIA **Ash (Pepeljasta)**kabinet + Mlaznice od inoxa + Prekrivač	76307BA369	-	-	5.792€

Baia - Šifra 76173

White (44)
Ash cabinet

TEHNIČKI PODACI	
Dimenzije u cm (± 2cm)	216 x 216 x 90
Pozicije (Sedeća / Ležeća)	5 (3/2)
Mlaznice + vazdušne mlaznice	62
Maksimalna potrošnja u niskim amperima - (A) na 230 V	3.800 W - 16.5 A

Opcije:
- **Audio Bluetooth 2.0**

ACRYLIC COLOURS

N° 44 N° 59

	Šifra	Pakovanje	Težina kg	CENA/EUR
BAIA **Ash (pepeljasta)** kabinet + Mlaznice od inoxa + Prekrivač	76173BA369	-	-	7,935.35

SPA KADE - SERIJA ORIGINS

Malea - Šifra 76306

White (44)
Ash Cabinet

TEHNIČKI PODACI

Dimenzije u cm (± 2cm)	198 x 198 x 74
Pozicije (Sedeća / Ležeća)	5 (3 / 2)
Mlaznice + vazdušne mlaznice	31
Maksimalna potrošnja u niskim amperima - (A) na 230 V	2.650 W - 11.5 A

Opcije:
- **Audio Bluetooth 2.0**

BOJE AKRILA

N° 44 N° 59

	Šifra	Pakovanje	Težina kg	CENA/EUR
MALEA Ash kabinet + Mlaznice od inoxa + Prekrivač	76306BA369	-	-	6,419.37

SPA

Šta nude ova tri osnovna modela:

Izolacioni sloj kao standard

Najbolja cena

AstralPool kvalitet

2 YEARS WARRANTY
Components

3 YEARS WARRANTY
Acrylic

5 YEARS WARRANTY
Frame

ASTRALPOOL

Serije kada

Ocean Dreams serija

+ Vrhunski spa asortiman sa neograničenim pogodnostima, namenjen najzahtevnijim korisnicima.
+ Ergonomski, sa brojnim funkcijama i podešavanjima konfiguracije.

Swimspas serija

+ Swimspa su mali privatni bazeni.
+ Moćan i kompaktan. Zdravstveni i wellness centar dostupan je tokom cele godine.

Essential serija

+ Tražeći ravnotežu između performansi i karakteristika, nudeći optimalno iskustvo masaže.
+ Funkcionalna; opcije kabineta i akrila.

Origins serija

+ **Idealan asortiman za one koji traže osnovno rešenje.**
+ **Sa svim kvalitetom AstralPoo u raznim formatima.**

Serije naših SPA - Hidromasažnih kada

	Karakteristike	Boja Akrila	Boja Kabineta

Ocean Dreams

★★★

Neograničene pogodnosti

+ Smart Hot Tubs

blue connect plus — WIFI Touch Panel

+ Energy awareness:

EcoSpa — NORDIC INSULATION SYSTEM

+ Vrhunsko iskustvo masaže
+ Sistem za UV dezinfekciju
+ Spektar dodatne opreme: Touch Panel, Chromatherapi, Aromatherapi i Bluetooth Audio (4.1)

Boja Akrila: N° 44 White, N° 59 Sterling, N°65 Alba, N°64 Pearl Shadow, N° 46 Blue Marble, N° 27 Silver

Boja Kabineta: Graphite, Thunder, Creek, Butterfly

Pure and New'Art models

Boja Akrila: N° 44 White

Boja Kabineta: Solid Surface

Essential

★★☆

Balans između performansi i karakteristika

+ Funkcionalnost u proizvodu
+ Sistem izolacije::

+ EcoSpa
+ Dezinfekcija ozonom
+ Dodatna oprema: Bluetooth audio (2.1)

Boja Akrila: N° 44 White, N° 59 Sterling, N° 65 Alba, N° 64 Pearl Shadow, N° 46 Blue Marble, N° 27 Silver

Boja Kabineta: Graphite, Thunder

Balance E and Equilibre E models

Boja Akrila: N° 44 White, N° 59 Sterling

Boja Kabineta: Infinity

Origins

★☆☆

Željena jednostavnost

+ Najbolja cena
+ Izolacioni sloj kao standard:

green layer

+ Dezinfekcija ozonom
+ Dodatna oprema: Bluetooth audio (2.0)

Boja Akrila: N° 44 White, N° 59 Sterling

Boja Kabineta: Ash

Struktura šifriranja SPA kada za privatnu upotrebu

Struktura šifriranja sastoji se od 10 cifara. Prvih 5 cifara se odnosi na model Spa, a sledeće označavaju tip premaza, boju oplate, opcije opreme i boju akrila. Odnosno, struktura izgleda na sledeći način:

XXXXX	XX	X	XX	CL	XX
Spa Model	Tip premaza	Dodatna oprema	Elementi opreme	Varijacije	Dostupne boje

Pozicija 1 do 5: Standardna šifra 5

Pozicija 6 do 7: Definicija tipa premaza

A1	Coastal Grey portable spa with cabinet
A4	Portable spa without cabinet
SE	In-ground spa, compact kit version
AB	Urban Grey cabinet
AK	Graphite cabinet
AP	Graphite cabinet with screw
AR	Thunder cabinet
AQ	Thunder cabinet with screw
AT	Creek cabinet
AC	Infinity cabinet old timber
SS	Solid Surface cabinet
AW	Butterfly cabinet
BA	Ash cabinet

Graphite | Coastal Grey | Thunder | Creek | Butterfly | Urban Grey | Infinity | Solid Surface | Ash

Poyicija 8: Definicija boja

3	Inox

Pozicija 9 do 10: Definicija konfiguracije opcija

00	Std + Cover
05	Std + Cover + EcoSpa
20	Std + Cover + LumiPlus
21	Std + Cover + EcoSpa + LumiPlus
23	Std + Cover + LumiPlus + Audio
32	Std + Cover + LumiPlus + Stainless steel bar on cabinet
27	Std + Cover + LumiPlus + EcoSpa + Stainless steel bar on cabinet
33	Std + Cover + LumiPlus + Audio + Stainless steel bar on cabinet
34	Std + Cover + LumiPlus + EcoSpa + Audio
35	Std + Cover + LumiPlus + EcoSpa + Audio + Stainless steel bar on cabinet
56	Std + Cover + LumiPlus + EcoSpa + Audio + Stainless steel bar on cabinet + Wi-Fi Touch Panel
55	Std + Cover + LumiPlus + EcoSpa + Nordic Insulation System + Audio + Stainless steel bar on cabinet + Wi-Fi Touch Panel
0J	Std + Cover + LumiPlus + EcoSpa + Stainless steel bar on cabinet + Blue Connect Plus

Tabela boje

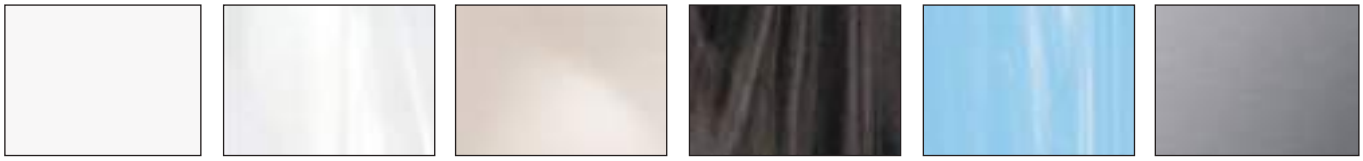

N° 44 WHITE | N° 59 STERLING | N°65 ALBA | N° 64 PEARL SHADOW | N° 46 BLUE MARBLE | N° 27 SILVER

While stocks last (N° 64)

While stocks last (N° 46)

SPA KADE - SERIJA OCEAN DREAMS

Pure - Šifra 68450

White (44)
Solid surface Cabinet

TEHNIČKI PODACI	
Dimenzije u cm (± 2cm)	220 x 220 x 78
Pozicije (Sedeća / Ležeća)	4 (4 / -)
Mlaznice + vazdušne mlaznice	27 + 12
Maksimalna potrošnja u niskim amperima - (A) na 230 V	3400 W - 14.6 A

BOJE AKRILA

N° 44

Opcije:
- **Audio Bluetooth 4.1**
- **Nordijski sistem izolacije**
- **Wi-Fi Touch Panel**

	Šifra	Pakovanje	Težina kg	CENA/EUR
PURE				
Bela sa krutim kabinetom + PureLine + ECOSpa	68450SS336	-	-	28,886.36
Bela sa krutim kabinetom + PureLine + Bluetooth Audio+ ECOSpa	68450SS337	-	-	30,461.67

New'Art - Šifra 68449

Bela (44)
Kruti kabinet

TEHNIČKI PODACI	
Dimenzije cm (± 2cm)	220 x 220 x 78
Pozicije (Sedeća / Ležeća)	5 (3 / 2)
Mlaznice + vazdušne mlaznice	28 + 14
Maksimalna potrošnja u niskim amperima - (A) na 230 V	3400 W - 14.6 A

BOJE AKRILA

N° 44

Opcije:
- **Audio Bluetooth 4.1**
- **Nordijski sistem izolacije**
- **Wi-Fi Touch Panel**

	Šifra	Pakovanje	Težina kg	CENA/EUR
NEW'ART				
Bela sa krutim kabinetom + PureLine + ECOSpa	68449SS336	-	-	28,886.36
Bela sa krutim kabinetom+ PureLine + Bluetooth Audio + ECOSpa	68449SS337	-	-	30,461.67

Zadržavamo pravo da promenimo, u potpunosti ili delimično, karakteristike naših proizvoda i sadržaj ovog dokumenta, bez prethodnog obaveštenja

SPA KADE - SERIJA OCEAN DREAMS

Evolution - Šifra 32474

White (44)
Graphite cabinet

TEHNIČKI PODACI	
Dimenzije u cm (± 2cm)	233 x 233 x 90
Pozicije (Sedeća / Ležeća)	5 (3 / 2)
Mlaznice + vazdušne mlaznice	56+16+2 water fountains
Maksimalna potrošnja u niskim amperima - (A) na 230 V	5200 W - 22.4 A

Opcije:
- **EcoSpa**
- **Audio Bluetooth 4.1**
- **Nordijski sistem izolacije**
- **Wi-Fi Touch Panel**
- **Blue Connect Plus**

BOJE AKRILA

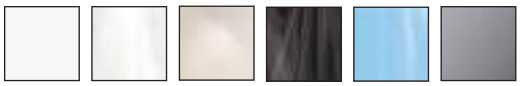

N° 44 N° 59 N°65 N° 64 N° 46 N° 27

	Šifra	Pakovanje	Težina kg	CENA/EUR
EVOLUTION				
Metalna konstrukcija + Mlaznice od inoxa + LumiPlus + Prekrivač	32474A4320	-	-	-
Grafitni kabinet + mlaznice od inoxa + rukohvat od inoxa + LumiPlus+ Prekrivač	32474AK332	-	-	-
Thunder kabinet + mlaznice od inoxa + rukohvat od inoxa + LumiPlus+ Prekrivač	32474AR332	-	-	-
Creek kabinet + mlaznice od inoxa + rukohvat od inoxa + LumiPlus+ Prekrivač	32474AT332	-	-	-
Butterfly kabinet + mlaznice od inoxa + rukohvat od inoxa + LumiPlus+ Prekrivač	32474AW332	-	-	-

Atlantida 70 - Šifra 62399

Silver (27)
Thunder Cabinet

TEHNIČKI PODACI	
Dimenzije cm (± 2cm)	216 x 216 x 90
Pozicije (Sedeća / Ležeća)	5 (3 / 2)
Mlaznice + vazdušne mlaznice	52 + 14 + 2 waterfalls
Maksimalna potrošnja u niskim amperima - (A) na 230 V	4400 W - 19.1 A

Opcije:
- **Audio Bluetooth 4.1**
- **Nordijski sistem izolacije**
- **Wi-Fi Touch Panel**
- **Blue Connect Plus**

BOJE AKRILA

N° 44 N° 59 N°65 N° 64 N° 46 N° 27

	Šifra	Pakovanje	Težina kg	CENA/EUR
ATLANTIDA 70				
Metalna konstrukcija + Mlaznice od inoxa + LumiPlus + Prekrivač	62399A4320	-	-	14,545.59
Grafitni kabinet + mlaznice od inoxa + rukohvat od inoxa + LumiPlus+ Prekrivač	62399AK332	-	-	15,133.11
Thunder kabinet + mlaznice od inoxa + rukohvat od inoxa + LumiPlus+ Prekrivač	62399AR332	-	-	15,133.11
Creek kabinet + mlaznice od inoxa + rukohvat od inoxa + LumiPlus+ Prekrivač	62399AT332	-	-	15,133.11
Butterfly kabinet + mlaznice od inoxa + rukohvat od inoxa + LumiPlus+ Prekrivač	62399AW332	-	-	15,133.11

Zadržavamo pravo da promenimo, u potpunosti ili delimično, karakteristike naših proizvoda i sadržaj ovog dokumenta, bez prethodnog obaveštenja

Pacific 70 - Šifra 69130

Belo (44)
Butterfly Cabinet

TEHNIČKI PODACI

Dimenzije u cm (± 2cm)	216 x 216 x 90
Pozicije (Sedeća / Ležeća)	6 (5 / 1)
Mlaznice + vazdušne mlaznice	51+10 + 2 waterfalls
Maksimalna potrošnja u niskim amperima - (A) na 230 V	4400 W - 19.1 A

BOJE AKRILA

N° 44 | N° 59 | N°65 | N° 64 | N° 46 | N° 27

Opcije:
- **EcoSpa**
- **Audio Bluetooth 4.1**
- **Nordic Insulation System**
- **Wi-Fi Touch Panel**
- **Blue Connect Plus**

	Šifra	Pakovanje	Težina kg	CENA/EUR
PACIFIC 70				
Metalna konstrukcija + Mlaznice od inoxa + LumiPlus + Prekrivač	69130A4320	-	-	14,545.59
Grafitni kabinet + mlaznice od inoxa + rukohvat od inoxa + LumiPlus+ Prekrivač	69130AK332	-	-	15,133.11
Thunder kabinet + mlaznice od inoxa + rukohvat od inoxa + LumiPlus+ Prekrivač	69130AR332	-	-	15,133.11
Creek kabinet + mlaznice od inoxa + rukohvat od inoxa + LumiPlus+ Prekrivač	69130AT332	-	-	15,133.11
Butterfly kabinet + mlaznice od inoxa + rukohvat od inoxa + LumiPlus+ Prekrivač	69130AW332	-	-	15,133.11

Ocean 70 - Šifra 69863

Belo (44)
Creek Cabinet

TEHNIČKI PODACI

Dimenzije u cm (± 2cm)	216 x 167 x 74
Pozicije (Sedeća / Ležeća)	3 (1 / 2)
Mlaznice + vazdušne mlaznice	42
Maksimalna potrošnja u niskim amperima - (A) na 230 V	3400 W - 14.6 A

ACRYLIC COLOURS

N° 44 | N° 59 | N°65 | N° 64 | N° 46 | N° 27

Opcije:
- **EcoSpa**
- **Audio Bluetooth 4.1**
- **Nordic Insulation System**
- **Wi-Fi Touch Panel**
- **Blue Connect Plus**

	Šifra	Pakovanje	Težina kg	CENA/EUR
OCEAN 70				
Metalna konstrukcija + Mlaznice od inoxa + LumiPlus + Prekrivač	69863A4320	-	-	10,879.41
Grafitni kabinet + mlaznice od inoxa + rukohvat od inoxa + LumiPlus+ Prekrivač	69863AK332	-	-	11,419.94
Thunder kabinet + mlaznice od inoxa + rukohvat od inoxa + LumiPlus+ Prekrivač	69863AR332	-	-	11,419.94
Creek kabinet + mlaznice od inoxa + rukohvat od inoxa + LumiPlus+ Prekrivač	69863AT332	-	-	11,419.94
Butterfly kabinet + mlaznice od inoxa + rukohvat od inoxa + LumiPlus+ Prekrivač	69863AW332	-	-	11,419.94

Zadržavamo pravo da promenimo, u potpunosti ili delimično, karakteristike naših proizvoda i sadržaj ovog dokumenta, bez prethodnog obaveštenja

SPA KADE - SERIJA ESSENTIAL

Select E - Šifra 76894

Belo (44)
Thunder Cabinet

TEHNIČKI PODACI	
Dimenzije u cm (± 2cm)	216 x 216 x 90
Pozicije (Sedeća / Ležeća)	6 (5 / 1)
Mlaznice + vazdušne mlaznice	51 + 1 waterfall
Maksimalna potrošnja u niskim amperima - (A) na 230 V	3.780 W - 16.8 A

Opcije:
- **LumiPlus**
- **EcoSpa**
- **Audio Bluetooth 2.1**

BOJE AKRILA

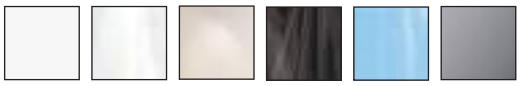

N° 44 N° 59 N°65 N° 64 N° 46 N° 27

	Šifra	Pakovanje	Težina kg	CENA/EUR
SELECT E				
Metalna konstrukcija + Mlaznice od inoxa + LumiPlus + Prekrivač	76894A4300	-	-	11,130.12
Grafitni kabinet + Mlaznice od inoxa + Prekrivač	76894AP300	-	-	11,717.66
Thunder kabinet + Mlaznice od inoxa + Prekrivač	76894AQ300	-	-	11,717.66

Emotion E - Šifra 69122

Belo (44)
Thunder cabinet

TEHNIČKI PODACI	
Dimenzije u cm (± 2cm)	216 x 216 x 90
Pozicije (Sedeća / Ležeća)	5 (3 / 2)
Mlaznice +	32
Vazdušne mlaznice	12
Maksimalna potrošnja u niskim amperima - (A) na 230 V	3.400 W - 14.8 A

Opcije:
- **EcoSpa**
- **LumiPlus**
- **Audio Bluetooth 2.1**

BOJE AKRILA

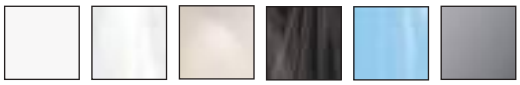

N° 44 N° 59 N°65 N° 64 N° 46 N° 27

	Šifra	Pakovanje	Težina kg	CENA/EUR
EMOTION E				
Metalna konstrukcija + Mlaznice od inoxa + LumiPlus + Prekrivač	69122A4300	-	-	9,801.17
Graphite kabinet + Mlaznice od inoxa + LumiPlus + Prekrivač	69122AP300	-	-	10,388.71
Thunder kabinet + Mlaznice od inoxa + LumiPlus + Prekrivač	69122AQ300	-	-	10,388.71

Zadržavamo pravo da promenimo, u potpunosti ili delimično, karakteristike naših proizvoda i sadržaj ovog dokumenta, bez prethodnog obaveštenja

Equilibre E - Šifra 73076

White (44)
Infinity Cabinet

TEHNIČKI PODACI	
Dimenzije u cm (± 2cm)	216 x 167 x 74
Pozicije (Sedeća / Ležeća)	3 (1 / 2)
Mlaznice + vazdušne mlaznice	26
Maksimalna potrošnja u niskim amperima - (A) na 230 V	3400 W - 14.8 A

Opcije:
- **EcoSpa**

BOJE AKRILA

N° 44 N° 59

	Šifra	Pakovanje	Težina kg	CENA/EUR
EQUILIBRE E				
Metalna konstrukcija + Mlaznice od inoxa + Prekrivač	73076A4300	-	-	6,620.81
Infinity konstrukcija + Mlaznice od inoxa + Prekrivač	73076AC300	-	-	7,005.92

Balance E - Šifra 74134

White (44)
Infinity Cabinet

TEHNIČKI PODACI	
Dimenzije u cm (± 2cm)	198 x 198 x 74
Pozicije (Sedeća / Ležeća)	5 (3 / 2)
Mlaznice + vazdušne mlaznice	31
Maksimalna potrošnja u niskim amperima - (A) na 230 V	3400 W - 14.6 A

Opcije:
- **EcoSpa**
- **Audio Bluetooth 2.1**

BOJE AKRILA

N° 44 N° 59

	Šifra	Pakovanje	Težina kg	CENA/EUR
BALANCE E				
Metalna konstrukcija + Mlaznice od inoxa + Prekrivač r	74134A4300	-	-	-
Infinity kabinet + Mlaznice od inoxa + Prekrivač	74134AC300	-	-	-

SPA KADE - SERIJA SWIMSPAS

Swimspa Dual - Šifra 74238

White (44)
coastal grey cabinet

White (44)
Urban Grey Cabinet

TEHNIČKI PODACI	
Dimenzije u cm (± 2cm)	600 x 230 x 138
Pozicije (Sedeća / Ležeća) - Plivački deo: - Spa deo:	1 Vertical 4 (2/2)
Pozicije (Sedeća / Ležeća) -Plivački deo: - Spa deo	30 Jets 16+5 Turbo jets
Maksimalna potrošnja u niskim amperima - (A) na 230 V	9500 W - 41.3 A

Opcije:
- **EcoSpa**
- **Audio Bluetooth 4.1**
- **Blue Connect Plus**
- **Rowing Kit code 74496**
- **Wi-Fi Spa Control**

BOJE AKRILA

N° 44 N° 59 N° 46

	Šifra	Pakovanje	Težina kg	CENA/EUR
DUAL				
Metalna konstrukcija + Mlaznice od inoxa + LumiPlus + Prekrivač	74238A4320	-	-	38,209.92
Coastal grey kabinet + Mlaznice od inoxa + LumiPlus + Prekrivač	74238A1320	-	-	
Urban Grey kabinet + Mlaznice od inoxa + LumiPlus + Prekrivač	74238AB320	-	-	45,066.45

Swimspa Mediterranea - Code 64414

White (44)
Coastal Grey cabinet

White (44)
Urban Grey Cabinet

TEHNIČKI PODACI	
Dimenzije u cm (± 2cm)	500 x 230 x 138
Pozicije (Sedeća / Ležeća)	4 (2 / 2)
Mlaznice + vazdušne mlaznice	27 Mlaznice + 5 Turbo jet ml
Maksimalna potrošnja u niskim amperima - (A) na 230 V	7000 W - 30.5 A

Opcije:
- **EcoSpa**
- **Audio Bluetooth 4.1**
- **Blue Connect Plus**
- **Wi-Fi Spa Control**

BOJE AKRILA

N° 44 N° 59 N° 46

	Šifra	Pakovanje	Težina u kg	CENA/EUR
MEDITERRANEA				
Metalna konstrukcija + Mlaznice od inoxa + LumiPlus + Prekrivač	64414A4320	-	-	-
Coastal grey cabinet + Mlaznice od inoxa + LumiPlus + Prekrivač	64414A1320	-	-	-
Urban Grey cabinet + Mlaznice od inoxa + LumiPlus + Prekrivač	64414AB320	-	-	-
Set+ Mlaznice od inoxa + **Colour LED + Digital Control Panel +** Prekrivač	65353SE311	-	-	-

Model 65353 se kompletira sa setom, šifra 64972CE001.

Zadržavamo pravo da promenimo, u potpunosti ili delimično, karakteristike naših proizvoda i sadržaj ovog dokumenta, bez prethodnog obaveštenja

Swimspa Creta - Šifra 67203

White (44)
Coastal Grey cabinet

White (44)
Urban Grey Cabinet

TEHNIČKI PODACI	
Dimenzije u cm (± 2cm)	400 x 230 x 138
Pozicije (Sedeća / Ležeća)	4 (2 / 1 / 1)
Mlaznice + vazdušne mlaznice	54 jets + 4 Turbo jets
Maksimalna potrošnja u niskim amperima - (A) na 230 V	7000 W - 30.5 A

Opcije:
- **EcoSpa**
- **Audio Bluetooth 4.1**
- **Blue Connect Plus**
- **Veslački komplet**
- **Wi-Fi Spa Control**

ACRYLIC COLOURS

N° 44 N° 59 N° 46

	Šifra	Pakovanje	Težina kg	CENA/EUR
CRETA				
Metalna konstrukcija + Mlaznice od inoxa + LumiPlus + Prekrivač	67203A4320	-	-	26,767.72
Coastal grey cabinet + + Mlaznice od inoxa + LumiPlus + Prekrivač	67203A1320	-	-	27,932.39
Urban grey cabinet + + Mlaznice od inoxa + LumiPlus + Prekrivač	67203AB320	-	-	32,700.79
Set + Mlaznice od inoxa + **Colour LED** + **Digital Control Panel** +Prekrivač	67587SE311	-	-	25,200.48

Model Creta se kompetira sa setom, šifra 64972CE001

Swimspa Compact - Code 69128

White (44)
Coastal Grey cabinet

White (44)
Urban Grey Cabinet

TEHNIČKI PODACI	
Dimenzije u cm (± 2cm)	400 x 230 x 138
Pozicije (Sedeća / Ležeća)	1 Vertical
Mlaznice + vazdušne mlaznice	16+5 Turbo Jets
Maksimalna potrošnja u niskim amperima - (A) na 230 V	7000 W - 30.5 A

Opcije:
- **EcoSpa**
- **Audio Bluetooth 4.1**
- **Blue Connect Plus**
- **Wi-Fi Spa Control**

ACRYLIC COLOURS

N° 44 N° 59 N° 46

	Šifra	Pakovanje	Težina kg	CENA/EUR
COMPACT				
Metallic structure without furniture + Stainless steel jets + LumiPlus + Cover	69128A4320	-	-	26,209.08
Coastal grey cabinet + Stainless steel jets + LumiPlus + Cover	69128A1320	-	-	27,373.74
Urban grey cabinet + Stainless steel jets + LumiPlus + Cover	69128AB320	-	-	32,142.15
For Kit + Stainless steel jets + Colour LEDS + Digital Control Panel + Cover	69129SE311	-	-	24,696.48

Model Compact se kompetira sa setom, šifra 64972CE001

Swimspa Lagoon - Šifra 74237

White (44)
Coastal Grey cabinet

Blue Marble (46)
Coastal grey cabinet

TEHNIČLKI PODACI

Dimenzije u cm (± 2cm)	400 x 230 x 138
Pozicije (Sedeća / Ležeća)	1 vertical
Mlaznice + vazdušne mlaznice	12
Maksimalna potrošnja u niskim amperima - (A) na 230 V	3400 W - 14.78 A

Opcije:
- **EcoSpa**
- **Blue Connect Plus**
- **Fitness Kit and Swimming Kit**

BOJE AKRILA

N° 44 N° 59 N° 46

	Šifra	Pakovanje	Težina kg	CENA/EUR
LAGOON				
Metalna konstrukcija + Mlaznice od inoxa + LumiPlus + Prekrivač	74237A4300	-	-	-
Coastal grey cabinet + Mlaznice od inoxa + LumiPlus + Prekrivač	74237A1300	-	-	-

Evolution 70 inground - Šifra 49722

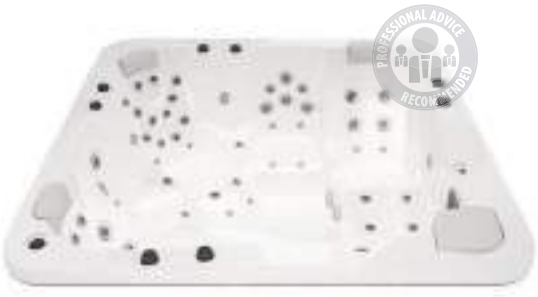

White (44)

TEHNIČKI PODACI

Compact SET: 41849CE000	
Dimenzije u cm (± 2cm)	233 x 233 x 90
Pozicije (Sedeća / Ležeća)	5 (3 / 2)
Mlaznice + vazdušne	56+16
Maksimalna potrošnja u niskim amperima - (A) na	5200 W - 25.4 A

BOJE AKRILA

N° 44 | N° 59 | N°65 | N° 64 | N° 46 | N° 27

	Šifra	Pakovanje	Težina kg	CENA/EUR
EVOLUTION 70				
Standard + Rasveta + Digital control panel	49722SE310	-	-	12,373.76
Standard + Rasveta + Digital control panel + Prekrivač	49722SE311	-	-	13,043.81

Spa se kompetira sa setom, šifra 49849CE000

Zadržavamo pravo da promenimo, u potpunosti ili delimično, karakteristike naših proizvoda i sadržaj ovog dokumenta, bez prethodnog obaveštenja

Thalassa E inground - Code 78678

Blue Marble (46)

TEHNIČKI PODACI

Compact Set: 41993CE000	
Dimenzije u cm (± 2cm)	216 x 216 x 90
Pozicije (Sedeća / Ležeća)	6 (5 / 1)
Mlaznice + vazdušne	28+16
Maksimalna potrošnja u niskim amperima - (A) na	3600 W - 15.7 A

BOJE AKRILA

N° 44 | N° 59 | N°65 | N° 64 | N° 46 | N° 27

	Šifra	Pakovanje	Težina kg	CENA/EUR
THALASSA E				
Standard + Rasveta + Digital control panel	78678SE310	-	-	9,548.34
Standard + Rasveta + Digital control panel +Prekrivač	78678SE311	-	-	10,190.47

Spa se kompetira sa setom, šifra 41993CE000 or 41993CE001.

Spa cover sold separately. See section "Spa accessories".

Ronda 30 - Šifra 49859

White (44)

ACRYLIC COLOURS

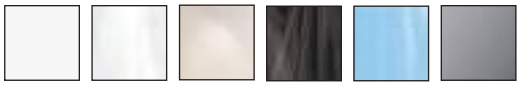

N° 44 | N° 59 | N°65 | N° 64 | N° 46 | N° 27

TEHNIČKI PODACI

Compact SET: 41993CE000	
Dimenzije u cm (± 2cm)	Ø 205 (± 2 cm)
Pozicije (Sedeća / Ležeća)	5 (5 / 0)
Mlaznice + vazdušne	20 + 10
Maksimalna potrošnja u niskim amperima - (A) na	3600 W - 15.7 A

	Šifra	Pakovanje	Težina kg	CENA/EUR
RONDA 30				
Standard + Rasveta + Digital control panel	49859SE310	-	-	9,990.84
Standard + Rasveta + Digital control panel + Prekrivač	49859SE311	-	-	10,891.73

The Spa se kompletira sa setom, šifra 41993CE000 or 41993CE001.

Zadržavamo pravo da promenimo, u potpunosti ili delimično, karakteristike naših proizvoda i sadržaj ovog dokumenta, bez prethodnog obaveštenja

COMPACT FILTRACIONI SET ZA SPA KADE

Compact set

Za modele: Thalassa, Evolution 70 i Ronda 30

	Šifra	Pakovanje	Težina kg	CENA/EUR
Compact set	41993CE000	-	-	3,839.71
Compact set	41993CE001	-	-	4,344.87
Compact set	41993	-	-	-

TEHNIČKI PODACI

Šifra	Oxynator	Digitalni control panel*	Težina	Zapremina	Max. spa zapremina	Masažna pumpa
41993CE000		-	60 kg	2.05 m³	1000 l	2.2 kW
41993CE001	•	-				

Šifra	Filter (mm)	Filtraciona pumpa		El. grejač	Voltaža	Napajanje	Duž x Šir x Vis
41993	500	0.6 kW 7000 l/h	0.9 kW	3 kW	230 V or 400 V III	3852 W / 16.7 A*	115 x 75 x 105 mm

Consumption in Low Amp at 230 V.
* In the Spa + Compact Kit option, the digital control option must be selected.

Compact set

Za model: Evolution 70 ugradna

	Šifra	Pakovanje	Težina kg	CENA/EUR
Compact set	41849	-	-	-

TEHNIČKI PODACI

Šifra	Oxynator	Digitalni control panel*	Hromoterapija	Težina	Zapremina	Max. spa zapremina	Masažna pumpa
41849	Optional	-	•	70 kg	2.05 m³	1610 l	2.2 kW x 2

* Spa + Compact Set opcija, mora se odabrati digitalna kontrola.

Compact set

Za: Swimspa Mediterranea

	Šifra	Pakovanje	Težina kg	CENA/EUR
Compact set	64972CE001	-	-	-
Compact set	64972	-	-	-

TECHNICAL FEATURES

Šifra	Oxynator	Digitalni control panel*	Hromoterapija	Težina	Zapremina	Max. spa zapremina	Masažna pumpa
64972CE001	•	-	•	70 kg	2.05 m³	8500 l	3 x 2.2 kW / 3hp

Šifra	Filter (mm)		Ele. grejač	Voltaž	Napajanje	Duž x Šir x Vis
64972	500	0.6 kW 7000 l/h	3 kW	230 V or 400 V III	7352 W / 31.9 A*	114 x 100 x 112 mm

Consumption in Low Amp at 230 V.
* In the Spa + Compact Kit option, the digital control option must be selected.

Prekrivači za kade

Portabolni spa prekrivač

OPIS

	Šifra	Pakovanje	Težina kg	CENA/EUR
THALASSA E spa prekrivač	65977	1	17	1,505.86
EVOLUTION 70 UGRADNA spa prekrivač	32690	1	16	1,505.86
RONDA 30 spa prekrivač	51288	1	15	1,366.69

Nosač prelrivača

OPIS

Metalni nosać prekrivača za lakšumanipulaciju.

	Šifra	Pakovanje	Težina kg	CENA/EUR
Nosač prekrivača	28462	1	10	568.38

Spa pristupne stepenice

	Šifra	Pakovanje	Težina kg	CENA/EUR
Basic model	60194	1	5	224.077
Swimspa model	57000CL01	1	35	25.46
Stepenice od sintetičkog drveta				
Graphite	42002CL0K	1	15	510.37
Thunder	42002CL0R	1	15	510.37
Creek	42002CL0T	1	15	510.37
Butterfly	42002CL0W	1	15	510.37

42002CL0K

60194

57000CL01

42002CL0R

42002CL0T

42002CL0W

2 ½" podesiva mlaznica

OPIS

Reguliše proporciju izlaza vazduha i vode. Ulaz za vodu prečnika 50 mm i ulaz za vazduh 32 mm. Protok: 4 m3/sat. Pritisak 0,8 a.t.m.

Šifra	Pakovanje	Težina kg	CENA/EUR
32641	12	7.625	39.16

mlaznica sa navojem 2"

OPIS

Prečnik ulaza vode 50 mm i prečnik ulaza vazduha 32 mm. Protok od 4 m3/sat Atm pritisak 0,8.

Šifra	Pakovanje	Težina kg	CENA/EUR
33586	12	7.625	29.49

mlaznica sa navojem 2" za lajner

OPIS

Prečnik ulaza vode 50 mm i prečnik ulaza vazduha 32 mm. Protok od 4 m3/sat Atm pritisak 0,8.

Šifra	Pakovanje	Težina kg	CENA/EUR
70532	12	7.625	88.31

2" odvod

OPIS

Sa kolenom za lepljenje na cev Ø 50 mm.

Šifra	Pakovanje	Težina kg	CENA/EUR
04042	15	4.8	24.25

Regulator vazduha

OPIS

1"za regulaciju vazduha prema Venturi sistemu za funkciju mlaza

Šifra	Pakovanje	Težina kg	CENA/EUR
04045	25	6.0	14.36

Bešumni regulator vazduha

OPIS

Tihi Venturi za regulaciju protoka vazduha u mlazu. Unos vazduha je kroz ugradni deo. Spaja se na razdelnik pod šifrom 33937.

Šifra	Pakovanje	Težina kg	CENA/EUR
33938	25	8.5	0.028

Razdelnik za vazduh sa 5 izlaza

za Venturi system

OPIS

5-delni razdelnik za lepljenje u Venturi sistem pod šifrom 33938. Izvodi za stezanje fleksibilne cevi unutrašnjeg prečnika 10 mm.

Šifra	Pakovanje	Težina kg	CENA/EUR
33937	25	8.5	0.028

Razdelnik za vazduh sa 6 izlaza

za Venturi system

OPIS

Razdelnik sa 6 izlaza za pričvršćivanje na crevo od 10 mm unutrašnjeg prečnika i na lepak za cevi od 15 mm.

Šifra	Pakovanje	Težina kg	CENA/EUR
33936	25	8.5	0.028

Razdelnik za vazduh sa 10 izlaza

OPIS

Razdelnik sa 10 izlaza za pričvršćivanje na crevo od 10 mm unutrašnjeg prečnika i na lepak za cevi od 50 mm.

Šifra	Pakovanje	Težina kg	CENA/EUR
35346	25	8.5	0.028

Evropski SPA proizvođač od 1988

SPA

Najveći Spa proizvođač u Europi

Dizajniramo i proizvodimo naše SPA kade od 1988. Sa više od 30 godina iskustva, ova duga tradicija nam omogućava da isporučimo proizvod najveće pouzdanosti, proizveden u našoj centralizovanoj fabrici u okolini Barselone.

Izduvna dizna bočni izlaz na 3/8"

OPIS

Za distribuciju vazduha iz pumpi u SPA. Protok 5.4 do 7.5 m^3/h.

	Šifra	Pakovanje	Težina kg	CENA/EUR
Bela plastična maska	34318	80	1.6	9.35
Maska od inoxa	43442	80	1.6	16.33

2" potisna mlaznica

Za potisnu liniju i masažu.

	Šifra	Pakovanje	Težina kg	CENA/EUR
	04034	25	5.0	10.62

Pneumatsko dugme

OPIS

Za paljenje i gašenje masaže i hidromasažnih funkcija.

	Šifra	Pakovanje	Težina kg	CENA/EUR
Za max. 15 m	04047	20	0.5	98.38
Za max. 7 m jednostavan	04048	40	1.6	47.12
Za max. 7 m jednostavan sa navojem	09667	20	0.5	100.56

Plastično crevo

OPIS

Za pneumatski signal od dugmeta za start do prekidača. Unutrašnji Ø 3.5 mm.

	Šifra	Pakovanje	Težina kg	CENA/EUR
	04054	50	3.33	0.91

PREKRIVAČI

PREKRIVAČI I MOTALICE

Termalni izaštitni prekrivači

Termalni prekrivači covers - Bubble
Premium letnji prekrivači
Termalni prekrivači - Pena
Zimski zaštitni
Dodaci za prekrivače
Roleri za sakldištenje prekrivača

Automatski prekrivači

Uvodna informacija
Nadzemni modeli
Ugradni modeli
Displejni modeli
PVC lamele
Stepenišne lamele
Polikarbonatne lamele i stepenici
Dodaci za lajner
Bežična daljinska kontrola sa ključem

ASTRALPOOL

TERMALNI PREKRIVAČI ZA LETO

€:Grupa A

BUBBLE

Bubble model 400 µm - plavi

	Tip Bazena	Šifra	Standard. pakovanje	Standard. tažina kg	CENA/EUR
Bez nitni	NB Blue Standard	**09296**	-	-	14.87
	Eco Blue Standard	**09294**			14.61
	Dr.Oblika	**06214**	-	-	21.19
DeLuxe Model	Standard	**09295**	-	-	16.02
	Dr.Oblika	**03975**	-	-	21.19

BUBBLE
PLAVO-CRNI

Bubble model 400 µm - plavo-crni

	Tip Bazena	Šifra	Standard. pakovanje	Standard. tažina kg	CENA/EUR
DeLuxe Model	Standard	**16185**	-	-	17.25
	Dr.Oblika	**11483**	-	-	23.23

Stepenici i dodaci za Bubble modele

	Šifra	Standard. pakovanje	Standard. tažina kg	CENA/EUR
Ravne stepenice fiksna cena	**06215**	-	-	102.69
Rimske stepenice fiksna cena	**06217**	-	-	115.02
Ostale stepenice fiksna cena	**06218**	-	-	127.33
Delovi za stepenice posebnog oblika	**03976**	-	-	88.32
Dodatne niklovane mesingane nitne	**04001**	-	-	2.64

TEHNIČKI PODACI
Plutajući Izotermalni „Bubble" Prekrivači

Sastav	Polietilen
Spoj	Ultrazvučno zavarivanje
Rub	Štepane trake od polietilena
NB Model	Sečeno, bez nitni
Eco Model	Nitne, celom dužinom sa obe strane
DeLuxe Model	Nitne na ivicama
Postavljanje	Nitne na obe strane jedne dužine.
	Nitne na okv. svakih 65 cm suprotnih str.
Sastav	Niklovane mesingane nitne.
Pakovanje	Kartonsko pakovanje sa zaštitnom vrećom
	i priloženim uputstvom

PREMIUM TERMALNI PREKRIVAČI

€:Grupa A

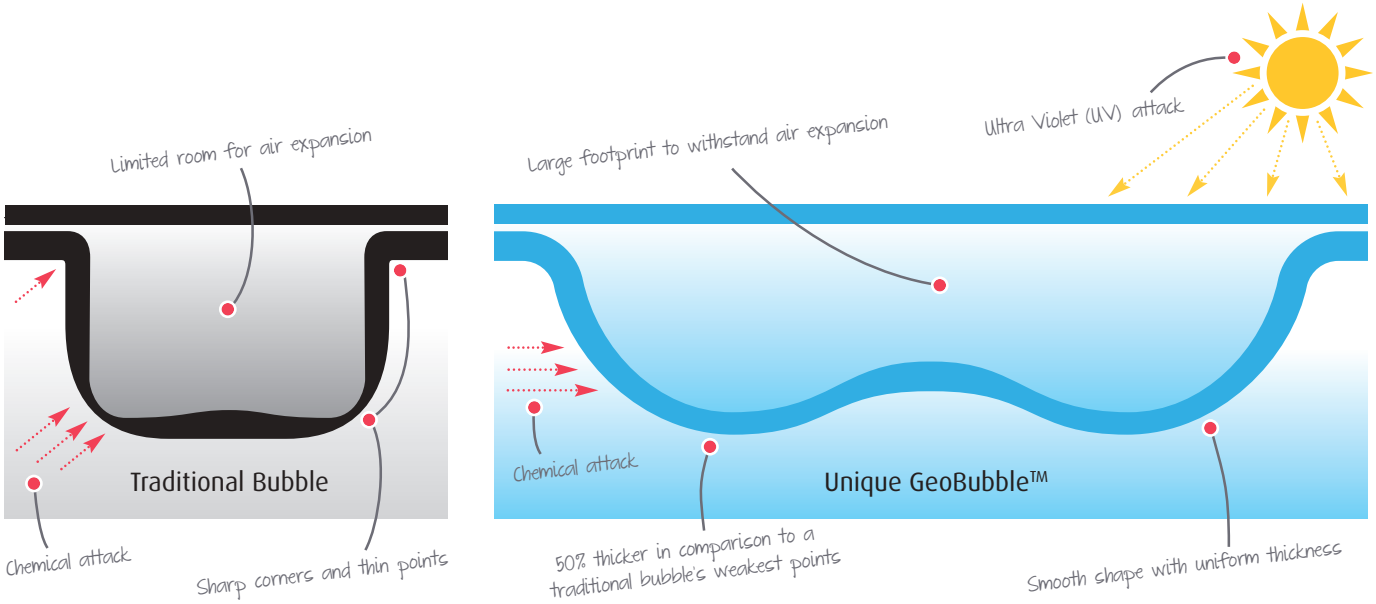

GeoBubble 500 µm model - Tamnoplava/Zlatna

New

	Tip Bazena		
	Standardni oblik	Nestandardni o.	Dr.Oblika
Bez ruba	075549	075550	075551
Duo	075552	075553	075554
Luxe	075555	075556	075557

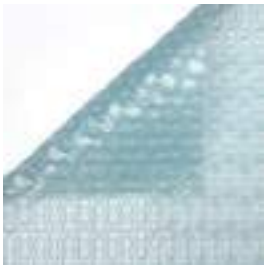

GeoBubble 500 µm model -Sun+Guard

New

	Tip Bazena		
	Standardni oblik	Nestandardni o.	Dr.Oblika
Bez ruba	075558	075559	075560
Duo	075561	075562	075563
Luxe	075536	075537	075538

GeoBubble 500 µm model - EnergyGuard

New

	Tip Bazena		
	Standardni oblik	Nestandardni o.	Dr.Oblika
Bez ruba	075564	075565	075566
Duo	075567	075568	075569
Luxe	075570	075571	075572

Stepenice za GeoBubble 500 µm modele

New

	Šifra	Standard. pakovanje	Standard. tažina kg	CENA/EUR
Ravne stepenice	**079833**	-	-	na upit
Rimske stepenice	**079834**	-	-	na upit
Ostale stepenice	**079835**	-	-	na upit

Dodaci na str. 319 kataloga

PREMIUM TERMALNI LETNJI PREKRIVAČI €:Grupa A

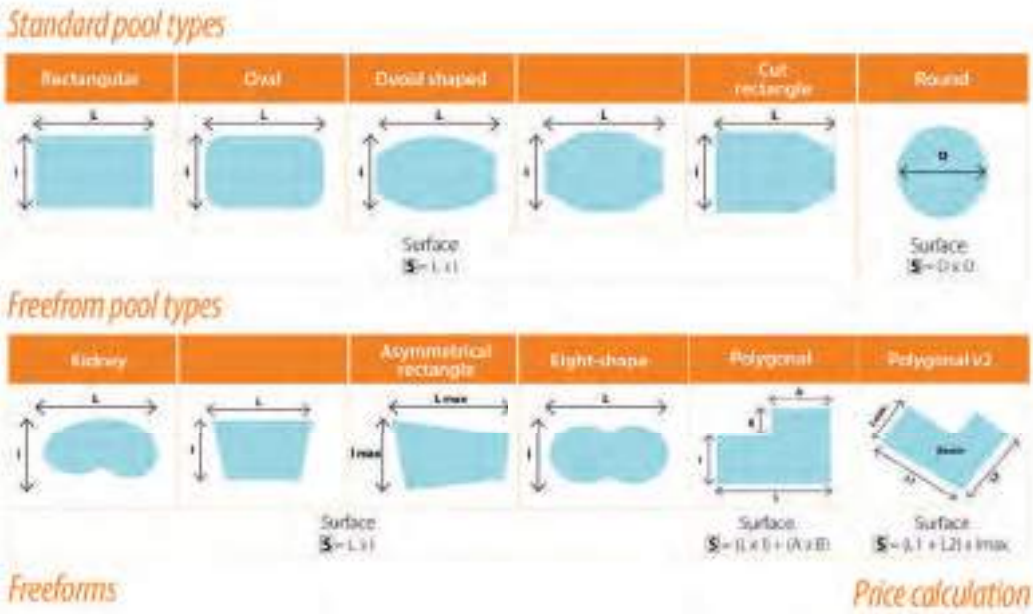

Svaki nestandardni oblik koji odstupa od ponudejnih se tretira kao prekrivač slobodne forme.

L je dužina i l je visina.
Površina je : S = L x l

B x Cena / m²
+ Merdevine
+ Rastur
+ Transport
= UKUPNO

TERMALNI PREKRIVAČI- PENA

FOAM

5 mm "Pena" model

Sastav:	Material na bazi unakrsne polietilenske pene.
• Spoj:	Termalno zavarivanje sa polietilenskom trakom.
• Rub:	Štepana PVC traka.
• Eco model:	Obrubljeno sa obe šire strane
• Deluxe model:	Obrubljeno po perimetru.
• Ka;enje:	Nitne sa jedne šire strane. Nitne na svakih cca 65 cm superotne strane.
• Sastav:	Niklovane mesingane nitne.
• Opciono:	Polietilensko ojačanje na široj strani.
• Pakovanje:	Urolano u zaštitnoj vreći.
• Debljina:	5 mm.

	Tip modela	Šifra	Standard. pakovanje	Standard. tažina kg	CENA/EUR
Eco Model	Standard	**09297**	-	-	Na upit
	Nestandardni	**03983**	-	-	
	Proizvoljna forma	**03992**	-	-	
Deluxe Model	Standard	**09298**	-	-	
	Nestandardni	**03991**	-	-	
	Proizvoljna forma	**03984**	-	-	

ZIMSKI PREKRIVAČI €:Grupa A

PLAVI INTERSUP

PVC Intersup neprozirni model - plava/slonovača

		Šifra	Standard. pakovanje	Standard. tažina kg	CENA/EUR
	Tip Bazena				
Eco Model	Standard	**09338**	-	-	29.54
	Nestandardne	**06198**	-	-	39.68
DeLuxe Model	Standard	**09339**	-	-	35.15
	Nestandardne	**06208**	-	-	49.47

PLAVI LUXE INTERSUP

PVC Intersup neprozirni model - zelena/slonovača

		Šifra	Standard. pakovanje	Standard. tažina kg	CENA/EUR
	Tip Bazena				
Eco Model	Standard	**09526**	-	-	29.54
	Nestandardne	**09528**	-	-	39.68
DeLuxe Model	Standard	**09529**	-	-	35.15
	Nestandardne	**09531**	-	-	49.47

Stepenici i ostalo za Intersup modele

	Šifra	Standard. pakovanje	Standard. tažina kg	CENA/EUR
Ravne stepenice fiksna cena	**05755**	-	-	176.50
Rimske stepenice fiksna cena	**05756**	-	-	195.44
Ostale stepenice fiksna cena	**06219**	-	-	230.96
Delovi za stepenice posebnog oblika	**03869**	-	-	100.95
Dodatne niklovane mesingane nitne	**04001**	-	-	2.64

Klasifikacija:

Podela prekrivača na Standardni, Nestandardni i prekrivač drugog oblika zasnovana je na različitim oblicima prikazanim u katalogu.

Spisak dodataka nalazi se na str. 266.

TEHNIČKI PODACI
Intersup Eco prekrivači

Sastav	PVC materijal, dvostrani sa ojačanjem 550 g/m²
Spoj	Visokofrekventni var
Rub	Porub duž svih ivica, spojen visokofrekventnim varom
Postavljanje	niklovane mesingane nitne + Uže za zatezanje dvostrukog pritiska + Inox prirubnica Razmak između užeta = 70 cm Razmak između nitni = oko 20 cm
Rešetka	Drenažna mrežica na sredini, od skupljenog PVC-a sa visokofrekventnim varom
Pakovanje	Kartonsko pakovanje sa zaštitnom vrećom i priloženim uputstvom za upotrebu

TEHNIČKI PODACI
DeLuxe Intersup prekrivači

Sastav	PVC materijal, dvostrani sa ojačanjem 550 g/m²
Spoj	Visokofrekventni var
Rub	Porub duž svih ivica, spojen visokofrekventnim varom
Postavljanje	Sa kaiševima + Uže za zatezanje dvostrukog pritiska + Inox prirubnica Razmak između kaiševa = oko.1m Razmak između nitni = 50 cm.
Rešetka	Drenažna mrežica na sredini, od skupljenog PVC-a sa visokofrekventnim varom
Pakovanje	kartonsko pakovanje sa zaštitnom vrećom i priloženim uputstvom za upotrebu

POMOĆNI MATERIJAL

€:Grupa A

S.S. Spike - 03994

S.S. Spike for lawn - 05732

Retractable spike - 40950

Concealable anchoring, with spring - 03995

Dodaci

		Šifra	Standard. pakovanje	Standard. tažina kg	CENA/EUR
Inoxni klin	Kom	**03994**	-	-	2.72
Inoxni klinza travnjake Cilindični klin	Kom	**05732**	-	-	10.59
na uvlačenje	Kom	**40950**	-	-	na upit
Klin sa oprugom	Kom	**03995**	-	-	14.87
Dinamometrijska opruga	Kom	**03996**	-	-	8.44
1.50 m crni kaiš za motalicu	Kom	**25980**	-	-	13.24
8 mm gumeno uže	m²	**03998**	-	-	4.04
8 mm x 60 cm Cabiclic gumeno uže Ø 10	Kom	**03999**	-	-	6.43
x 80 mm inox košuljica Komplet 2	Kom	**05736**	-	-	5.41
kom čepova	Kom	**05734**	-	-	4.23
Fixkit štipaljka sa gumenim užetom	Kom	**09439**	-	-	8.96

Roller 1.50 m black strap - 25980

8 mm rubber tensor - 03998

60 cm Cabiclic rubber tensor - 03999

Dinamometric spring - 03996

25 cm Cabiclic rubber tensor - 05736

Rubber tensor with hooks - 05734

Fixkit clip with rubber tensor - 09439

OJAČANI PVC ZAŠTITNI PREKRIVAČ

Sigurnosni prekrivač služi da spreči decu ispod 5godina od ulaženja u bazen. U skladu sa Standard NFP 90-308. Za ugradne bazene max. 11 x 5 m (+ merdeviner). ostaviti min 30 cm sa svake strane bazena (e.g., bazen 10 x 5 m, prekrivač 10.60 x 5.60 m). Može se koristiti tokom cele godine, leti i zimi kao zaštita od prljavštine, a ujedno sprečava pojavu bakteriaja i algi.

Tramuntana prekrivač

Sastav: PVC platno od 580 g/m² ojačano aluminijumskim šipkama na,cca svakih 1.50 m.

Spoj: Visokofrekventni var.

Ivice: Duple ivice od 6 cm spojene celom dužinom sa unutrašnjim trakama protiv pomeranja.

Ojačanje: PVC klizači protiv abrazije u svakoj šipci na nivou spojeva.

Pričvršćivanje: Trake i kukice od inoxa. Cilindrični inox/aluminijumski klino

Slivnici: Otvori za drenažu kišnice duž cele širine svake šipke.

Motanje: 1 ili 2 jednostavne ručke, prema veličini prekrivača.

Pakovanje: Kartonsko pakovanje sa priloženim uputstvom.

Boja	Šifra			CENA/EUR
Plava/Bež	**40939**	-	-	-
Zelena/Bež	**40940**	-	-	-
Badem/Bež	**40941**	-	-	-
Bež/Bež	**40942**	-	-	-
Srednje siva /Bež	**099025**	-	-	-

+ info PDB
Further information in **PRODUCTS**
www.astralpool.com

OJAČANI PVC ZAŠTITNI PREKRIVAČI €:Grupa A

Sistem ručki za razdvajanje

Ručka se koristi kod bazena manjih od 9 m i dve ručke za veće bazene od 9 m. Ručka se ubacuje u jednu od šipki i služi za namotavanje prekrivača.

	Šifra	Standard. pakovanje	Standard. tažina kg	CENA/EUR
Ručka za razdvajanje	**41223**	**-**	-	na upit

Steps for Tramuntana cover

	Šifra	Standard. pakovanje	Standard. tažina kg	CENA/EUR
Fixna cena ravne stepenice	**40947**	**-**	-	na upit
Trim za stepenike	**40948**	-	-	na upit
Profil za široke stepenike	**42411**	-	-	na upit

ROLERI ZA NAMOTAVANJE PREKRIVAČA

Prekrivači max. dužina: 15 m

Centralna cev od anodiziranog aluminijuma

	Šifra	Standard. pakovanje	Standard. tažina kg	CENA/EUR
Ø 100 mm				
Fiksirana cev, dužina4.5 m	**07622**	1	12.0	432.71
Fiksirana cev, dužina5.5 m	**07623**	1	14.3	489.52
Fiksirana cev, dužina6.6 m (2 gumice uklj. u pakovanje)	**07624**	1	17.4	.574.19
Teleskopska cev, dužina 4 - 5.5 m	**07625**	1	12.8	.549.24
Teleskopska cev, dužina 5 - 6.6 m	**07626**	1	15.5	621.50
Ø 80 mm				
Teleskopska cev, dužina 4 - 5.5 m	**24762**	1	10.3	372.92
Teleskopska cev, dužina 5 - 6.6 m	**30806**	1	12.3	392.08

Ostale dužine dostupne na upit

Fiksirana cev

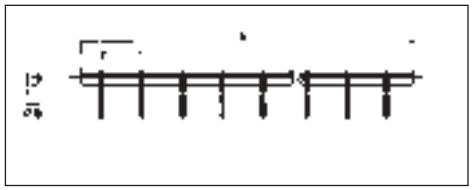

Šifra cevi	L (m)	Ø B (mm)	Br. kaiševa
07622	4.5	100	8
07623	5.5	100	8
07624	6.6	100	10

Teleskopska cev

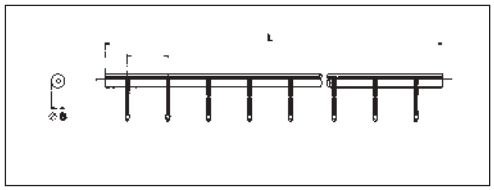

Šifra cevi	L (m)	Ø B (mm)	Br. kaiševa
07625	4.0 - 5.5	95/100	8
07626	5.0 - 6.6	95/100	8
24762	4.0 - 5.5	75/80	8
30806	5.0 - 6.6	75/80	8

Fiksirano postolje od inoxa

Set od dva T-postolja od AISI-304 inoxa. Sadrži funkciju kotura za namotavanje sa 8 kaiševa za fiksiranje prekrivača.

	Šifra	Standard. pakovanje	Standard. tažina kg	CENA/EUR
Set od 2 "T" postolja	**07631**	1	4.8	351.62

Cev na slici nije uključena u cenu

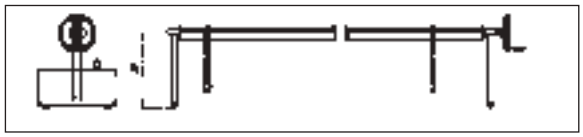

Šifra cevi	A (mm)	C (mm)
07631	500	514

+ info PDB
Further information in **PRODUCTS**
www.astralpool.com

MOTALICE ZA PREKRIVAČ

Mobilno postolje od inoxa

Set od 2 postolja, jedno fiksno Te-postolje sa jedne strane i postolje sa točkovima sa druge . Sadrži 8 kaiševa za fiksiranje prekrivača

	Šifra	Standard. pakovanje	Standard. tažina kg	CENA/EUR
Postolje od AISI-304	**07628**	1	7.2	436.71

Cev na slici nije uključena u cenu

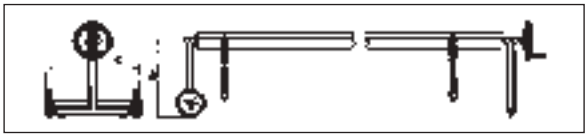

Šifra	A (mm)	C (mm)
07628	500	650

Fiksno postolje za motalicu

Dvoivično fiksno postolje sa prilagodljivom visinom od 500-800 mm od AISI-304. Pričvršćuje se za pod anker platnama. Sadrži 8 kaiševa za fiksiranje prekrivača

	Šifra	Standard. pakovanje	Standard. tažina kg	CENA/EUR
Postolje od AISI-304	**07629**	1	7.2	357.75

Cev na slici nije uključena u cenu

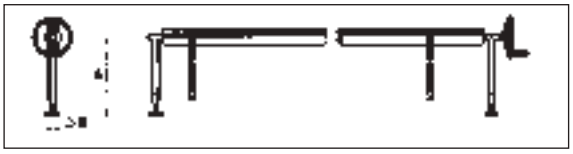

Šifra	A (mm)	B (mm)
07629	500 do 800	100

Zidni držač za motalicu

Par zidnih fiksnih držača. Od inoxa AISI-304. Sadrži 8 kaiševa za fiksiranje prekrivača

	Šifra	Standard. pakovanje	Standard. tažina kg	CENA/EUR
Postolje od AISI-304	**07630**	1	6.6	456.54

Cev na slici nije uključena u cenu

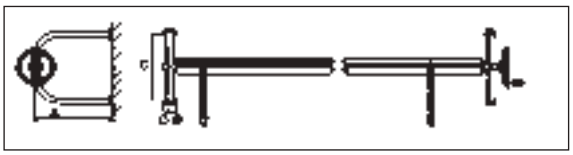

Šifra	A (mm)	B (mm)	C (mm)
07630	500	100	500

AUTOMATSKI PREKRIVAČI - NADZEMNI MODELI

New

Zen'It bench

Nova **AstralPool ZEN'IT klupa** odgovara svim nadzemnim automatskim pokrivačima.
Original 3 u 1: za pokrivanje valjka i stalka, za skladištenje opreme, za dodavanje vrednosti bazenu. Klupa proizvedena od kvalitetnih materijala od aluminijuma presvučenog prahom, nerđajućeg čelika i egzotičnog drveta. Lako se montira, u kompletu. Nije potrebna posebna oprema za rukovanje.
Dužina 1 modula: 1,2 m
Max dužina prekrivača: 9 m sa posebnim valjkastim nosačem.
Prodaje se sa ili bez nadzemnog valjka - kontaktirajte nas za više informacija.

- Trendy design
- Supplied in kits, easy-to-mount
- Multi-purpose

Različite obrade dostupne

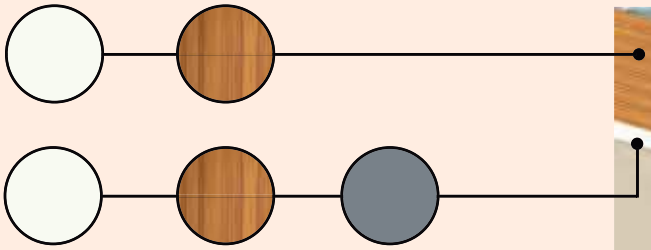

Access to the skimmers and mechanical parts

With storage area

Gabariti

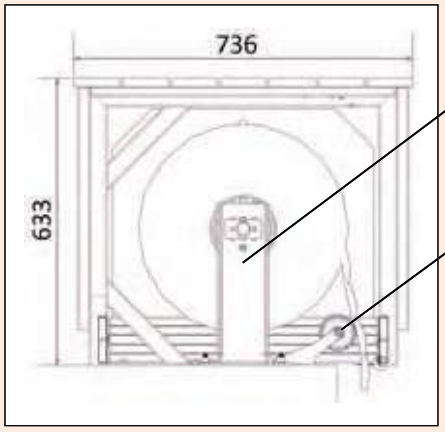

Ušteda prostora za stalak, smanjujući otisak valjaka
Sistem vođenja: smanjeni otisak bazena

Complete bench shipped on a Euro pallet

Mounting time: 30 min/module
No need for handling equipment

Number of modules	3	4	5	6
Total bench length	3.56 m	4.77 m	5.97 m	7.17 m
Max pool width	3.01 m	4.22 m	5.42 m	6 m

FLUIDRA

AUTOMATSKI PREKRIVAČI ZA BAZENE

Bezbednost • Design • Održivost

ASTRALPOOL

AUTOMATSKI PREKRIVAČI: PODVODNI MODELI

€:Grupa A

Roussillon podvodni model: suvi motor

Roussillon automatski prekrivač predstavlja podvodni model koji sadrži motor u odvojenoj jami, i okno motalice kao i kućište sa jedne strane unutrašnjosti samog bazena.

Podvodna jama sa oknom motalice trebalo bi da bude odvojena od glavnog bazena pomoću male betonske particije tokom izgradnje, ili pomoću PVC particije naknadno.

Osnovni elementi za montažu ovog prekrivača jesu: lamele, stepenici, mehanički pribor, pribor za ugradnju, aluminijumska vezna greda i prekrivač za jamu.

MEHANIČKI PRIBOR

Sadrži sledeće elemente:

- Ø 146 mm Istureno aluminijumsko okno za motalicu,
- Postolje za motor
- Vodootporni dihtungzi na strani zidnog prodora.
- Vodootporni dihtungzi na strani postolja za ležaj.
- 24 V motor sa postoljem od inoxa.
- 220/24V standard. razvodna tabla.
- Prekidač

Treba montirati sa potpunom vidljivošću bazena. Radi na okret ključa.

Standardna montaža 55 cm iznad nivoa vode.

Extrudirana aluminijumska

On-off prekidač

24 V geared motor

220/24 V switchboard

ROUSSILLON SUVI MOTOR

Width	3.03 m			4.03 m			5.03 m			6.03 m		
LENGTH	Axis	Ref.	Code	Axis	Ref.	Code	Axis	Ref.	Code	Axis	Ref.	Code
4m-12m	ø146	060465	**31144**	ø146	060465	**31144**	ø146	060467	**31145**	ø196	060468	**31146**
13m-15m							ø196	060468	**31146**			
16m-19m				ø196	061011	**43221**						
20m										ø196	070442	070442
Width	**7,03 m**			**8,03 m**			**9.03 m - 11.03 m**					
LENGTH	**Axis**	**Ref.**	**Code**	**Axis**	**Ref.**	**Code**	**Axis**	**Ref.**	**Code**			
4m-10m	ø196	060466	**31904**	ø196	060470	**31909**	ø300	070440	070440			
11m-13m				ø196	070444	070444						
14m-15m							ø300	060570	**34767**			
16m-17m	ø196	070443	070443	ø300	070441	070441						
18m-20m	ø300	070441	070441									

ROUSSILLON DRY WELL (EMBEDDING KIT 310mm DRIVE SHAFT 600 mm)

Width	3.03 m			4.03 m			5.03 m			6.03 m		
LENGTH	Axis	Ref.	Code	Axis	Ref.	Code	Axis	Ref.	Code	Axis	Ref.	Code
4m-12m	ø146	060351	**31144-001**	ø146	060351	**31144-001**	ø146	060352	**31145-001**	ø196	060353	**31146-001**
13m-15m							ø196	060353	**31146-001**			
16m-19m				ø196	060363	**31144-004**						
20m										ø196	070445	070445
Width	**7,03 m**			**8,03 m**			**9.03 m - 11.03 m**					
LENGTH	**Axis**	**Ref.**	**Code**	**Axis**	**Ref.**	**Code**	**Axis**	**Ref.**	**Code**			
4m-10m	ø196	060354	**31904-001**	ø196	060355	**31909-001**	ø300	060848	060848			
11m-13m				ø196	070447	070447						
14m-15m							ø300	060381	**31904-007**			
16m-17m	ø196	070446	070446	ø300	060847	060847						
18m-20m	ø300	060847	060847									

NE-VODONEPROPUSNI MOTOR Opciono ugradnja vodonepropusnog motora.

VODONEPROPUSNI MOTOR I ISKLUČIVI POGON

Nadzemni modeli

Octeo nadzemni model

NEW 2022

OPIS

4 kombinacije boja
Novi model - moderni dizajn
- EXCLUZIVNO AstralPool risiver integrisan u prekrivač preko APP
- Lako se montira
- Motor: Tubular.
- Bazen (unutrašnje dim.): 7.5 x 17 m
- Roler /motorizovani
  - Sa graničnikom
  - Sa prekidačem za elektrolizu
- Standardni prekrivač

Code 072020GB

Belo / Belo BB | Belo/Antracit BG | Atracit/Sivo / Belo GB | Antracit GG

MAX UNUTRAŠNJA DIMENZIJA BAZENA

	3.03 m	4.03 m	5.03 m	6.03 m	7.03 m	7.5 m
	Šifra	Šifra	Šifra	Šifra	Šifra	Šifra
3	072005	072005	072011	072015	072017	072019
4						
5						
6						
7						
8						
9			072012			
10						
11		072008				
12			072013			
13	072006	072006	072014			072020
14						
15					072018	
16		072010				
17				072016		

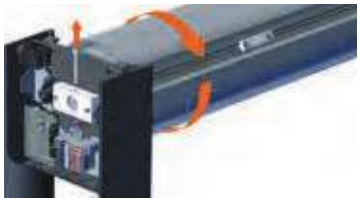

Kabl za napajanje prema rastojanju (D) između motora i panela			Chlorinator cable
D < 15 m	15 m < D < 25 m	25 m < D < 50 m	
2 x 4 mm²	2 x 6 mm²	2 x 10 mm²	2 x 1,5 mm²

Dužina bazena	Ø mm (osovina+ lopatice))
4 m	390
5 m	420
6 m	450
7 m	470
8 m	490
9 m	520
10 m	530
11 m	560
12 m	570
13 m	590
14 m	610
15 m	640
16 m	660
17 m	680

Povezani proizvodi

za korisnike koji ne vole da koriste smartphone, za upravljanje se nude zidni upravljački panel + app 070562 ili daljinski upravljač

-

AUTOMATSKI PREKRIVAČI: PODVODNI MODELI

Roussillon podvodni model

310 mm zidni prodor

Žlijebni pribor

Podupirač

UGRADNI PRIBOR

Zidni prodor.
Postolje za ugradno ležište.
Ugradni delovi (2) za postolje za veznu gredu.
Vodootporni dihtungzi za zidni prodor

UGRADNI SET	Šifra
Sa 110 mm zidnim prodorom	33075
Sa 210 mm zidnim prodorom	31143
Sa 310 mm zidnim prodorom	33074

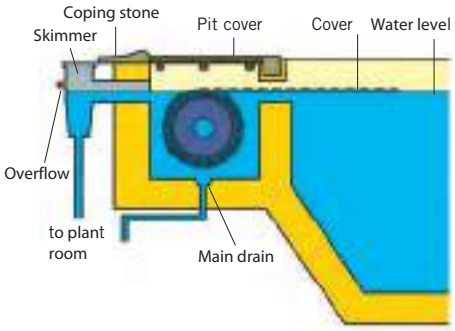

ILUSTRACIJA MONTAŽE ROUSSILLON MODELA

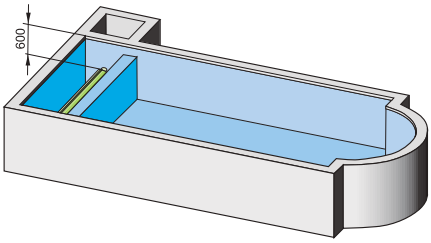

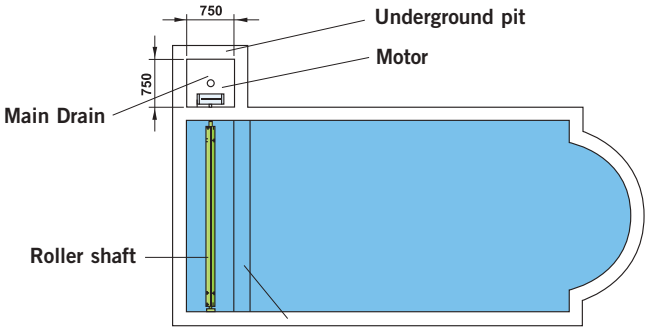

+ info

FLUIDRA SERBICA
Batajnički drum 10 deo; br. 5
11080 Beograd - Srbija
www.fluidra.rs